GEWEFA®
- SPANNWERKZEUGE -

# DIN 69871

## WERKZEUGAUFNAHME DIN 69871

DIN 69871 · 020312

# Inhaltsverzeichnis
## Index / Table des matiers


| DEUTSCH / ENGLISH / FRANCAIS | Seite / Page | |
|---|---|---|
| **Kurze Einsatzhülsen, Zwischenhülsen, Lange Einsatzhülsen**<br>Short taper sleeves, adaptor sleeves, long taper sleeves<br>Douilles intermédiaires courtes, douilles intermédiaires, douilles intermédiaires longues | 5 – 10 | 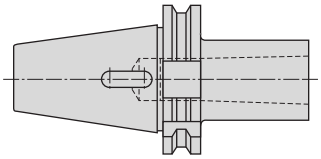 |
| **Kombi-Aufsteckfräsdorne, Aufsteckfräsdorne, Aufnahmedorne**<br>Combi-arbors for shell mills and face mills, shell end mill arbors, Holding arbors<br>Mandrins porte-fraises combinés, mandrins porte-fraises, Mandrins porte-pièces | 11 – 18 | 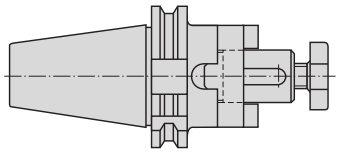 |
| **Spannzangenfutter, Verlängerungen, Spannzangen, Dichtringe**<br>Milling machine collet chucks,<br>Collet chucks extension pieces, collets, Packing ring<br>Plateau de serrage pour fraises, Allonges pour mandrins de serrage, pinces de serrage, Anneau de joint | 19 – 32 | 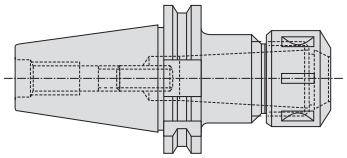 |
| **Spannfutter Weldon, Verlängerungen, Reduziereinsätze 1835 B**<br>Weldon, extensions, reduction<br>Mandrins de serrage Weldon | 33 – 41 | 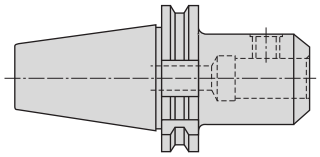 |
| **Spannfutter Wisthle Notch, Verlängerungen 1835 E**<br>Wisthle Notch, extension, reduction<br>Mandrins de serrage Wisthle Notch, Reducteur | 42 – 44 | 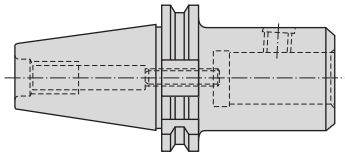 |
| **InduTerm® Schrumpffutter, Verlängerungen**<br>Shrink chuck, extension<br>Mandrin de retrecissement | 45 – 51 | 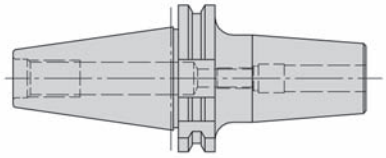 |
| **Hydro-Dehnspannfutter, Reduzierstücke**<br>Hydraulic chucks, Reducer<br>Hydraulic plateau de serrage allégée, Réducteur | 52 – 58 | 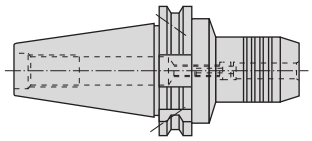 |
| **Kurzbohrfutter**<br>Short drill chucks<br>Mandrins de percage courts | 59 – 61 | 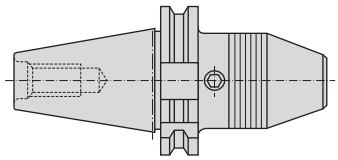 |
| **Gewindeschneid-Schnellwechselfutter, Synchro**<br>Quick-change tapping, synchro<br>Mandrins de serrage à changement rapide pour la taille des filets | 62 – 65 | 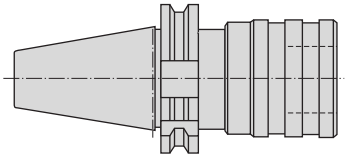 |
| **Schnellwechsel-Einsätze**<br>grind clamp inserts<br>inserts | 66 – 70 | 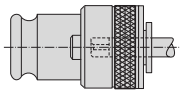 |

# Inhaltsverzeichnis
## Index / Table des matiers


| DEUTSCH / ENGLISH / FRANCAIS | Seite / Page |
|---|---|
| **Bohrstangen, Ausdrehmeißel, Feinstausdreh-Einsätze**<br>boring bars, boring tools, precision boring inserts<br>Barres d'alésage courtes, alésoirs,<br>inserts pour tournage de précision | 71 – 73 |
| **Rohlinge**<br>tool blanks<br>ébauches | 74 |
| **Flanschaufnahmen**<br>Flanged mounts<br>Porte outils à bride | 75 |
| **Aufnahmeschäfte, Aufnahmen, radial einstellbar**<br>Mounting shanks<br>Queues de fixation | 76 – 81 |
| **Zwischenhülsen für Stellhülsen**<br>Adjustable adaptors Master<br>Douilles intermédiaires Master | 82 – 84 |
| **Gewinde-Schnellwechselfutter-Stellhülsen**<br>Quick-change tapping chuck<br>Mandrin de serrage à changement rapide | 85 – 86 |
| **Aufnahme, Verlängerungen/Reduzierung für Einschraubfräser**<br>Holding fixture for screw in end mills<br>Empreinte pour fraises filetée | 87 – 88 |
| **Kontrolldorne + Zubehör**<br>Test arbors, Taper socket cleaner<br>Mandrins de controle, Essuie–Cône | 89 – 90 |
| **Montagevorrichtung, Anzugsbolzen**<br>Mounting device, Draw-in rod for tool shanks<br>Dispositive de montage, Boulons de serrage pour queues d'outils | 90 – 93 |
| **3D-Kantentaster /** 3D-Edge sensor / 3D-Palpeur d'arêtes | 94 |
| **Technische Daten /** Technical data / Caractéristiques technique<br>**Sonderwerkzeuge /** Special tools / L'outis speciale | 95 – 98 |
| **Spritzdüsen /** Spray nozzles / Gicleurs destinés | 99 |

# Kurze Einsatzhülsen

## DIN 69 871 Teil 1 Form A

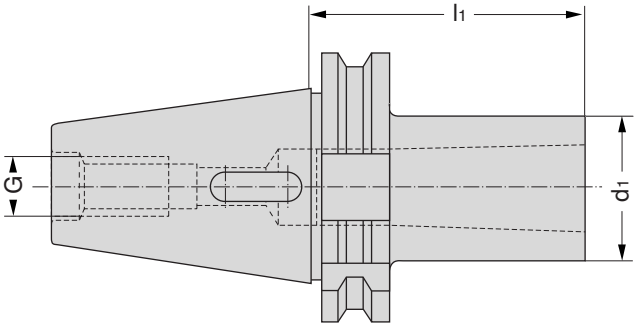


**Short taper sleeves DIN 69 871 Part 1 Form A**

**Douilles intermédiaires courtes suivant DIN 69 871 section 1 forme A**

**DEUTSCH**

**Verwendung:** Zur Aufnahme von Werkzeugen mit Morsekegel mit Austreiblappen.

**Ausführung:** Zulässige Rundlaufabweichung des Außenkegels zum Innenkegel 0,008 mm.

**ENGLISH**

**Application:** For holding Morse taper shank tools with flat tang.

**Execution:** Admissable concentricity devitation of the external taper in relation to the internal taper = 0,008 mm

**FRANCAIS**

**Application:** Pour la fixation d'outils à cône Morse avec languettes d'expulsion.

**Exécution:** Faux-round admissible du cône extérieur pas rapport au cône intérieur = 0,008 mm

| **Bestell-Nr.**<br>Code No.<br>No. de cde. | **Außenkegel**<br>External taper<br>Cône extérieur | **Innenkegel**<br>Internal taper<br>Cône intérieur | **$d_1$** | **$l_1$** | **G** | **Gewicht kg**<br>Weight<br>Poids |
|---|---|---|---|---|---|---|
| 64.01.006.001 | SK 30 | MK/CM 1 | 25 | 50 | M 12 | 0,4 |
| 64.01.006.002 | | MK/CM 2 | 32 | 65 | | 0,5 |
| 64.01.006.003 | | MK/CM 3 | 40 | 80 | | 0,7 |
| 28.01.006.008 | SK 40 | MK/CM 1 | 25 | 46,5 | M 16 | 0,8 |
| 28.01.006.004 | | MK/CM 1 | 25 | 50 | | 0,9 |
| 28.01.006.005 | | MK/CM 2 | 32 | 50 | | 0,9 |
| 28.01.006.006 | | MK/CM 3 | 40 | 70 | | 1,1 |
| 28.01.006.007 | | MK/CM 4 | 48 | 95 | | 1,3 |
| 30.01.006.008 | SK 50 | MK/CM 1 | 25 | 45 | M 24 | 2,6 |
| 30.01.006.006 | | MK/CM 2 | 32 | 40 | | 2,5 |
| 30.01.006.009 | | MK/CM 2 | 32 | 60 | | 2,7 |
| 30.01.006.010 | | MK/CM 3 | 40 | 65 | | 2,8 |
| 30.01.006.011 | | MK/CM 4 | 48 | 95 | | 3,0 |
| 30.01.006.012 | | MK/CM 5 | 63 | 105 | | 3,2 |
| 30.01.006.013 | | MK/CM 6 | 80 | 170 | | 4,1 |
| 31.01.006.011 | SK 60 | MK/CM 1 | 25 | 70 | M 30 | 5,8 |
| 31.01.006.012 | | MK/CM 2 | 32 | 70 | | 6,3 |
| 31.01.006.013 | | MK/CM 3 | 40 | 70 | | 7,7 |
| 31.01.006.014 | | MK/CM 4 | 48 | 70 | | 9,1 |
| 31.01.006.024 | | MK/CM 4 | 48 | 95 | | 9,2 |
| 31.01.006.015 | | MK/CM 5 | 63 | 70 | | 8,8 |
| 31.01.006.016 | | MK/CM 6 | 80 | 120 | | 8,9 |

# Kurze Einsatzhülsen
## DIN 69 871 Teil 1 Form B

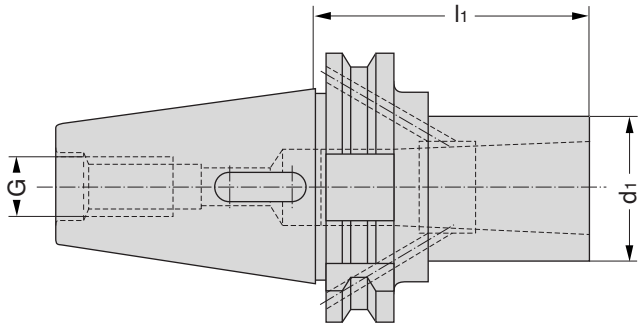


**Short taper sleeves**
**DIN 69 871 Part 1 Form B**

**Douilles intermédiaires courtes**
**suivant 69 871 section 1 forme B**

**DEUTSCH**

**Verwendung:** Zur Aufnahme von Werkzeugen mit Morsekegel mit Austreiblappen und Innenkühlung nach DIN 228 Form BK.

**Ausführung**: Zulässige Rundlaufabweichung des Außenkegels zum Innenkegel 0,008 mm.

**ENGLISH**

**Application:** For holding Morse taper shank tools with flat tang and internal cooling to DIN 228 Form BK.

**Execution:** Admissable concentricity devitation of the external taper in relation to the internal taper=0,008 mm

**FRANCAIS**

**Application:** Pour la fixation d'outils à cône Morse avec languettes d'expulsion et avec refroidissement intérieur suivant DIN 228, forme BK.

**Exécution:** Faux-round admissible du cône extérieur pas rapport au cône intérieur = 0,008 mm.

| **Bestell-Nr.** Code No. No. de cde. | **Außenkegel** External taper Cône extérieur | **Innenkegel** Internal taper Cône intérieur | $d_1$ | $l_1$ | G | **Gewicht kg** Weight Poids |
|---|---|---|---|---|---|---|
| 64.01.006.201 | SK 30 | MK/CM 1 | 25 | 50 | M 12 | 0,6 |
| 64.01.006.202 | | MK/CM 2 | 32 | 65 | | 0,6 |
| 64.01.006.203 | | MK/CM 3 | 40 | 80 | | 0,7 |
| 28.01.006.204 | SK 40 | MK/CM 1 | 25 | 50 | M 16 | 1,0 |
| 28.01.006.205 | | MK/CM 2 | 32 | 50 | | 1,0 |
| 28.01.006.206 | | MK/CM 3 | 40 | 70 | | 1,1 |
| 28.01.006.207 | | MK/CM 4 | 48 | 95 | | 1,1 |
| 30.01.006.208 | SK 50 | MK/CM 1 | 25 | 45 | M 24 | 3,1 |
| 30.01.006.209 | | MK/CM 2 | 32 | 60 | | 3,2 |
| 30.01.006.210 | | MK/CM 3 | 40 | 65 | | 3,2 |
| 30.01.006.211 | | MK/CM 4 | 48 | 95 | | 3,5 |
| 30.01.006.212 | | MK/CM 5 | 63 | 105 | | 3,3 |

# Zwischenhülsen
## DIN 69 871 Teil 1 Form AD

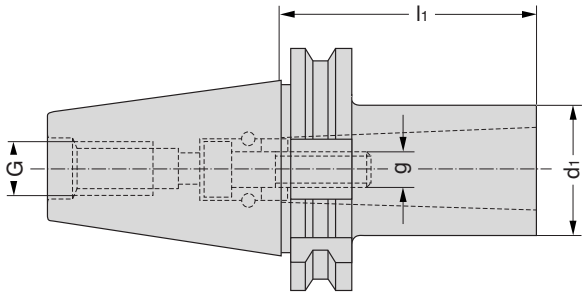


**Adaptor sleeves DIN 69 871 Part 1 Form AD**

**Douilles intermédiaires suivant DIN 69 871 section 1 forme AD**

### DEUTSCH

**Verwendung:** Zur Aufnahme von Werkzeugen mit Morsekegel mit Anzugsgewinde.

**Ausführung:** Zulässige Rundlaufabweichung des Außenkegels zum Innenkegel 0,008 mm.

**Anmerkung**: Die eingearbeitete Innensechskantschraube dient zum Befestigen und Lösen des aufgenommenen Werkzeuges.

**Hinweis:** Die mit * gekennzeichneten Abmessungen werden mit Mitnahmeausfräsungen nach DIN 2201 geliefert.

### ENGLISH

**Application:** For holding Morse taper shank tools with tapped end.

**Execution:** Admissable concentricity devitation of the external taper in relation to the internal taper=0,008 mm

**Remark:** The inserted socket-head screw provides for holding in and driving out the tool.

**Note:** The versions marked with a * are provided with drive flats to DIN 2201.

### FRANCAIS

**Application:** Pour la fixation d'outils à cone Morse avec filetage de serrage.

**Exécution:** Faux-round admissible du cône extérieur pas rapport au cône intérieur = 0,008 mm

**Remarque:** La vis à tete à six pans creux intégrée, sert à la fixation et à l'enlèvement de l'outil monté.

**Observation:** Les douilles dans les cotes d'encombrement repérées par un astérisque * sont livrées avec des fraisures d'entrainement suivant DIN 2201.

| **Bestell-Nr.** Code No No. de cde. | **Außenkegel** External taper Cône extérieur | **Innenkegel** Internal taper Cône intérieur | $d_1$ | $l_1$ | g | G | **Gewicht kg** Weight Poids |
|---|---|---|---|---|---|---|---|
| 64.01.031.001 | SK 30 | MK/CM 1 | 25 | 50 | M 6 | M 12 | 0,4 |
| 64.01.031.002 | | MK/CM 2 | 32 | 70 | M 10 | | 0,6 |
| 64.01.031.003 | | MK/CM 3 | 40 | 100 | M 12 | | 0,9 |
| 28.01.031.003 | SK 40 | MK/CM 1 | 25 | 50 | M 6 | M 16 | 0,9 |
| 28.01.031.004 | | MK/CM 2 | 32 | 50 | M 10 | | 0,9 |
| 28.01.031.005 | | MK/CM 3 | 40 | 70 | M 12 | | 1,1 |
| 28.01.031.006 | | MK/CM 4 | 48 | 95 | M 16 | | 1,9 |
| 28.01.031.007* | | MK/CM 4 | 63 | 110 | M 16 | | 2,2 |
| 28.01.031.010 | | MK/CM 4 | 63 | 200 | M 16 | | 2,9 |
| 30.01.031.008 | SK 50 | MK/CM 1 | 25 | 45 | M 6 | M 24 | 2,7 |
| 30.01.031.009 | | MK/CM 2 | 32 | 60 | M 10 | | 2,8 |
| 30.01.031.010 | | MK/CM 3 | 40 | 65 | M 12 | | 2,9 |
| 30.01.031.011 | | MK/CM 4 | 48 | 70 | M 16 | | 3,2 |
| 30.01.031.012* | | MK/CM 4 | 63 | 85 | M 16 | | 3,6 |
| 30.01.031.015 | | MK/CM 4 | 63 | 100 | M 16 | | 3,9 |
| 30.01.031.013 | | MK/CM 5 | 63 | 100 | M 20 | | 4,0 |
| 30.01.031.014* | | MK/CM 5 | 78 | 118 | M 20 | | 4,6 |
| 30.01.031.301 | SK 50 | MK/CM 2 | 32 | 100 | M 10 | M 24 | 3,0 |
| 30.01.031.302 | | MK/CM 2 | 32 | 160 | M 10 | | 3,4 |
| 30.01.031.308 | | MK/CM 3 | 40 | 120 | M 12 | | 3,3 |
| 30.01.031.303 | | MK/CM 3 | 40 | 160 | M 12 | | 4,0 |
| 30.01.031.304 | | MK/CM 3 | 40 | 200 | M 12 | | 4,4 |
| 30.01.031.305 | | MK/CM 4 | 48 | 160 | M 16 | | 5,0 |
| 30.01.031.306 | | MK/CM 4 | 48 | 200 | M 16 | | 5,4 |
| 30.01.031.309 | | MK/CM 4 | 48 | 250 | M 16 | | 5,3 |
| 30.01.031.310 | | MK/CM 4 | 48 | 300 | M 16 | | 7,1 |
| 30.01.031.307* | | MK/CM 5 | 78 | 160 | M 20 | | 6,0 |
| 30.01.031.311 | | MK/CM 5 | 80 | 300 | M 20 | | 9,5 |
| 31.01.031.013 | SK 60 | MK/CM 1 | 25 | 70 | M 6 | M 30 | 8,4 |
| 31.01.031.014 | | MK/CM 2 | 32 | 70 | M 10 | | 8,8 |
| 31.01.031.015 | | MK/CM 3 | 40 | 70 | M 12 | | 9,2 |
| 31.01.031.016 | | MK/CM 4 | 63 | 70 | M 16 | | 9,7 |
| 31.01.031.018 | | MK/CM 5 | 78 | 98 | M 20 | | 10,1 |

### Ersatzteile/Spare parts/Pièces de rechange

**Spannschraube**
Retaining screw
Vis de serrage

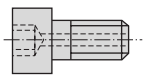

| **Bestell-Nr.** Order no. No. de cde. | |
|---|---|
| 01.032.101 | MK 1 x SK 30 |
| 01.032.101 | MK 1 x SK 40 |
| 01.032.101 | MK 1 x SK 45 |
| 01.032.101 | MK 1 x SK 50 |
| 01.032.102 | MK 2 x SK 30 |
| 01.032.102 | MK 2 x SK 40 |
| 01.032.102 | MK 2 x SK 45 |
| 01.032.102 | MK 2 x SK 50 |
| 01.032.107 | MK 3 x SK 30/45 |
| 01.032.103 | MK 3 x SK 40/50 |
| 01.032.104 | MK 4 x SK 40 |
| 01.032.104 | MK 4 x SK 45 |
| 01.032.104 | MK 4 x SK 50 |
| 01.032.108 | MK 5 x SK 50 |

**Gewindering**
Threaded ring
Bague filetée

| **Bestell-Nr.** Order no. No. de cde. | |
|---|---|
| 01.032.201 | MK 1 x SK 30 |
| 01.032.202 | MK 1 x SK 40 |
| 01.032.203 | MK 1 x SK 45 |
| 01.032.204 | MK 1 x SK 50 |
| – | MK 2 x SK 30 |
| 01.032.206 | MK 2 x SK 40 |
| 01.032.207 | MK 2 x SK 45 |
| 01.032.208 | MK 2 x SK 50 |
| – | MK 3 x SK 30/40/45/50 |
| 01.032.209 | MK 4 x SK 40 |
| – | MK 4 x SK 45 |
| 01.032.210 | MK 4 x SK 50 |
| – | MK 5 x SK 50 |

**Kugelring**
Ball-ring
Bague à billes

| **Bestell-Nr.** Order no. No. de cde. | |
|---|---|
| – | MK 1 x SK 30 |
| – | MK 1 x SK 40 |
| – | MK 1 x SK 45 |
| – | MK 1 x SK 50 |
| 01.031.202 | MK 2 x SK 30 |
| – | MK 2 x SK 40 |
| – | MK 2 x SK 45 |
| – | MK 2 x SK 50 |
| 01.031.203 | MK 3 x SK 30/40/45/50 |
| – | MK 4 x SK 40 |
| 01.031.204 | MK 4 x SK 45 |
| – | MK 4 x SK 50 |
| 01.031.205 | MK 5 x SK 50 |

# Zwischenhülsen
## DIN 69 871 Teil 1 Form B

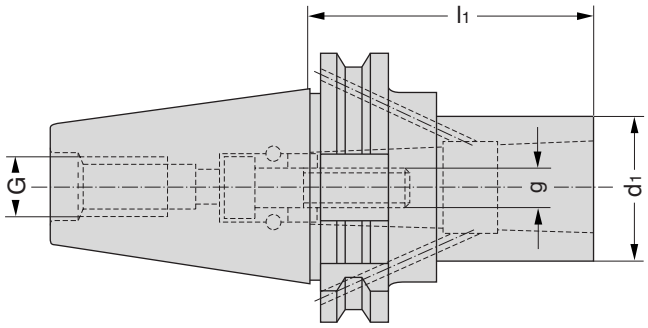


**Adaptor sleeves DIN 69 871 Part 1 Form B**

**Douilles intermédiaires suivant DIN 69 871 section 1 forme B**

### DEUTSCH

**Verwendung:** Zur Aufnahme von Werkzeugen mit Morsekegel mit Anzugsgewinde und Innenkühlung nach DIN 228 Form AK.

**Ausführung:** Zulässige Rundlaufabweichung des Außenkegels zum Innenkegel 0,008 mm.

**Anmerkung**: Die eingearbeitete Innensechskantschraube nach DIN 912 dient zum Befestigen und Lösen des aufgenommenen Werkzeuges.

**Hinweis:** Die mit * gekennzeichneten Abmessungen werden mit Mitnahmeausfräsungen nach DIN 2201 geliefert.

### ENGLISH

**Application:** For holding tools with Morse taper shank with tapped end and internal cooling acc. DIN 228 form AK.

**Execution:** Admissable concentricity devitation of the external taper in relation to the internal taper=0,008 mm

**Remark:** The inserted socket-head screw to DIN 912 provides for holding in and driving out the tool.

**Note:** The versions marked with a * are provided with drive flats to DIN 2201.

### FRANCAIS

**Application:** Pour la fixation d'outils à cone Morse avec filetage de serrage et refroidissement intérieur suivant DIN 228, forme AK.

**Exécution:** Faux-round admissible du cône extérieur pas rapport au cône intérieur = 0,008 mm

**Remarque:** La vis à tete à six pans creux intégrée, suivant DIN 912, sert à la fixation et à l'enlèvement de l'outil monté.

**Observation:** Les douilles dans les cotes d'encombrement repérées par un astérisque * sont livrées avec des fraisures d'entrainement suivant DIN 2201.

| **Bestell-Nr.** Code No. No. de cde. | **Außenkegel** External taper Cône extérieur | **Innenkegel** Internal taper Cône intérieur | $d_1$ | $l_1$ | g | G | **Gewicht kg** Weight Poids |
|---|---|---|---|---|---|---|---|
| 64.01.031.201 | SK 30 | MK/CM 1 | 25 | 50 | M 6 | M 12 | 0,5 |
| 64.01.031.202 | | MK/CM 2 | 32 | 70 | M 10 | | 0,6 |
| 64.01.031.203 | | MK/CM 3 | 40 | 100 | M 12 | | 0,8 |
| | | | | | | | |
| 28.01.031.203 | SK 40 | MK/CM 1 | 25 | 50 | M 6 | M 16 | 1,1 |
| 28.01.031.204 | | MK/CM 2 | 32 | 50 | M 10 | | 1,1 |
| 28.01.031.205 | | MK/CM 3 | 40 | 70 | M 12 | | 1,2 |
| 28.01.031.206 | | MK/CM 4 | 40 | 95 | M 12 | | 1,2 |
| 28.01.031.207* | | MK/CM 4 | 63 | 110 | M 16 | | 2,2 |
| | | | | | | | |
| 30.01.031.208 | SK 50 | MK/CM 1 | 25 | 45 | M 6 | M 24 | 3,1 |
| 30.01.031.209 | | MK/CM 2 | 32 | 60 | M 10 | | 3,3 |
| 30.01.031.210 | | MK/CM 3 | 40 | 65 | M 12 | | 3,3 |
| 30.01.031.212* | | MK/CM 4 | 63 | 85 | M 16 | | 3,8 |
| 30.01.031.213 | | MK/CM 5 | 78 | 100 | M 20 | | |
| 30.01.031.214* | | MK/CM 5 | 78 | 118 | M 20 | | 4,6 |

### Ersatzteile/Spare parts/Pièces de rechange

**Spannschraube**
Retaining screw
Vis de serrage

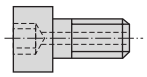

**Bestell-Nr.**
Order no.
No. de cde.

| | |
|---|---|
| 01.032.101 | MK 1 x SK 30 |
| 01.032.101 | MK 1 x SK 40 |
| 01.032.101 | MK 1 x SK 45 |
| 01.032.101 | MK 1 x SK 50 |
| 01.032.102 | MK 2 x SK 30 |
| 01.032.102 | MK 2 x SK 40 |
| 01.032.102 | MK 2 x SK 45 |
| 01.032.102 | MK 2 x SK 50 |
| 01.032.107 | MK 3 x SK 30/45 |
| 01.032.103 | MK 3 x SK 40/50 |
| 01.032.104 | MK 4 x SK 40 |
| 01.032.104 | MK 4 x SK 45 |
| 01.032.104 | MK 4 x SK 50 |
| 01.032.108 | MK 5 x SK 50 |

**Gewindering**
Threaded ring
Bague filetée

**Bestell-Nr.**
Order no.
No. de cde.

| | |
|---|---|
| 01.032.201 | MK 1 x SK 30 |
| 01.032.202 | MK 1 x SK 40 |
| 01.032.203 | MK 1 x SK 45 |
| 01.032.204 | MK 1 x SK 50 |
| – | MK 2 x SK 30 |
| 01.032.206 | MK 2 x SK 40 |
| 01.032.207 | MK 2 x SK 45 |
| 01.032.208 | MK 2 x SK 50 |
| – | MK 3 x SK 30/40/45/50 |
| 01.032.209 | MK 4 x SK 40 |
| – | MK 4 x SK 45 |
| 01.032.210 | MK 4 x SK 50 |
| – | MK 5 x SK 50 |

**Kugelring**
Ball-ring
Bague à billes

**Bestell-Nr.**
Order no.
No. de cde.

| | |
|---|---|
| – | MK 1 x SK 30 |
| – | MK 1 x SK 40 |
| – | MK 1 x SK 45 |
| – | MK 1 x SK 50 |
| 01.031.202 | MK 2 x SK 30 |
| – | MK 2 x SK 40 |
| – | MK 2 x SK 45 |
| – | MK 2 x SK 50 |
| 01.031.203 | MK 3 x SK 30/40/45/50 |
| – | MK 4 x SK 40 |
| 01.031.204 | MK 4 x SK 45 |
| – | MK 4 x SK 50 |
| 01.031.205 | MK 5 x SK 50 |

# Zwischenhülsen
## DIN 69 871 Teil 1 Form AD

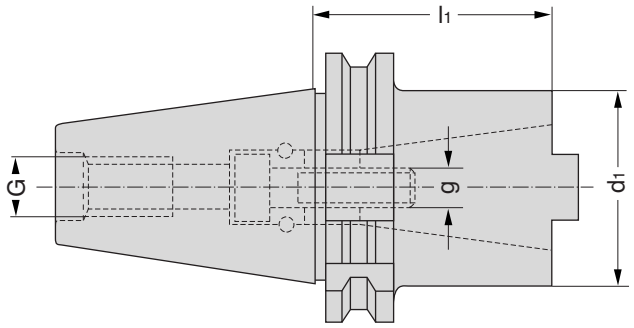


**Adaptor sleeves DIN 69 871 Part 1 Form AD**

**Douilles intermédiaires suivant DIN 69 871 section 1 forme AD**

**DEUTSCH**

**Verwendung:** Zur Aufnahme von Werkzeugen mit Steilkegel.

**Ausführung:** Zulässige Rundlaufabweichung des Außenkegels zum Innenkegel 0,008 mm.

**Anmerkung**: Die eingearbeitete Innensechskantschraube dient zum Befestigen und Lösen des aufgenommenen Werkzeuges. Sollen Werkzeuge nach DIN 69 871, MAS BT, ANSI CAT, aufgenommen werden, so ist das in der Bestellung anzugeben.

**ENGLISH**

**Application:** For holding tools with 7/24 shank.

**Execution:** Admissable concentricity devitation of the external taper in relation to the internal taper=0,008 mm

**Remark:** The inserted socket-head screw to provides for holding in and driving out the tool. If it is required to mount tools to DIN 69 871, MAS BT or ANSI CAT, this should be stated when ordering.

**FRANCAIS**

**Application:** Pour la fixation d'outils à cône fort.

**Exécution:** Faux-round admissible du cône extérieur pas rapport au cône intérieur = 0,008 mm.

**Remarque:** La vis à tête six pans creux intégrée, suivant, sert à la fixation et à l'ênlèvement de l'outil monté. Si l'on doit fixer des outils suivant DIN 69871, MAS BT, ANSI CAT, ceci doit être indiqué sur la commande.

| **Bestell-Nr.** Code No. No. de cde. | **Außenkegel** External taper Cône extérieur | **Innenkegel** Internal taper Cône intérieur | $d_1$ | $l_1$ | g | G | **Gewicht kg** Weight Poids |
|---|---|---|---|---|---|---|---|
| 28.01.036.001 | SK 40 | SK 30 | 50 | 50 | M 12 | M 16 | 1,1 |
| 28.01.036.002 | | SK 40 | 70 | 125 | M 16 | | 3,2 |
| 28.01.036.003 | | BT 35 | 50 | 50 | M 12 | | 3,1 |
| | | | | | | | |
| | | | | | | | |
| 30.01.036.002 | SK 50 | SK 30 | 50 | 50 | M 12 | M 24 | 2,9 |
| 30.01.036.003 | | SK 40 | 70 | 70 | M 16 | | 3,6 |
| 30.01.036.004 | | SK 45 | 90 | 100 | M 20 | | 5,3 |
| 30.01.036.010 | | SK 50 | 97 | 120 | M 24 | | 6,0 |
| | | | | | | | |
| 30.01.036.011 | SK 50 | SK 50 | 97 | 200 | M 24 | M 24 | 7,0 |
| 30.01.036.012 | SK 50 | SK 50 | 97 | 160 | M 24 | M 24 | 6,8 |
| 30.01.036.013 | SK 50 | SK 50 | 97 | 315 | M 24 | M 24 | 9,2 |
| 30.01.036.014 | SK 50 | SK 50 | 97 | 470 | M 24 | M 24 | |
| | | | | | | | |
| AD+B | | | | | | | |
| 30.01.036.403 | SK 50 | SK 40 | 70 | 70 | M 16 | M 24 | 3,7 |
| 30.01.036.410 | SK 50 | SK 50 | 97 | 120 | M 24 | M 24 | 6,0 |
| | | | | | | | |
| 31.01.036.014 | SK 60 | SK 40 | 70 | 80 | M 16 | M 30 | 10,2 |
| 31.01.036.005 | | SK 50 | 97 | 80 | M 24 | | 10,5 |
| 31.01.036.016 | | SK 50 | 120 | 400 | M 24 | | 10,9 |
| 31.01.036.017 | | SK 50 | 120 | 600 | M 24 | | 11,9 |
| 31.01.036.018 | | SK 50 | 120 | 200 | M 24 | | 10,6 |
| 31.01.036.019 | | SK 50 | 110 | 1000 | M 24 | | 12,5 |

**Ersatzteile/Spare parts/Pièces de rechange**

**Spannschraube für DIN 2080**
Retaining screw for DIN 2080
Vis de serrage pour DIN 2080

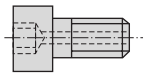

**Bestell-Nr.**
Order no.
No. de cde.

01.032.103 SK 30
01.032.104 SK 40
01.032.105 SK 45
01.032.106 SK 50

**Spannschraube für DIN 69 871, MAS BT, ANSI/CAT**
Retaining screw for DIN 69 871, MAS BT, ANSI/CAT
Vis de serrage pour DIN 69 871, MAS BT, ANSI/CAT

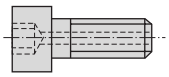

**Bestell-Nr.**
Order no.
No. de cde.

01.032.303 SK 30
01.032.304 SK 40
01.032.305 SK 45
01.032.306 SK 50

**Kugelring**
Ball-ring
Bague à billes

**Bestell-Nr.**
Order no.
No. de cde.

01.031.207 SK 30
01.031.208 SK 40
01.031.209 SK 45
01.031.210 SK 50

# Lange Einsatzhülsen
## DIN 69 871 Teil 1 Form A

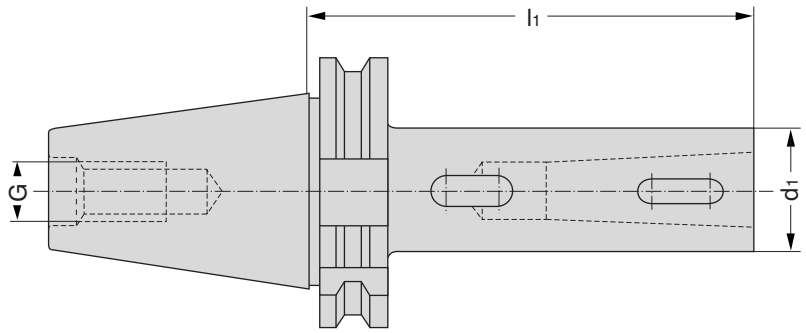


**Long taper sleeves**
**DIN 69 871 Part 1 Form A**

**Douilles intermédiaires longues**
**suivant 69 871 section 1 forme A**

**DEUTSCH**

**Verwendung:** Zur Aufnahme von Werkzeugen mit Morsekegel mit Austreiblappen.

**Ausführung:** Zulässige Rundlaufabweichung des Außenkegels zum Innenkegel 0,01 mm.

**Anmerkung:** Der Innenkegel ist nach DIN 1807 ausgeführt (Austreibschlitz und Querkeilschlitz).

**ENGLISH**

**Application**: For holding Morse taper shank tools with flat tang.

**Execution**: Admissable concentricity devitation of the external taper in relation to the internal taper = 0,01 mm.

**Remark:** The internal taper is to DIN 1807 (with slots for holdback and ejector drifts).

**FRANCAIS**

**Application:** Pour la fixation d'outil à cône Morse avec languettes d'expulsion.

**Exécution:** Faux-round admissible du cône extérieur pas rapport au cône intérieur = 0,01 mm.

**Remarque:** Le cône intérieur est réalisé suivant DIN 1807. (Fente d'expulsion et fente pour clavette transversale).

| **Bestell-Nr.**<br>Code No.<br>No. de cde. | **Außenkegel**<br>External taper<br>Cône extérieur | **Innenkegel**<br>Internal taper<br>Cône intérieur | **$d_1$** | **$l_1$** | **G** | **Gewicht kg**<br>Weight<br>Poids |
|---|---|---|---|---|---|---|
| 28.01.051.000 | SK 40 | MK/CM 1 | 25 | 100 | M 16 | 1,2 |
| 28.01.051.001 | | MK/CM 2 | 32 | 116 | | 1,3 |
| 28.01.051.002 | | MK/CM 3 | 40 | 136 | | 1,6 |
| 28.01.051.003 | | MK/CM 4 | 48 | 159 | | 2,0 |
| 30.01.051.004 | SK 50 | MK/CM 1 | 25 | 117 | M 24 | 2,9 |
| 30.01.051.005 | | MK/CM 2 | 32 | 117 | | 3,1 |
| 30.01.051.006 | | MK/CM 3 | 40 | 137 | | 3,4 |
| 30.01.051.007 | | MK/CM 4 | 48 | 167 | | 4,0 |
| 30.01.051.008 | | MK/CM 5 | 63 | 197 | | 5,2 |
| 30.01.051.009 | SK 50 | MK/CM 6 | 63 | 253 | | 7,3 |
| 31.01.051.008 | SK 60 | MK/CM 5 | 63 | 300 | M 30 | 13,7 |

# Kombi-Aufsteckfräsdorne

## DIN 69 871 Teil 1 Form A

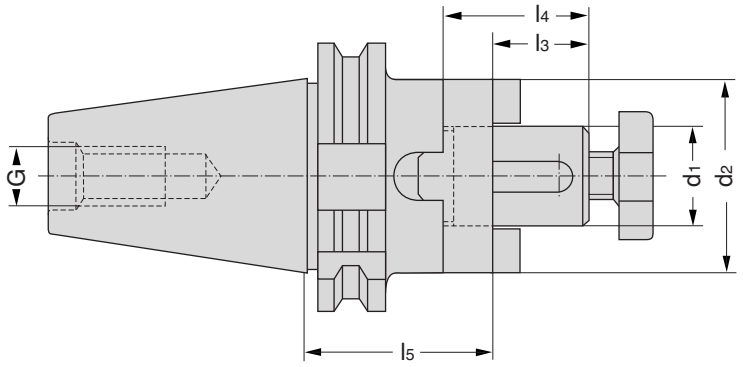


**Combi-arbors for shell mills and face mills DIN 69 871 Part 1 Form A**

**Mandrins porte-fraises combinés suivant DIN 69871 section 1 forme A**

**DEUTSCH**

**Verwendung:** Zur Aufnahme von Fräsern mit Längsnut oder Fräsern mit Quernut.

**Lieferumfang:** Form A mit Fräseranzugsschraube Paßfeder und Mitnehmerring.

**ENGLISH**

**Application:** For mounting milling cutters with tenon drive or milling cutters with clutch drive.

**Scope of supply:** Form A with cutter retaining screw, feather key with setscrew and clutch drive ring.

**FRANCAIS**

**Application:** Pour la fixation de fraises à rainure longitudinale ou de fraises à rainure transversale.

**Etendue de la fourniture:** Forme A avec vis de blocage des fraises, clavette à vis d'extraction et bague d'entraînement.

| **Bestell-Nr.**<br>Code No.<br>No. de cde. | **Kegel**<br>Taper<br>Cône | $d_1$ | $d_2$ | $l_3$ | $l_4$ | $l_5$ | G | **Gewicht kg**<br>Weight<br>Poids |
|---|---|---|---|---|---|---|---|---|
| 64.02.036.001 | SK 30 | 16 | 32 | 17 | 27 | 50 | M 12 | 0,6 |
| 64.02.036.002 | | 22 | 40 | 19 | 31 | 50 | | 0,7 |
| 64.02.036.003 | | 27 | 48 | 21 | 33 | 55 | | 0,9 |
| 64.02.036.004 | | 32 | 58 | 24 | 38 | 60 | | 0,9 |
| 28.02.036.004 | SK 40 | 13 | 28 | 15 | 25 | 55 | M 16 | 1,0 |
| 28.02.036.005 | | 16 | 32 | 17 | 27 | 55 | | 1,1 |
| 28.02.036.105 | | 16 | 32 | 17 | 27 | 100 | | 1,4 |
| 28.02.036.006 | | 22 | 40 | 19 | 31 | 55 | | 1,3 |
| 28.02.036.106 | | 22 | 40 | 19 | 31 | 100 | | 1,8 |
| 28.02.036.007 | | 27 | 48 | 21 | 33 | 55 | | 1,5 |
| 28.02.036.107 | | 27 | 48 | 21 | 33 | 100 | | 2,1 |
| 28.02.036.008 | | 32 | 58 | 24 | 38 | 60 | | 1,8 |
| 28.02.036.108 | | 32 | 58 | 24 | 38 | 100 | | 2,6 |
| 28.02.036.009 | | 40 | 70 | 27 | 41 | 60 | | 2,1 |
| 28.02.036.109 | | 40 | 70 | 27 | 41 | 100 | | 3,4 |
| 30.02.036.011 | SK 50 | 16 | 32 | 17 | 27 | 55 | M 24 | 2,9 |
| 30.02.036.111 | | 16 | 32 | 17 | 27 | 100 | | 3,1 |
| 30.02.036.012 | | 22 | 40 | 19 | 31 | 55 | | 3,0 |
| 30.02.036.112 | | 22 | 40 | 19 | 31 | 100 | | 3,5 |
| 30.02.036.013 | | 27 | 48 | 21 | 33 | 55 | | 3,5 |
| 30.02.036.113 | | 27 | 48 | 21 | 33 | 100 | | 3,8 |
| 30.02.036.014 | | 32 | 58 | 24 | 38 | 55 | | 3,7 |
| 30.02.036.114 | | 32 | 58 | 24 | 38 | 100 | | 4,5 |
| 30.02.036.015 | | 40 | 70 | 27 | 41 | 55 | | 4,0 |
| 30.02.036.115 | | 40 | 70 | 27 | 41 | 100 | | 5,3 |
| 30.02.036.016 | | 50 | 90 | 30 | 46 | 70 | | 5,6 |
| 30.02.036.116 | | 50 | 90 | 30 | 46 | 125 | | 8,3 |
| 30.02.036.017 | | 60 | 110 | 50 | 66 | 80 | | 7,8 |
| 31.02.036.016 | SK 60 | 16 | 32 | 17 | 27 | 60 | M 30 | 8,1 |
| 31.02.036.017 | | 22 | 40 | 19 | 31 | 60 | | 8,4 |
| 31.02.036.018 | | 27 | 48 | 21 | 33 | 80 | | 8,8 |
| 31.02.036.019 | | 32 | 58 | 24 | 38 | 80 | | 9,2 |
| 31.02.036.020 | | 40 | 70 | 27 | 41 | 80 | | 9,6 |
| 31.02.036.021 | | 50 | 90 | 30 | 46 | 80 | | 10,0 |
| 31.02.036.022 | | 60 | 110 | 50 | 66 | 80 | | 10,4 |

**Ersatzteile / Spare parts / Pièces de rechange**

**Mitnehmerring**
Clutch drive rings
Blague d'entraînement

| **Bestell-Nr.**<br>Code No.<br>No. de cde. | $d_1$ |
|---|---|
| 02.046.001 | 13 |
| 02.046.002 | 16 |
| 02.046.003 | 22 |
| 02.046.004 | 27 |
| 02.046.005 | 32 |
| 02.046.006 | 40 |
| 02.046.007 | 50 |
| 02.046.008 | 60 |

**Fräseranzugsschraube**
Cutter retaining screws
Vis de bloçage de la fraise

| **Bestell-Nr.**<br>Code No.<br>No. de cde. | $d_1$ |
|---|---|
| 02.047.001 | 13 |
| 02.047.002 | 16 |
| 02.047.003 | 22 |
| 02.047.004 | 27 |
| 02.047.005 | 32 |
| 02.047.006 | 40 |
| 02.047.007 | 50 |
| 02.047.008 | 60 |

**Fräseranzugsschraube mit Innensechskant**
Cutter retaining screw with hexagon socket
Vis de serrage de fraise a six pans creux

| **Bestell-Nr.**<br>Code No.<br>No. de cde. | $d_1$ |
|---|---|
| 02.049.001 | 13 |
| 02.049.002 | 16 |
| 02.049.003 | 22 |
| 02.049.004 | 27 |
| 02.049.005 | 32 |
| 02.049.006 | 40 |
| 02.049.007 | 50 |
| 02.049.008 | 60 |

**Schlüssel**
Wrenches
Clé de serrage

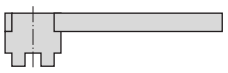

| **Bestell-Nr.**<br>Code No.<br>No. de cde. | $d_1$ |
|---|---|
| 02.048.001 | 13 |
| 02.048.002 | 16 |
| 02.048.003 | 22 |
| 02.048.004 | 27 |
| 02.048.005 | 32 |
| 02.048.006 | 40 |
| 02.048.007 | 50 |
| 02.048.008 | 60 |

**Paßfeder**
Feather
Clavette



| **Bestell-Nr.**<br>Code No.<br>No. de cde. | $d_1$ |
|---|---|
| 02.036.500 | 13 |
| 02.036.501 | 16 |
| 02.036.502 | 22 |
| 02.036.503 | 27 |
| 02.036.504 | 32 |
| 02.036.505 | 40 |
| 02.036.506 | 50 |
| 02.036.507 | 60 |

# Kombi-Aufsteckfräsdorne

## DIN 69 871 Teil 1 Form A, verlängerte Ausführung für Fräser mit Längs- oder Quernut

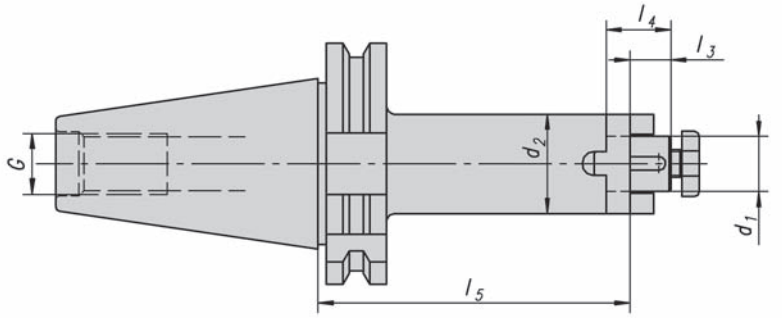


**Combi-arbors for shell mills and face mills DIN 69 871 part 1 Form a**

**Mandrins porte-fraises combinés suivant DIN 69871 section 1 forme A**

**DEUTSCH**

**Verwendung:** Zur Aufnahme von Fräsern mit Längsnut oder Fräsern mit Quernut.

**Lieferumfang:** Form A mit Fräseranzugsschraube Paßfeder und Mitnehmerring.

**ENGLISH**

**Application:** For mounting milling cutters with tenon drive or milling cutters with clutch drive.

**Scope of supply:** Form A with cutter retaining screw, feather key with setscrew and clutch drive ring.

**FRANCAIS**

**Application:** Pour la fixation de fraises à rainure longitudinale ou de fraises à rainure transversale.

**Etendue de la fourniture:** Forme A avec vis de blocage des fraises, clavette à vis d'extraction et bague d'entraînement.

| **Bestell-Nr.** Code No. No. de cde. | **Kegel** Taper Cône | $d_1$ | $d_2$ | $l_3$ | $l_4$ | $l_5$ | G | **Gewicht kg** Weight Poids |
|---|---|---|---|---|---|---|---|---|
| 28.02.036.120 | SK 40 | 16 | 32 | 17 | 27 | 130 | M16 | 1,1 |
| 28.02.036.125 | | 22 | 40 | 19 | 31 | 130 | | 1,1 |
| 28.02.036.130 | | 27 | 48 | 21 | 33 | 130 | | 1,3 |
| 28.02.036.135 | | 32 | 58 | 24 | 38 | 130 | | 1,3 |
| 28.02.036.145 | | 40 | 70 | 27 | 41 | 130 | | 1,4 |
| 28.02.036.121 | SK 40 | 16 | 32 | 17 | 27 | 160 | M16 | 1,4 |
| 28.02.036.126 | | 22 | 40 | 19 | 31 | 160 | | 1,4 |
| 28.02.036.131 | | 27 | 48 | 21 | 33 | 160 | | 1,5 |
| 28.02.036.136 | | 32 | 58 | 24 | 38 | 160 | | 1,5 |
| 28.02.036.146 | | 40 | 70 | 27 | 41 | 160 | | 1,5 |
| 28.02.036.122 | | 16 | 32 | 17 | 27 | 200 | M16 | 2,6 |
| 28.02.036.127 | | 22 | 40 | 19 | 31 | 200 | | 2,7 |
| 28.02.036.132 | | 27 | 48 | 21 | 33 | 200 | | 2,7 |
| 28.02.036.137 | | 32 | 58 | 24 | 38 | 200 | | 2,7 |
| 28.02.036.147 | | 40 | 70 | 27 | 41 | 200 | | 2,8 |
| 30.02.036.120 | SK 50 | 16 | 32 | 17 | 27 | 130 | M24 | 2,1 |
| 30.02.036.125 | | 22 | 40 | 19 | 31 | 130 | | 2,2 |
| 30.02.036.130 | | 27 | 48 | 21 | 33 | 130 | | 2,4 |
| 30.02.036.135 | | 32 | 58 | 24 | 38 | 130 | | 2,7 |
| 30.02.036.140 | | 40 | 70 | 27 | 41 | 130 | | 2,9 |
| 30.02.036.145 | | 50 | 80 | 30 | 46 | 130 | | 8,6 |
| 30.02.036.121 | SK 50 | 16 | 32 | 17 | 27 | 160 | M24 | 3,0 |
| 30.02.036.126 | | 22 | 40 | 19 | 31 | 160 | | 3,2 |
| 30.02.036.131 | | 27 | 48 | 21 | 33 | 160 | | 3,4 |
| 30.02.036.136 | | 32 | 58 | 24 | 38 | 160 | | 3,7 |
| 30.02.036.141 | | 40 | 70 | 27 | 41 | 160 | | 4,2 |
| 30.02.036.146 | | 50 | 90 | 30 | 46 | 160 | | 4,4 |
| 30.02.036.122 | | 16 | 32 | 17 | 27 | 200 | M24 | 4,8 |
| 30.02.036.127 | | 22 | 40 | 19 | 31 | 200 | | 5,0 |
| 30.02.036.132 | | 27 | 48 | 21 | 33 | 200 | | 5,1 |
| 30.02.036.137 | | 32 | 58 | 24 | 38 | 200 | | 5,3 |
| 30.02.036.142 | | 40 | 70 | 27 | 41 | 200 | | 5,4 |
| 30.02.036.147 | | 50 | 90 | 30 | 46 | 200 | | 5,4 |

**Ersatzteile Seite 17/ Spare parts page 17/ Pièces de rechange page 17**

# Hydro-Dehn Aufsteckfräsdorne

## DIN 69 871 AD+B mit Kühlmittelzuführung am Zapfen

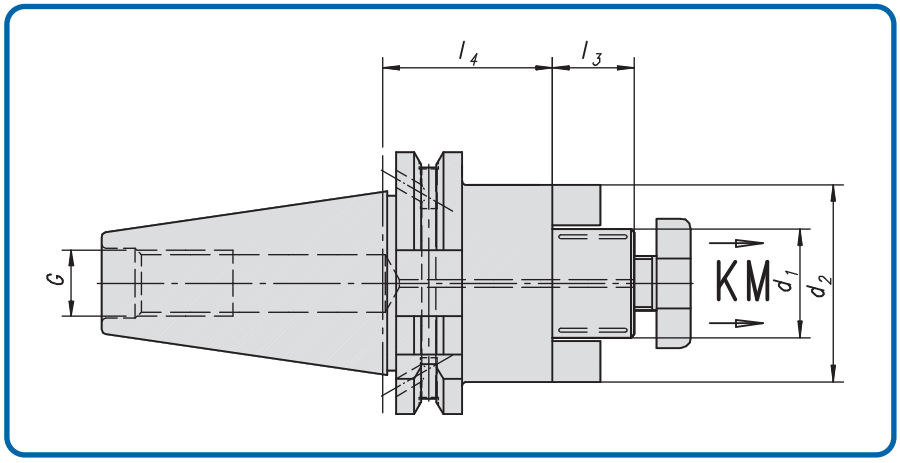


| **Bestell-Nr.**<br>Code No.<br>No. de cde. | **Kegel**<br>Taper<br>Cône | **$d_1$** | **$d_2$** | **$l_3$** | **$l_4$** |
|---|---|---|---|---|---|
| 28.02.040.005 | SK 40 | 16 | 40 | 17 | 35 |
| 28.02.040.006 | | 22 | 50 | 19 | 35 |
| 28.02.040.007 | | 27 | 60 | 21 | 35 |
| 28.02.040.008 | | 32 | 78 | 24 | 50 |
| | | | | | |
| 30.02.040.011 | SK 50 | 16 | 40 | 17 | 35 |
| 30.02.040.012 | | 22 | 50 | 19 | 35 |
| 30.02.040.013 | | 27 | 60 | 21 | 35 |
| 30.02.040.014 | | 32 | 78 | 24 | 35 |
| 30.02.040.015 | | 40 | 89 | 27 | 50 |
| | | | | | |

## Drehdorne zum Fräsen, wieso, weshalb, warum?

**Vorteile:** **Zentrierung → Rundlauf**
**Dämpfung → Standzeit**

**Ergebnis:** **Kostensenkung**

**Ersatzteile/Spare parts/Pièces de rechange**

| **Mitnehmer** | | **Mitnehmer-Schraube** | | **Fräseranzugsschraube** | | **Fräseranzugsschraube mit Innensechskant** | | **Fräseranzugsschraube** mit Kühlmittel 4x90° | | **Schlüssel** | |
|---|---|---|---|---|---|---|---|---|---|---|---|
| | | | | | | | | 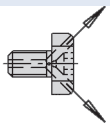 | | | |
| **Bestell-Nr.**<br>Code No.<br>No. de cde. | **$d_1$** | **Bestell-Nr.**<br>Code No.<br>No. de cde. | **$d_1$** | **Bestell-Nr.**<br>Code No.<br>No. de cde. | **$d_1$** | **Bestell-Nr.**<br>Code No.<br>No. de cde. | **$d_1$** | **Bestell-Nr.**<br>Code No.<br>No. de cde. | **$d_1$** | **Bestell-Nr.**<br>Code No.<br>No. de cde. | **$d_1$** |
| 04.016.200 | 16 | 04.016.300 | 16 | 02.047.002 | 16 | 02.049.002 | 16 | 02.049.202 | 16 | 02.048.002 | 16 |
| 04.016.201 | 22 | 04.016.301 | 22 | 02.047.003 | 22 | 02.049.003 | 22 | 02.049.203 | 22 | 02.048.003 | 22 |
| 04.016.202 | 27 | 04.016.302 | 27 | 02.047.004 | 27 | 02.049.004 | 27 | 02.049.204 | 27 | 02.048.004 | 27 |
| 04.016.203 | 32 | 04.016.303 | 32 | 02.047.005 | 32 | 02.049.005 | 32 | 02.049.205 | 32 | 02.048.005 | 32 |
| 04.016.204 | 40 | 04.016.303 | 40 | 02.047.006 | 40 | 02.049.006 | 40 | 02.049.206 | 40 | 02.048.006 | 40 |

# Aufsteckfräsdorne

## DIN 69 871 Teil 1 Form AD, mit festen Mitnehmern und vergrößerter Anlagefläche

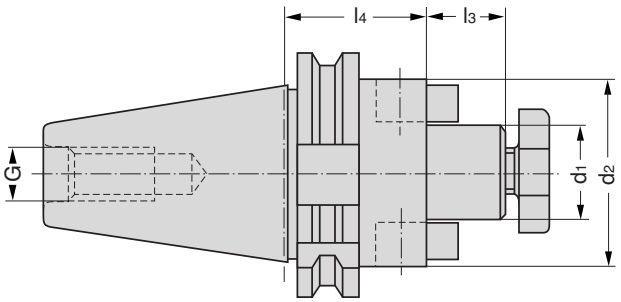


**Arbors with integral clutch drive lugs and enlarged contact surface, for shell and face mills DIN 69 871 Part 1 Form AD**

**Mandrins porte-fraises avec entraineurs fixes et à surface de portée agrandie suivant DIN 69 871 section 1, forme AD**

### DEUTSCH

**Verwendung:** Zur Aufnahme von Fräsern mit Quernut.

**Ausführung:** Zulässiger Rundlauf des Kegels zum Zapfen $d_1$ = 0,01 mm.

**Lieferumfang:** Mit Mitnehmer und Fräseranzugsschraube.

**Symbole:** ⑤ = zusätzlich vier Gewindebohrungen nach DIN 2079.

### ENGLISH

**Application:** For mounting clutch-drive milling cutters.

**Execution:** Admissable concentricity devitation of the external taper in relation to the journal $d_1$ = 0,01 mm.

**Scope of supply:** With cutter retaining screw and drive key.

**Symboles:** ⑤ = additionally provided with four threaded holes to DIN 2079.

### FRANCAIS

**Application:** Pour la fixation de fraises à rainure transversale.

**Exécution:** Faux-round admissible du cône extérieur pas rapport au rapport au tourillon $d_1$ = 0,01 mm.

**Entendue de livraison:** Avec vis de blocage des fraises et entraineur.

**Symboles:** ⑤ = ont en supplément quatre trous taraudés suivant DIN 2079.

| **Bestell-Nr.** Code No. No. de cde. | **Kegel** Taper Cône | **$d_1$** | **$d_2$** | **$l_3$** | **$l_4$** | **G** | **Gewicht kg** Weight Poids |
|---|---|---|---|---|---|---|---|
| 64.02.045.005 | SK 30 | 16 | 40 | 17 | 35 | M 12 | 0,5 |
| 64.02.045.002 | | 22 | 50 | 19 | 50 | | 0,9 |
| 64.02.045.007 | | 22 | 50 | 19 | 70 | | 1,1 |
| 64.02.045.003 | | 27 | 60 | 21 | 50 | | 1,0 |
| 64.02.045.004 | | 32 | 50 | 24 | 50 | | 1,2 |
| 28.02.045.005 | SK 40 | 16 | 40 | 17 | 35 | M 16 | 1,0 |
| 28.02.045.006 | | 22 | 50 | 19 | 35 | | 1,1 |
| 28.02.045.007 | | 27 | 60 | 21 | 35 | | 1,2 |
| 28.02.045.008 | | 32 | 78 | 24 | 50 | | 1,8 |
| 28.02.045.009 | | 40 | 89 | 27 | 50 | | 2,0 |
| 30.02.045.011 | SK 50 | 16 | 40 | 17 | 35 | M 24 | 2,6 |
| 30.02.045.012 | | 22 | 50 | 19 | 35 | | 2,9 |
| 30.02.045.019 | | 22 | 50 | 19 | 70 | | 3,2 |
| 30.02.045.013 | | 27 | 60 | 21 | 35 | | 3,1 |
| 30.02.045.014 | | 32 | 78 | 24 | 35 | | 3,4 |
| 30.02.045.015 ⑤ | | 40 | 89 | 27 | 50 | | 4,4 |
| 30.02.045.016 | | 50 | 120 | 30 | 70 | | 7,1 |
| 30.02.045.017 | | 60 | 128 | 50 | 80 | | 7,8 |
| 31.02.045.012 | SK 50 | 22 | 50 | 19 | 60 | M 24 | 9,5 |
| 31.02.045.013 | | 27 | 60 | 21 | 50 | | 9,8 |
| 31.02.045.018 | | 32 | 78 | 24 | 35 | | 9,5 |
| 31.02.045.014 | | 32 | 78 | 24 | 60 | | 10,7 |
| 31.02.045.015 | | 40 | 89 | 27 | 50 | | 10,6 |
| 31.02.045.017 | | 60 | 128 | 50 | 50 | | 13,0 |

### Ersatzteile/Spare parts/Pièces de rechange

**Mitnehmer** Drive key Entraineur

| **Bestell-Nr.** Code No. No. de cde. | **$d_1$** |
|---|---|
| 04.016.200 | 16 |
| 04.016.201 | 22 |
| 04.016.202 | 27 |
| 04.016.203 | 32 |
| 04.016.204 | 40 |
| 04.016.205 | 50 |
| 04.016.206 | 60 |

**Mitnehmer-Schraube** Drive screw Entraineur vis

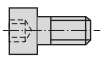

| **Bestell-Nr.** Code No. No. de cde. | **$d_1$** |
|---|---|
| 04.016.300 | 16 |
| 04.016.301 | 22 |
| 04.016.302 | 27 |
| 04.016.303 | 32 |
| 04.016.303 | 40 |
| 04.016.303 | 50 |
| 04.016.304 | 60 |

**Fräseranzugsschraube** Cutter retaining screws Vis de bloçage de la fraise

| **Bestell-Nr.** Code No. No. de cde. | **$d_1$** |
|---|---|
| 02.047.002 | 16 |
| 02.047.003 | 22 |
| 02.047.004 | 27 |
| 02.047.005 | 32 |
| 02.047.006 | 40 |
| 02.047.007 | 50 |
| 02.047.008 | 60 |

**Fräseranzugsschraube mit Innensechskant** Cutter retaining screw with hexagon socket Vis de serrage de fraise a six pans creux

| **Bestell-Nr.** Code No. No. de cde. | **$d_1$** |
|---|---|
| 02.049.002 | 16 |
| 02.049.003 | 22 |
| 02.049.004 | 27 |
| 02.049.005 | 32 |
| 02.049.006 | 40 |
| 02.049.007 | 50 |
| 02.049.008 | 60 |

**Schlüssel** Wrenches Clé

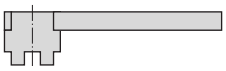

| **Bestell-Nr.** Code No. No. de cde. | **$d_1$** |
|---|---|
| 02.048.002 | 16 |
| 02.048.003 | 22 |
| 02.048.004 | 27 |
| 02.048.005 | 32 |
| 02.048.006 | 40 |
| 02.048.007 | 50 |
| 02.048.008 | 60 |

# Aufsteckfräsdorne lang

## DIN 69 871 Teil 1 Form AD+B, mit festen Mitnehmern und vergrößerter Anlagefläche

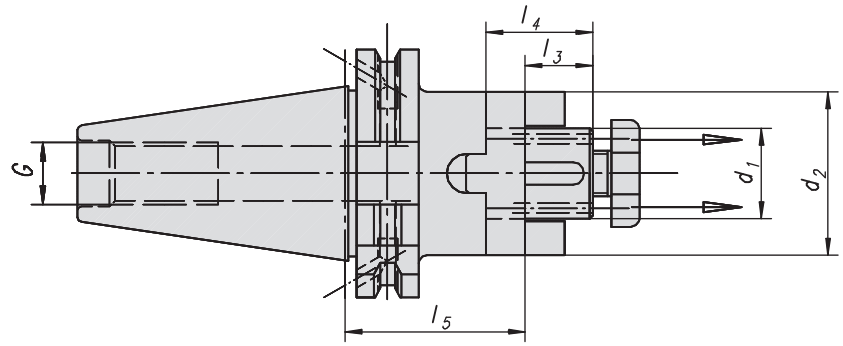


**Arbors with integral clutch drive lugs and enlarged contact surface, for shell and face mills DIN 69 871 Part 1 Form AD**

**Mandrins porte-fraises avec entraineurs fixes et à surface de portée agrandie suivant DIN 69 871 section 1, forme AD**

| **Bestell-Nr.** Code No. No. de cde. | **Kegel** Taper Cône | $d_1$ | $d_2$ | $l_3$ | $l_4$ | G | |
|---|---|---|---|---|---|---|---|
| 28.02.045.120 | SK 40 | 16 | 40 | 17 | 130 | M 16 | |
| | | | | | | | |
| 30.02.045.312 | SK 50 | 16 | 40 | 17 | 100 | M 24 | |
| 30.02.045.313 | | 22 | 48 | 19 | 100 | | |
| 30.02.045.314 | | 27 | 60 | 21 | 100 | | |
| 30.02.045.315 | | 32 | 78 | 24 | 100 | | |
| 30.02.045.316 | | 40 | 89 | 27 | 100 | | |
| 30.02.045.325 | | 40 | 89 | 27 | 130 | | |
| | | | | | | | |
| 30.02.045.412 | SK 50 | 16 | 40 | 17 | 160 | M 24 | |
| 30.02.045.413 | | 22 | 48 | 19 | 160 | | |
| 30.02.045.414 | | 27 | 60 | 21 | 160 | | |
| 30.02.045.415 | | 32 | 78 | 24 | 160 | | |
| 30.02.045.416 | | 40 | 89 | 27 | 160 | | |
| 30.02.045.417 | | 50 | 120 | 30 | 160 | | |
| | | | | | | | |
| 30.02.045.513 | SK 50 | 22 | 48 | 19 | 200 | M 24 | |
| 30.02.045.514 | | 27 | 60 | 21 | 200 | | |
| 30.02.045.515 | | 32 | 78 | 24 | 200 | | |
| 30.02.045.516 | | 40 | 89 | 27 | 200 | | |
| | | | | | | | |
| 30.02.045.553 | SK 50 | 22 | 48 | 19 | 300 | M 24 | |
| 30.02.045.555 | | 27 | 60 | 21 | 240 | | |
| 30.02.045.554 | | 27 | 60 | 21 | 250 | | |
| 30.02.045.557 | | 32 | 78 | 24 | 300 | | |
| 30.02.045.559 | | 40 | 89 | 27 | 350 | | |
| | | | | | | | |
| 31.02.045.002 | SK 60 | 22 | 48 | 19 | 130 | M 30 | |
| 31.02.045.023 | | 22 | 48 | 19 | 230 | | |
| 31.02.045.036 | | 40 | 89 | 27 | 130 | | |

**Ersatzteile/Spare parts/Pièces de rechange**

**Mitnehmer**
Drive key
Entraîneur

| **Bestell-Nr.** Code No. No. de cde. | $d_1$ |
|---|---|
| 04.016.200 | 16 |
| 04.016.201 | 22 |
| 04.016.202 | 27 |
| 04.016.203 | 32 |
| 04.016.204 | 40 |

**Mitnehmer-Schraube**
Drive screw
Entraîneur vis

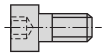

| **Bestell-Nr.** Code No. No. de cde. | $d_1$ |
|---|---|
| 04.016.300 | 16 |
| 04.016.301 | 22 |
| 04.016.302 | 27 |
| 04.016.303 | 32 |
| 04.016.303 | 40 |

**Fräseranzugsschraube**
Cutter retaining screws
Vis de bloçage de la fraise

| **Bestell-Nr.** Code No. No. de cde. | $d_1$ |
|---|---|
| 02.047.002 | 16 |
| 02.047.003 | 22 |
| 02.047.004 | 27 |
| 02.047.005 | 32 |
| 02.047.006 | 40 |

**Fräseranzugsschraube mit Innensechskant**
Cutter retaining screw with hexagon socket
Vis de serrage de fraise a six pans creux

| **Bestell-Nr.** Code No. No. de cde. | $d_1$ |
|---|---|
| 02.049.002 | 16 |
| 02.049.003 | 22 |
| 02.049.004 | 27 |
| 02.049.005 | 32 |
| 02.049.006 | 40 |

**Schlüssel**
Wrenches
Clé

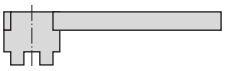

| **Bestell-Nr.** Code No. No. de cde. | $d_1$ |
|---|---|
| 02.048.002 | 16 |
| 02.048.003 | 22 |
| 02.048.004 | 27 |
| 02.048.005 | 32 |
| 02.048.006 | 40 |

# Aufsteckfräsdorne mit Kühlschmierstoff-Zufuhr

## DIN 69 871 Teil 1 Form AD+B, mit festen Mitnehmern und vergrößerter Anlagefläche

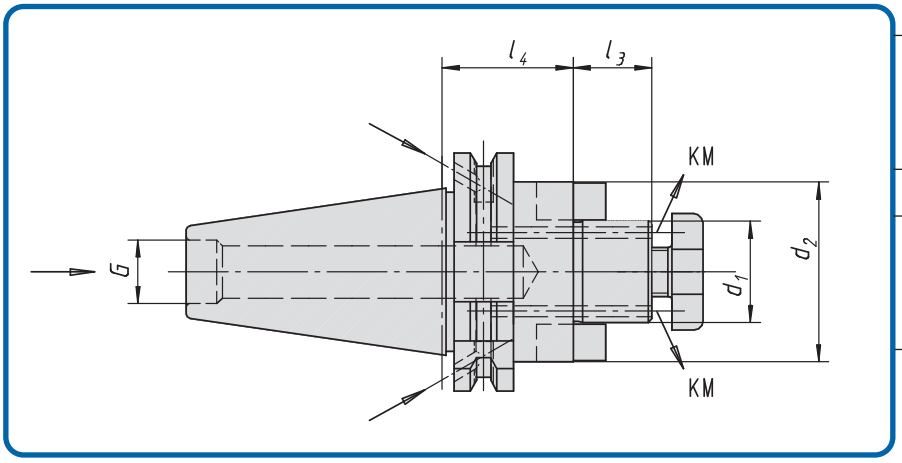


**Arbors with integral clutch drive lugs and enlarged contact surface, for shell and face mills DIN 69 871 Part 1 Form AD+B**

**Mandrins porte-fraises avec entraineurs fixes et à surface de portée agrandie suivant DIN 69 871 section 1, forme AD+B**

**DEUTSCH**

**Verwendung:** Zur Aufnahme von Fräsern mit Quernut.

**Ausführung:** Zulässiger Rundlauf des Kegels zum Zapfen $d_1$ = 0,01 mm.

**Lieferumfang:** Mit Mitnehmer und Fräseranzugsschraube.

**Symbole:** ⑤ = zusätzlich vier Gewindebohrungen nach DIN 2079.

**ENGLISH**

**Application:** For mounting clutch-drive milling cutters.

**Execution:** Admissable concentricity devitation of the external taper in relation to the journal $d_1$ = 0,01 mm.

**Scope of supply:** With cutter retaining screw and drive key.

**Symboles:** ⑤ = additionally provided with four threaded holes to DIN 2079.

**FRANCAIS**

**Application:** Pour la fixation de fraises à rainure transversale.

**Exécution:** Faux-round admissible du cône extérieur pas rapport au rapport au tourillon $d_1$ = 0,01 mm.

**Entendue de livraison:** Avec vis de blocage des fraises et entraineur.

**Symboles:** ⑤ = ont en supplément quatre trous taraudés suivant DIN 2079.

| **Bestell-Nr.** Code No. No. de cde. | **Kegel** Taper Cône | **$d_1$** | **$d_2$** | **$l_3$** | **$l_4$** | **G** | |
|---|---|---|---|---|---|---|---|
| 28.02.045.255 | SK 40 | 16 | 40 | 17 | 35 | M 16 | |
| 28.02.045.256 | | 22 | 48 | 19 | 35 | | |
| 28.02.045.257 | | 27 | 60 | 21 | 35 | | |
| 28.02.045.258 | | 32 | 78 | 24 | 50 | | |
| 28.02.045.259 | | 40 | 89 | 27 | 50 | | |
| 28.02.045.265 | SK 40 | 16 | 40 | 17 | 260 | | |
| 28.02.045.266 | | 22 | 48 | 19 | 260 | | |
| 28.02.045.267 | | 27 | 60 | 21 | 260 | | |
| 28.02.045.268 | | 32 | 78 | 24 | 260 | | |
| 28.02.045.269 | | 40 | 89 | 27 | 260 | | |
| 30.02.045.251 | SK 50 | 16 | 40 | 17 | 35 | M 24 | |
| 30.02.045.252 | | 22 | 48 | 19 | 35 | | |
| 30.02.045.253 | | 27 | 60 | 21 | 35 | | |
| 30.02.045.254 | | 32 | 78 | 24 | 35 | | |
| 30.02.045.255 | | 40 | 89 | 27 | 50 | | |
| 30.02.045.256 | | 50 | 120 | 30 | 70 | | |
| 30.02.045.257 | | 60 | 128 | 50 | 80 | | |
| 30.02.045.351 | SK 50 | 16 | 40 | 17 | 100 | M 24 | |
| 30.02.045.353 | | 22 | 48 | 19 | 100 | | |
| 30.02.045.354 | | 27 | 60 | 21 | 100 | | |
| 30.02.045.355 | | 32 | 78 | 24 | 100 | | |
| 30.02.045.356 | | 40 | 89 | 27 | 100 | | |
| 30.02.045.359 | | 50 | 120 | 30 | 100 | | |
| 30.02.045.452 | SK 50 | 16 | 40 | 17 | 160 | M 24 | |
| 30.02.045.453 | | 22 | 48 | 19 | 160 | | |
| 30.02.045.454 | | 27 | 60 | 21 | 160 | | |
| 30.02.045.455 | | 32 | 78 | 24 | 160 | | |
| 30.02.045.456 | | 40 | 89 | 27 | 160 | | |
| 30.02.045.457 | | 50 | 120 | 30 | 160 | | |
| 30.02.045.522 | SK 50 | 16 | 40 | 17 | 200 | | |
| 30.02.045.523 | | 22 | 48 | 19 | 200 | | |
| 30.02.045.524 | | 27 | 60 | 21 | 200 | | |
| 30.02.045.525 | | 32 | 78 | 24 | 200 | | |
| 30.02.045.526 | | 40 | 89 | 27 | 200 | | |
| 31.02.045.012 | SK 60 | 22 | 48 | 19 | 60 | M 30 | |
| 31.02.045.013 | | 27 | 60 | 21 | 50 | | |
| 31.02.045.014 | | 32 | 78 | 24 | 60 | | |
| 31.02.045.015 | | 40 | 89 | 27 | 50 | | |
| 31.02.045.017 | | 60 | 128 | 50 | 50 | | |

**Ersatzteile Seite 17/ Spare parts page 17/ Pièces de rechange page 17**

# Aufsteckfräsdorne mit Kühlmittel + Zubehör
## mit Fräseranzugsschrauben und Kühlschmierstoffbohrungen

**Beispiel 1**

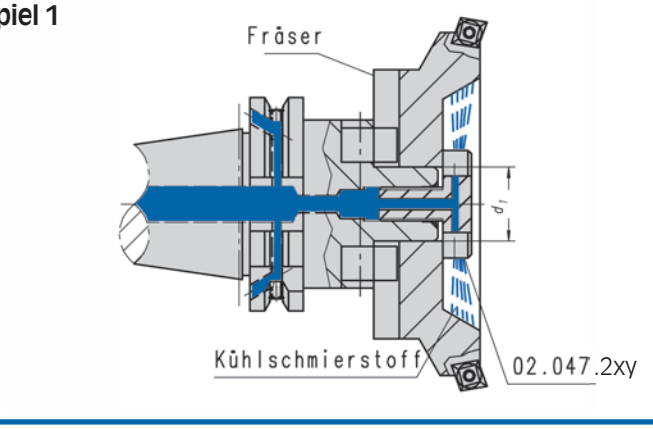


**ab Lager**

**Beispiel 2**

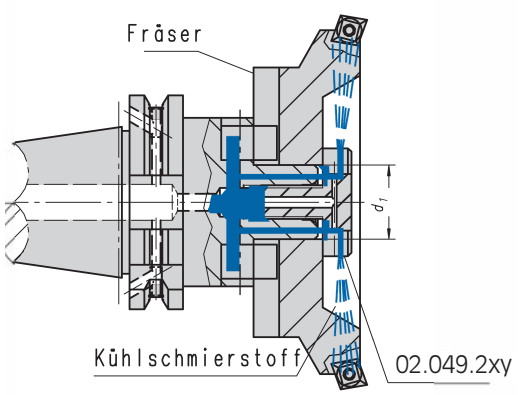


**ab Lager**

## Fräseranzugsschrauben mit KM-Zufuhr

Zubehör / Accessories / Accessoires

**Beispiel - 1**

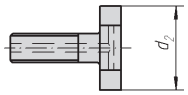


| Bestell-Nr. Code No. No. de cde. | $d_1$ | $d_2$ |
|---|---|---|
| 02.047.201 | ø 13 | ø 15 |
| 02.047.202 | ø 16 | ø 17 |
| 02.047.203 | ø 22 | ø 20 |
| 02.047.204 | ø 27 | ø 28 |
| 02.047.205 | ø 32 | ø 35 |
| 02.047.206 | ø 40 | ø 42 |
| 02.047.207 | ø 50 | ø 52 |
| 02.047.208 | ø 60 | ø 63 |

**Beispiel - 2**

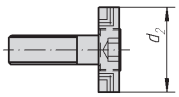


| Bestell-Nr. Code No. No. de cde. | $d_1$ | $d_2$ |
|---|---|---|
| 02.049.201 | ø 13 | ø 15 |
| 02.049.202 | ø 16 | ø 17 |
| 02.049.203 | ø 22 | ø 20 |
| 02.049.204 | ø 27 | ø 28 |
| 02.049.205 | ø 32 | ø 35 |
| 02.049.206 | ø 40 | ø 42 |
| 02.049.207 | ø 50 | ø 52 |
| 02.049.208 | ø 60 | ø 63 |

# Aufnahmedorne

## DIN 69 871 Teil 1 Form A, für Messerköpfe mit Innenzentrierung

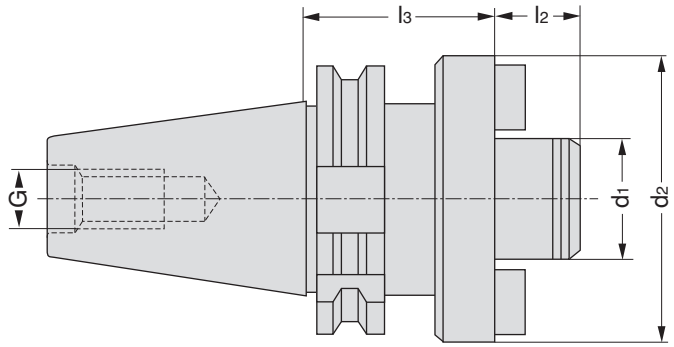


**Centering arbors for milling cutters with minor diameter fit DIN 69 871 Part 1 Form A**

**Mandrins porte-pièces pour tetes porte-lames à centrage intérieur suivant DIN 69871 section 1 forme A.**

### DEUTSCH

**Verwendung:** Zur Aufnahme von Messerköpfen.

**Ausführung:** Zulässige Rundlaufabweichung des Kegels zum Zapfen $d_1$ = 0,01 mm.

**Lieferumfang:** Mit zwei eingesetzten Mitnehmersteinen DIN 2079 nach Art.-Nr. 04.016.

### ENGLISH

**Application:** For mounting milling cutters.

**Execution:** Admissable concentricity devitation of the external taper in relation to the journal $d_1$ = 0,01 mm

**Scope of supply:** With two inserted DIN 2079 drive keys as Code No. 04.016.

### FRANCAIS

**Application:** Pour la fixation des tetes pour lames.

**Exécution:** Faux-round admissible du cône extérieur pas rapport au tourillon $d_1$ = 0,01 mm.

**Etendue de la fourniture:** Avec deux coulisseaux d'entraînement suivant DIN 2079 d'après le No. d'article 04.016.

| **Bestell-Nr.** Code No. No.de cde. | **Kegel** Taper Cône | **Messerkopfaufnahme** Milling cutter mount Empreinte de fixation des têtes porte-lames | $d_1$ | $d_2$ | $l_2$ | $l_3$ | G | **Gewicht kg** Weight Poids |
|---|---|---|---|---|---|---|---|---|
| 28.04.006.001 | SK 40 | ISO 30 | 32 | 70,3 | 25 | 60 | M 16 | 1,9 |
| 28.04.006.002 | | ISO 40 | 32 | 89,3 | 30 | 60 | | 2,4 |
| 28.04.006.003 | | ISO 40 | 40 | 89,3 | 30 | 60 | | 2,5 |
| 30.04.006.004 | SK 50 | ISO 40 | 32 | 89,3 | 30 | 70 | M 24 | 5,2 |
| 30.04.006.005 | | ISO 40 | 40 | 89,3 | 30 | 70 | | 5,2 |
| 30.04.006.006 | | ISO 50 | 50 | 129,1 | 40 | 70 | | 7,3 |
| 30.04.006.007 | | ISO 50 | 60 | 129,1 | 40 | 70 | | 7,5 |
| 30.04.006.008 | SK 50 | ISO 30 | 27 | 70,3 | 25 | 70 | M24 | 5,2 |
| 30.04.006.009 | | ISO 30 | 32 | 89,3 | 30 | 70 | | 5,6 |
| 30.04.006.010 | | ISO 50 | 60 | 129,1 | 40 | 100 | | 7,6 |
| 30.04.006.011 | | ISO 50 | 60 | 129,1 | 40 | 150 | | 10,4 |
| 30.04.006.207 | SK 50/AD+B | ISO 50 | 60 | 129,1 | 40 | 70 | | 7,5 |
| 30.04.006.208 | AD+B | ISO 50 | 60 | 129,1 | 40 | 150 | | 11,6 |
| 30.04.006.214 | AD | ISO 50 | 60 | 129,1 | 40 | 160 | | 12,7 |
| 31.04.006.001 | SK 60 | ISO 40 | 32 | 70,3 | 30 | 60 | | 9,7 |
| 31.04.006.002 | | ISO 40 | 40 | 89,3 | 30 | 60 | | 11 |
| 31.04.006.011 | | ISO 40 | 40 | 89,3 | 30 | 70 | | 11,6 |
| 31.04.006.012 | | ISO 40 | 40 | 89,3 | 30 | 100 | | 12,2 |
| 31.04.006.003 | | ISO 50 | 50 | 129,1 | 40 | 70 | | 13,1 |
| 31.04.006.004 | | ISO 50 | 60 | 129,1 | 40 | 70 | | 14,8 |
| 31.04.006.016 | | ISO 60 | 60 | 221 | 40 | 80 | | 22,5 |
| 31.04.006.005 | | ISO 60 | 60 | 221 | 40 | 82 | | 22,5 |
| 31.04.006.015 | | ISO 60 | 60 | 221 | 40 | 165 | | 31,4 |

### Ersatzteile/Spare parts/Pièces de rechange

**Mitnehmersteine**
Inserts
Coulisseaux d'entraînement

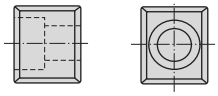

**Bestell-Nr.**
Order no.
No. de cde.

| | |
|---|---|
| 04.016.001 | ISO 30 |
| 04.016.002 | ISO 40 |
| 04.016.003 | ISO 50 |
| 04.016.004 | ISO 50 |

**Schraube**
Screw
Vis

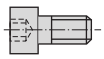

**Bestell-Nr.**
Order no.
No. de cde.

| | |
|---|---|
| 04.016.101 | ISO 30 |
| 04.016.101 | ISO 40 |
| 04.016.103 | ISO 50 |
| 04.016.112 | ISO 60 |

# Spannzangenfutter OZ

## DIN 69 871 Teil 1 Form AD+B, für Spannzangen mit Kegel 1:10 / DIN 6391 / 6388

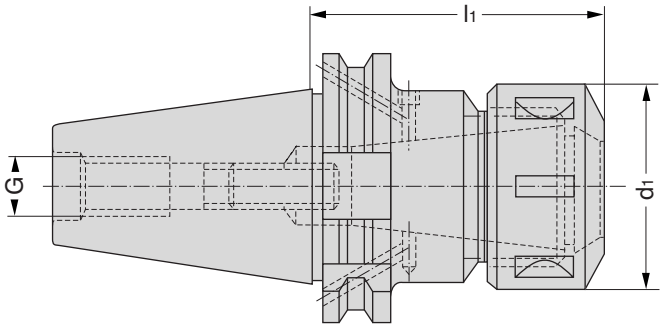


**collet chucks for collets with cone 1:10 / OZ / 6388 DIN 69 871 Part 1 Form B**

**Plateau de serrage pour fraises avec cône 1:10 / OZ / 6388 DIN 69 871 section 1, forme B**

### DEUTSCH

**Verwendung:** Zur Aufnahme von Werkzeugen mit Zylinderschaft in Spannzangen mit innerer Kühlmittelzuführung. Spannzangen müssen vulkanisiert sein.

**Ausführung:** Zulässige Rundlaufabweichung des Außenkegels zum Innenkegel 0,008 mm.

**Hinweis:** Spannzangen nach Art.-Nr. 05.021. Kurzspannzangen nach Art.-Nr. 05.028.

### ENGLISH

**Application:** For mounting straight shank tools with internal coolant feed in collets. The collets used must be vulcanised.

**Execution:** Admissable concentricity devitation of the external taper in relation to the internal taper=0,008 mm

**Note:** For use with collets as Code No. 05.021. Short collets as Code No. 05.028.

### FRANCAIS

**Application:** Pour la fixation d'outils à queue cylindrique dans les pinces de serrage à raccord d'alimentation en liquide d'arrosage. Les pinces de serrage doivent etre vulcanisées.

**Exécution:** Faux-round admissible du cône extérieur pas rapport au cône intérieur = 0,008 mm.

**Observation:** Pinces de serrage suivant l'article No. 05.021. Pinces de serrage courtes suivant l'article No. 05.028.

| **Bestell-Nr.** Code No. No. de cde. | **Kegel** Taper Cône | **Spannbereich** Chucking range Plage de serrage | $l_1$ | $d_1$ | G |
|---|---|---|---|---|---|
| 64.05.006.201 | SK 30 | 2 – 16 | 70 | 43 | M 12 |
| 64.05.006.202 | | 2 – 25 | 80 | 60 | |
| 28.05.006.201 | SK 40 | 2 – 16 | 70 | 43 | M 16 |
| 28.05.006.202 | | 2 – 25 | 70 | 60 | |
| 28.05.006.203 | | 3 – 32 | 90 | 72 | |
| 28.05.006.204 | | 6 – 40 | 130 | 90 | |
| 28.05.006.215 | SK 40 | 2 – 16 | 100 | 43 | M 16 |
| 28.05.006.216 | | 2 – 16 | 160 | 43 | |
| 28.05.006.217 | | 2 – 16 | 200 | 43 | |
| 28.05.006.218 | | 2 – 25 | 100 | 60 | |
| 28.05.006.219 | | 2 – 25 | 160 | 60 | |
| 28.05.006.220 | | 2 – 25 | 200 | 60 | |
| 30.05.006.201 | SK 50 | 2 – 16 | 70 | 43 | M 24 |
| 30.05.006.202 | | 2 – 25 | 70 | 60 | |
| 30.05.006.203 | | 3 – 32 | 80 | 72 | |
| 30.05.006.204 | | 6 – 40 | 90 | 85 | |
| 30.05.006.205 | | 8 – 50 | 100 | 100 | |
| 30.05.006.215 | SK 50 | 2 – 16 | 100 | 43 | M 24 |
| 30.05.006.216 | | 2 – 16 | 160 | 43 | |
| 30.05.006.217 | | 2 – 16 | 200 | 43 | |
| 30.05.006.220 | | 2 – 25 | 100 | 60 | |
| 30.05.006.221 | | 2 – 25 | 160 | 60 | |
| 30.05.006.222 | | 2 – 25 | 200 | 60 | |
| 30.05.006.223 | | 3 – 32 | 160 | 72 | |
| 30.05.006.225 | | 6 – 40 | 160 | 85 | |
| 30.05.006.226 | | 6 – 40 | 200 | 85 | |
| 31.05.006.022 | SK 60 | 2 – 25 | 200 | 60 | M 30 |
| 31.05.006.025 | | 6 – 40 | 200 | 85 | |

### Ersatzteile/Spare parts/Pièces de rechange

**Spannmutter** Tightening nuts Ecrou de serrage

| **Bestell-Nr.** Code No. No. de cde. | $d_1$ |
|---|---|
| 05.029.001 | 2 – 16 |
| 05.029.002 | 2 – 25 |
| 05.029.003 | 3 – 32 |
| 05.029.004 | 6 – 40 |
| 05.029.005 | 8 – 50 |

**Schlüsseleinsatz** Key insert Insertion de clef

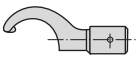

| **Bestell-Nr.** Code No. No. de cde. | $d_1$ |
|---|---|
| 05.029.251 | 2 – 16 |
| 05.029.252 | 2 – 25 |
| 05.029.253 | 3 – 32 |
| 05.029.254 | 6 – 40 |

**Drehmomentschlüssel** Dynamometric key Clef dynamométrique

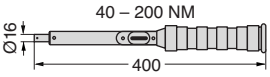


| **Bestell-Nr.** Code No. No. de cde. |
|---|
| 05.029.701 |

**Verstellschraube** Adjusting screws Vis de réglage

| **Bestell-Nr.** Code No. No. de cde. | $d_1$ |
|---|---|
| 05.032.805 | 2 – 16 |
| 05.032.805 | 2 – 25 |
| 05.032.805 | 3 – 32 |
| 05.032.806 | 6 – 40 |
| 05.032.806 | 8 – 50 |

DIN 6388 Form B

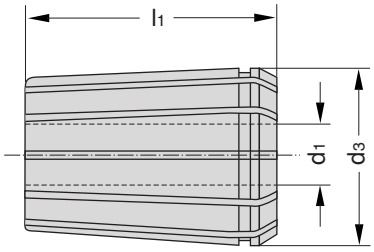


## Collets double slotted DIN 6388 form B

## Pinces de serrage à entaillage double DIN 6388 forme B

### DEUTSCH

**Verwendung:** Zum Spannen von Werkzeugen mit Zylinderschaft und Spiralbohrern auf der Führungsphase.

**Hinweis:** Spannzangen in vulkanisierter Ausführung lieferbar.

### ENGLISH

**Application:** For gripping straight-shank milling cutters and twist drills on the margin.

**Note:** Collets are available in vulcanized execution.

### FRANCAIS

**Application:** Pour serrage d'outils à queue cylindrique et des forets hélicoidaux sur le listel.

**Observation:** Pinces de serrage disponibles en execution vulcanisée.

| Bestell-Nr. Code No. No. de cde. | Spannbereich Chucking range Plage de serrage | $d_1$ | $d_3$ | $l_1$ |
|---|---|---|---|---|
| 05.028.005 | 2 – 16 (415 E) | 4,0 | 25,5 | 40 |
| 05.028.006 | | 4,5 | | |
| 05.028.007 | | 5,0 | | |
| 05.028.008 | | 5,5 | | |
| 05.028.009 | | 6,0 | | |
| 05.028.010 | | 6,5 | | |
| 05.028.011 | | 7,0 | | |
| 05.028.012 | | 7,5 | | |
| 05.028.013 | | 8,0 | | |
| 05.028.014 | | 8,5 | | |
| 05.028.015 | | 9,0 | | |
| 05.028.016 | | 9,5 | | |
| 05.028.017 | | 10,0 | | |
| 05.028.018 | | 10,5 | | |
| 05.028.019 | | 11,0 | | |
| 05.028.020 | | 11,5 | | |
| 05.028.021 | | 12,0 | | |
| 05.028.022 | | 12,5 | | |
| 05.028.023 | | 13,0 | | |
| 05.028.024 | | 13,5 | | |
| 05.028.025 | | 14,0 | | |
| 05.028.026 | | 14,5 | | |
| 05.028.027 | | 15,0 | | |
| 05.028.028 | | 15,5 | | |
| 05.028.029 | | 16,0 | | |
| 05.028.105 | 2 – 25 (462 E) | 4,0 | 35,05 | 52 |
| 05.028.106 | | 4,5 | | |
| 05.028.107 | | 5,0 | | |
| 05.028.108 | | 5,5 | | |
| 05.028.109 | | 6,0 | | |
| 05.028.110 | | 6,5 | | |
| 05.028.111 | | 7,0 | | |
| 05.028.112 | | 7,5 | | |
| 05.028.113 | | 8,0 | | |
| 05.028.114 | | 8,5 | | |
| 05.028.115 | | 9,0 | | |
| 05.028.116 | | 9,5 | | |
| 05.028.117 | | 10,0 | | |
| 05.028.118 | | 10,5 | | |
| 05.028.119 | | 11,0 | | |
| 05.028.120 | | 11,5 | | |
| 05.028.121 | | 12,0 | | |
| 05.028.122 | | 12,5 | | |
| 05.028.123 | | 13,0 | | |
| 05.028.124 | | 13,5 | | |
| 05.028.125 | | 14,0 | | |
| 05.028.126 | | 14,5 | | |
| 05.028.127 | | 15,0 | | |
| 05.028.128 | | 15,5 | | |
| 05.028.129 | | 16,0 | | |
| 05.028.130 | | 16,5 | | |
| 05.028.131 | | 17,0 | | |
| 05.028.132 | | 17,5 | | |
| 05.028.133 | | 18,0 | | |
| 05.028.134 | | 18,5 | | |
| 05.028.135 | | 19,0 | | |
| 05.028.136 | | 19,5 | | |
| 05.028.137 | | 20,0 | | |
| 05.028.138 | | 20,5 | | |
| 05.028.139 | | 21,0 | | |

| Bestell-Nr. Code No. No. de cde. | Spannbereich Chucking range Plage de serrage | $d_1$ | $d_3$ | $l_1$ |
|---|---|---|---|---|
| 05.028.140 | 2 – 25 (462 E) | 21,5 | 35,05 | 52 |
| 05.028.141 | | 22,0 | | |
| 05.028.142 | | 22,5 | | |
| 05.028.143 | | 23,0 | | |
| 05.028.144 | | 23,5 | | |
| 05.028.145 | | 24,0 | | |
| 05.028.146 | | 24,5 | | |
| 05.028.147 | | 25,0 | | |
| 05.028.201 | 3 – 32 (467 E) | 6,0 | 43,7 | 60 |
| 05.028.202 | | 6,5 | | |
| 05.028.203 | | 7,0 | | |
| 05.028.204 | | 7,5 | | |
| 05.028.205 | | 8,0 | | |
| 05.028.206 | | 8,5 | | |
| 05.028.207 | | 9,0 | | |
| 05.028.208 | | 9,5 | | |
| 05.028.209 | | 10,0 | | |
| 05.028.210 | | 10,5 | | |
| 05.028.211 | | 11,0 | | |
| 05.028.212 | | 11,5 | | |
| 05.028.213 | | 12,0 | | |
| 05.028.214 | | 12,5 | | |
| 05.028.215 | | 13,0 | | |
| 05.028.216 | | 13,5 | | |
| 05.028.217 | | 14,0 | | |
| 05.028.218 | | 14,5 | | |
| 05.028.219 | | 15,0 | | |
| 05.028.220 | | 15,5 | | |
| 05.028.221 | | 16,0 | | |
| 05.028.222 | | 16,5 | | |
| 05.028.223 | | 17,0 | | |
| 05.028.224 | | 17,5 | | |
| 05.028.225 | | 18,0 | | |
| 05.028.226 | | 18,5 | | |
| 05.028.227 | | 19,0 | | |
| 05.028.228 | | 19,5 | | |
| 05.028.229 | | 20,0 | | |
| 05.028.230 | | 20,5 | | |
| 05.028.231 | | 21,0 | | |
| 05.028.232 | | 21,5 | | |
| 05.028.233 | | 22,0 | | |
| 05.028.234 | | 22,5 | | |
| 05.028.235 | | 23,0 | | |
| 05.028.236 | | 23,5 | | |
| 05.028.237 | | 24,0 | | |
| 05.028.238 | | 24,5 | | |
| 05.028.239 | | 25,0 | | |
| 05.028.240 | | 25,5 | | |
| 05.028.241 | | 26,0 | | |
| 05.028.242 | | 26,5 | | |
| 05.028.243 | | 27,0 | | |
| 05.028.244 | | 27,5 | | |
| 05.028.245 | | 28,0 | | |
| 05.028.246 | | 28,5 | | |
| 05.028.247 | | 29,0 | | |
| 05.028.248 | | 29,5 | | |
| 05.028.249 | | 30,0 | | |
| 05.028.250 | | 30,5 | | |
| 05.028.251 | | 31,0 | | |
| 05.028.252 | | 31,5 | | |
| 05.028.253 | | 32,0 | | |

| Bestell-Nr. Code No. No. de cde. | Spannbereich Chucking range Plage de serrage | $d_1$ | $d_3$ | $l_1$ |
|---|---|---|---|---|
| 05.028.301 | 6 – 40 (468 E) | 10,0 | 52,2 | 68 |
| 05.028.302 | | 10,5 | | |
| 05.028.303 | | 11,0 | | |
| 05.028.304 | | 11,5 | | |
| 05.028.305 | | 12,0 | | |
| 05.028.306 | | 12,5 | | |
| 05.028.307 | | 13,0 | | |
| 05.028.308 | | 13,5 | | |
| 05.028.309 | | 14,0 | | |
| 05.028.310 | | 14,5 | | |
| 05.028.311 | | 15,0 | | |
| 05.028.312 | | 15,5 | | |
| 05.028.313 | | 16,0 | | |
| 05.028.314 | | 16,5 | | |
| 05.028.315 | | 17,0 | | |
| 05.028.316 | | 17,5 | | |
| 05.028.317 | | 18,0 | | |
| 05.028.318 | | 18,5 | | |
| 05.028.319 | | 19,0 | | |
| 05.028.320 | | 19,5 | | |
| 05.028.321 | | 20,0 | | |
| 05.028.322 | | 20,5 | | |
| 05.028.323 | | 21,0 | | |
| 05.028.324 | | 21,5 | | |
| 05.028.325 | | 22,0 | | |
| 05.028.326 | | 22,5 | | |
| 05.028.327 | | 23,0 | | |
| 05.028.328 | | 23,5 | | |
| 05.028.329 | | 24,0 | | |
| 05.028.330 | | 24,5 | | |
| 05.028.331 | | 25,0 | | |
| 05.028.332 | | 25,5 | | |
| 05.028.333 | | 26,0 | | |
| 05.028.334 | | 26,5 | | |
| 05.028.335 | | 27,0 | | |
| 05.028.336 | | 27,5 | | |
| 05.028.337 | | 28,0 | | |
| 05.028.338 | | 28,5 | | |
| 05.028.339 | | 29,0 | | |
| 05.028.340 | | 29,5 | | |
| 05.028.341 | | 30,0 | | |
| 05.028.342 | | 30,5 | | |
| 05.028.343 | | 31,0 | | |
| 05.028.344 | | 31,5 | | |
| 05.028.345 | | 32,0 | | |
| 05.028.346 | | 32,5 | | |
| 05.028.347 | | 33,0 | | |
| 05.028.348 | | 33,5 | | |
| 05.028.349 | | 34,0 | | |
| 05.028.350 | | 34,5 | | |
| 05.028.351 | | 35,0 | | |
| 05.028.352 | | 35,5 | | |
| 05.028.353 | | 36,0 | | |
| 05.028.354 | | 36,5 | | |
| 05.028.355 | | 37,0 | | |
| 05.028.356 | | 37,5 | | |
| 05.028.357 | | 38,0 | | |
| 05.028.358 | | 38,5 | | |
| 05.028.359 | | 39,0 | | |
| 05.028.360 | | 39,5 | | |
| 05.028.361 | | 40,0 | | |

# Spannzangenfutter ER
## DIN 69 871 Teil 1 Form AD

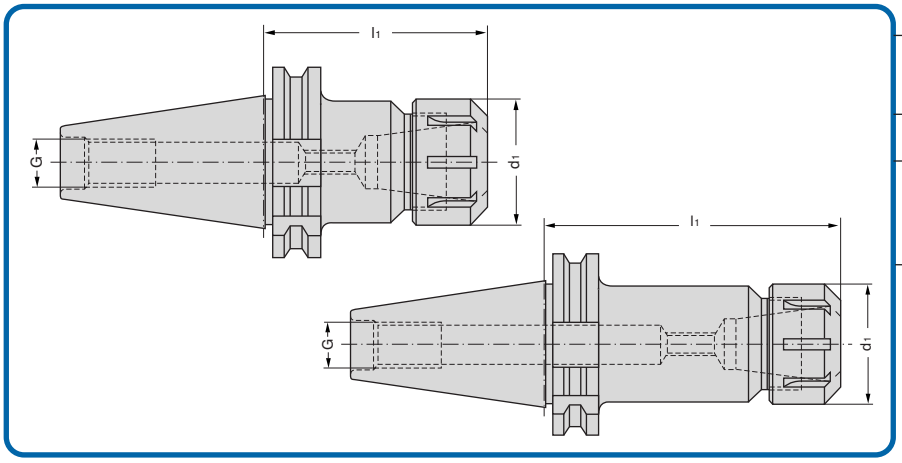


**collet chucks**
**ER DIN 69 871 Part 1 Form AD**

**Plateau de serrage pour fraises**
**ER suivant DIN 69 871**
**section 1 forme AD**

**DEUTSCH**

**Verwendung:** Zur Aufnahme von Werkzeugen mit Zylinderschaft in Spannzangen.

**Ausführung:** Zulässige Rundlaufabweichung des Außenkegels zum Innenkegel 0,003 mm.

**Hinweis:** Spannzangen nach Art.-Nr. 05.027.

**Lieferumfang:** Mit Spannmutter.

**ENGLISH**

**Application:** For mounting straight–shank tools in collets.

**Execution:** Admissable concentricity devitation of the external taper in relation to the internal taper = 0,003 mm

**Note:** For use with collets Art.-No. 05.027.

**Scope of supply:** With tightening nut.

**FRANCAIS**

**Application:** Pour la fixation d'outils à queue cylindrique dans les pinces de serrage.

**Exécution:** Faux-round admissible du cône extérieur pas rapport au cône intérieur = 0,003 mm

**Observation:** Pinces de serrage suivant l'article No. 05.027.

**Etendue de la fourniture:** Avec écrou de serrage.

| **Bestell-Nr.**<br>Code No.<br>No. de cde. | **Kegel**<br>Taper<br>Cône | **Spannbereich**<br>Chucking range<br>Plage de serrage | **$l_1$** | **$d_1$** | **G** | **Gewicht kg**<br>Weight<br>Poids |
|---|---|---|---|---|---|---|
| 64.05.008.005 | SK 30 | 1 – 6 ER 11 | 60 | 28 | M 12 | 0,3 |
| 64.05.008.006 | | 1 – 6 ER 11 | 100 | 28 | | 0,4 |
| 64.05.008.010 | | 1 – 10 ER 16 | 60 | 28 | | 0,5 |
| 64.05.008.011 | | 1 – 10 ER 16 | 100 | 28 | | 0,7 |
| 64.05.008.001 | | 1 – 16 ER 25 | 60 | 42 | | 0,7 |
| 64.05.008.002 | | 2 – 20 ER 32 | 70 | 50 | | 0,8 |
| | | | | | | |
| 28.05.008.010 | SK 40 | 1 – 10 ER 16 | 60 | 28 | M 16 | 0,9 |
| 28.05.008.011 | | 1 – 10 ER 16 | 100 | 28 | | 1,1 |
| 28.05.008.012 | | 1 – 10 ER 16 | 160 | 28 | | 1,4 |
| 28.05.008.013 | | 1 – 10 ER 16 | 200 | 28 | | 1,4 |
| 28.05.008.028 | | 1 – 13 ER 20 | 70 | 34 | | 0,9 |
| 28.05.008.029 | | 1 – 13 ER 20 | 100 | 34 | | 1,3 |
| 28.05.008.001 | | 1 – 16 ER 25 | 60 | 42 | | 1,0 |
| 28.05.008.016 | | 1 – 16 ER 25 | 100 | 42 | | 1,0 |
| 28.05.008.018 | | 1 – 16 ER 25 | 200 | 42 | | 1,0 |
| 28.05.008.002 | | 2 – 20 ER 32 | 70 | 50 | | 1,2 |
| 28.05.008.015 | | 2 – 20 ER 32 | 100 | 50 | | 1,2 |
| 28.05.008.021 | | 2 – 20 ER 32 | 160 | 50 | | 1,2 |
| 28.05.008.022 | | 2 – 20 ER 32 | 200 | 50 | | 1,2 |
| 28.05.008.003 | | 3 – 26 ER 40 | 70 | 63 | | 1,4 |
| 28.05.008.017 | | 3 – 26 ER 40 | 100 | 63 | | 1,4 |
| 28.05.008.026 | | 3 – 26 ER 40 | 160 | 63 | | 1,4 |
| 28.05.008.027 | | 3 – 26 ER 40 | 200 | 63 | | 1,4 |
| | | | | | | |
| 30.05.008.010 | SK 50 | 1 – 10 ER 16 Mini | 90 | 22 | | 2,6 |
| 30.05.008.011 | | 1 – 10 ER 16 | 100 | 28 | M 24 | 2,7 |
| 30.05.008.012 | | 1 – 10 ER 16 | 160 | 28 | | 3,2 |
| 30.05.008.015 | | 1 – 16 ER 25 | 70 | 42 | | 2,9 |
| 30.05.008.016 | | 1 – 16 ER 25 | 100 | 42 | | 3,2 |
| 30.05.008.017 | | 1 – 16 ER 25 | 160 | 42 | | 3,7 |
| 30.05.008.002 | | 2 – 20 ER 32 | 70 | 50 | | 2,8 |
| 30.05.008.020 | | 2 – 20 ER 32 | 100 | 50 | | 3,2 |
| 30.05.008.021 | | 2 – 20 ER 32 | 160 | 50 | | 4,3 |
| 30.05.008.003 | | 3 – 26 ER 40 | 80 | 63 | | 3,3 |
| 30.05.008.025 | | 3 – 26 ER 40 | 100 | 63 | | 4,5 |
| 30.05.008.026 | | 3 – 26 ER 40 | 160 | 63 | | 5,3 |
| 30.05.008.004 | | 10 – 34 ER 50 | 80 | 78 | | 3,5 |
| | | | | | | |
| 31.05.008.016 | SK 60 | 1 – 16 ER 25 | 100 | 42 | M 30 | 5,7 |
| 31.05.008.017 | | 2 – 20 ER 32 | 100 | 50 | | 6,0 |
| 31.05.008.025 | | 3 – 26 ER 40 | 100 | 63 | | 6,1 |
| 31.05.008.026 | | 10 – 34 ER 50 | 100 | 78 | | 10,9 |

# Spannzangenfutter ER
## DIN 69 871 Teil 1 Form AD + B

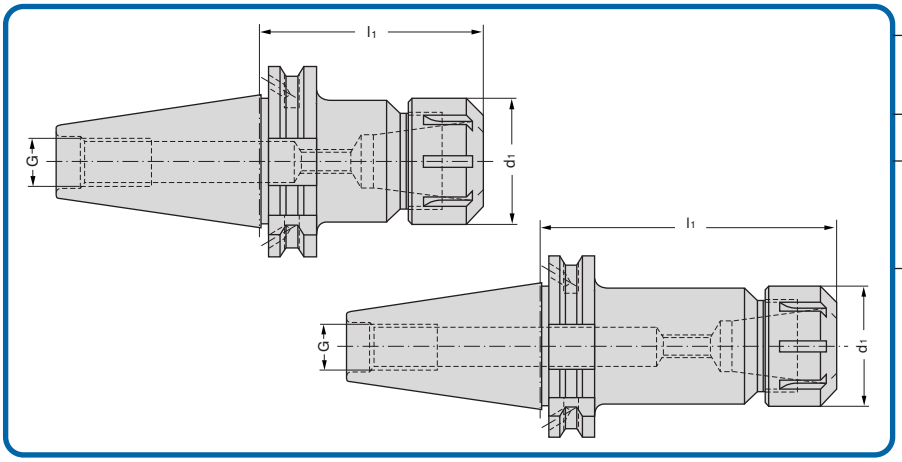


**collet chucks**
**ER DIN 69 871 Part 1 Form B**

**Plateau de serrage pour fraises**
**ER suivant DIN 69 871**
**section 1 forme B**

**DEUTSCH**

**Verwendung:** Zur Aufnahme von Werkzeugen mit Zylinderschaft in Spannzangen.

**Ausführung:** Zulässige Rundlaufabweichung des Außenkegels zum Innenkegel 0,003 mm.

**Hinweis:** Spannzangen nach Art.-Nr. 05.027.

**Lieferumfang:** Mit Spannmutter.

**ENGLISH**

**Application:** For mounting straight-shank tools in collets.

**Execution:** Admissable concentricity devitation of the external taper in relation to the internal taper = 0,003 mm

**Note:** For use with collets Art.-No. 05.027.

**Scope of supply:** With tightening nut.

**FRANCAIS**

**Application:** Pour la fixation d'outils à queue cylindrique dans les pinces de serrage.

**Exécution:** Faux-round admissible du cône extérieur pas rapport au cône intérieur = 0,003 mm

**Observation:** Pinces de serrage suivant l'article No. 05.027.

**Etendue de la fourniture:** Avec écrou de serrage.

| **Bestell-Nr.**<br>Code No.<br>No. de cde. | **Kegel**<br>Taper<br>Cône | **Spannbereich**<br>Chucking range<br>Plage de serrage | **$l_1$** | **$d_1$** | **G** | **Gewicht kg**<br>Weight<br>Poids |
|---|---|---|---|---|---|---|
| 64.05.008.210 | SK 30 | 1 – 10 ER 16 | 60 | 28 | M 12 | 0,5 |
| 64.05.008.211 | | 1 – 10 ER 16 | 100 | 28 | | 0,7 |
| 64.05.008.233 | | 1 – 13 ER 20 | 70 | 34 | | 0,6 |
| 64.05.008.201 | | 1 – 16 ER 25 | 65 | 42 | | 0,7 |
| 64.05.008.202 | | 2 – 20 ER 32 | 70 | 50 | | 0,8 |
| 28.05.008.233 | SK 40 | 1 – 6 ER 11 | 200 | 19 | M 16 | 0,9 |
| 28.05.008.210 | | 1 – 10 ER 16 | 60 | 28 | | 1,1 |
| 28.05.008.211 | | 1 – 10 ER 16 | 100 | 28 | | 1,2 |
| 28.05.008.212 | | 1 – 10 ER 16 | 160 | 28 | | 1,5 |
| 28.05.008.213 | | 1 – 10 ER 16 | 200 | 28 | | 1,8 |
| 28.05.008.201 | | 1 – 16 ER 25 | 65 | 42 | | 1,1 |
| 28.05.008.214 | | 1 – 16 ER 25 | 100 | 42 | | 1,3 |
| 28.05.008.215 | | 1 – 16 ER 25 | 160 | 42 | | 1,5 |
| 28.05.008.216 | | 1 – 16 ER 25 | 200 | 42 | | 1,9 |
| 28.05.008.202 | | 2 – 20 ER 32 | 70 | 50 | | 1,3 |
| 28.05.008.217 | | 2 – 20 ER 32 | 100 | 50 | | 1,7 |
| 28.05.008.218 | | 2 – 20 ER 32 | 160 | 50 | | 1,9 |
| 28.05.008.219 | | 2 – 20 ER 32 | 200 | 50 | | 2,1 |
| 28.05.008.203 | | 3 – 26 ER 40 | 70 | 63 | | 1,5 |
| 28.05.008.220 | | 3 – 26 ER 40 | 100 | 63 | | 1,8 |
| 28.05.008.221 | | 3 – 26 ER 40 | 160 | 63 | | 2,1 |
| 28.05.008.222 | | 3 – 26 ER 40 | 200 | 63 | | 2,5 |
| 30.05.008.211 | SK 50 | 1 – 10 ER 16 | 100 | 28 | M 24 | 3,1 |
| 30.05.008.212 | | 1 – 10 ER 16 | 160 | 28 | | 3,6 |
| 30.05.008.213 | | 1 – 10 ER 16 | 200 | 28 | | 3,8 |
| 30.05.008.216 | | 1 – 16 ER 25 | 100 | 42 | | 3,2 |
| 30.05.008.217 | | 1 – 16 ER 25 | 160 | 42 | | 3,6 |
| 30.05.008.218 | | 1 – 16 ER 25 | 200 | 42 | | 4,0 |
| 30.05.008.202 | | 2 – 20 ER 32 | 70 | 50 | | 3,3 |
| 30.05.008.220 | | 2 – 20 ER 32 | 100 | 50 | | 3,5 |
| 30.05.008.221 | | 2 – 20 ER 32 | 160 | 50 | | 3,8 |
| 30.05.008.222 | | 2 – 20 ER 32 | 200 | 50 | | 4,1 |
| 30.05.008.203 | | 3 – 26 ER 40 | 80 | 63 | | 3,5 |
| 30.05.008.225 | | 3 – 26 ER 40 | 100 | 63 | | 3,6 |
| 30.05.008.226 | | 3 – 26 ER 40 | 160 | 63 | | 5,1 |
| 30.05.008.227 | | 3 – 26 ER 40 | 200 | 63 | | 4,3 |
| 30.05.008.204 | | 10 – 34 ER 50 | 80 | 78 | | 3,8 |

# Spannzangenverlängerung OZ, ER

GEWEFA - SPANNWERKZEUGE -

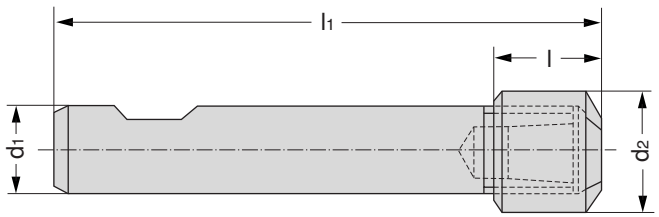


**Abb. 1**
Fig. 1

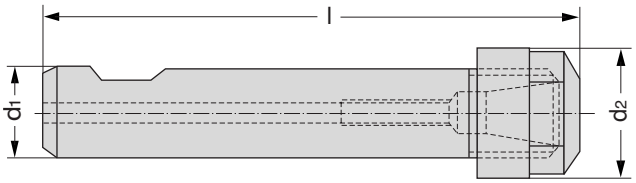


**Abb. 2**
Fig. 2

## Collet chuck extension pieces OZ, ER

## Allonge pour mandrins de serrage OZ, ER

**DEUTSCH**

**Verwendung:** Zur Bearbeitung bei tieferen Aussparungen.

**Hinweis:** Spannzangen nach Art.-Nr. 05.021/05.027.

**ENGLISH**

**Application:** For machining deep recesses.

**Note:** For use with collet chucks Code No. 05.021/05.027.

**FRANCAIS**

**Application:** Pour l'usinage d'évidements plus profonds.

**Observation:** Pince de serrage suivant l'article No. 05.021/05.027.

| **Best.-Nr.** Code No. No. de cde. | $d_1$ | **Spannbereich** Chucking range Plage de serrage | $d_2$ | l | $l_1$ | **Gewicht kg** Weight Poids |
|---|---|---|---|---|---|---|
| **Abb. 1 /** Fig. 1 | | | | | | |
| 05.009.001 | 16 | 1 – 6 OZ | 18 | 14 | 159 | 0,2 |
| 05.009.002 | 20 | 1 – 10 OZ | 30 | 19 | 164 | 0,3 |
| **Abb. 2 /** Fig. 2 | | | | | | |
| 05.009.099 | 12 | 1 – 6 ER 8-mini | 12 | 160 | – | 0,2 |
| 05.009.104 | 16 | 1 – 6 ER 11 | 19 | 100 | – | 0,2 |
| 05.009.098 | 16 | 1 – 6 ER 11-mini | 16 | 160 | – | 0,2 |
| 05.009.101 | 16 | 1 – 6 ER 11 | 19 | 160 | – | 0,2 |
| 05.009.100 | 16 | 1 – 10 ER 16-mini | 22 | 160 | – | 0,3 |
| 05.009.107 | 20 | 1 – 10 ER 16-mini | 22 | 95 | – | 0,2 |
| 05.009.103 | 20 | 1 – 10 ER 16 | 28 | 100 | – | 0,3 |
| 05.009.102 | 20 | 1 – 10 ER 16 | 28 | 165 | – | 0,3 |
| 05.009.105 | 20 | 1 – 10 ER 20 | 34 | 100 | – | 0,3 |
| 05.009.106 | 20 | 1 – 16 ER 25 | 42 | 100 | – | 0,3 |

**Ersatzteile/Spare parts/Pièces de rechange**

| **Spannmutter** Tightening nuts Ecrou de serrage | **Schlüsseleinsatz** Key insert Insertion de clef | **Drehmomentschlüssel** Dynamometric key Clef dynamométrique | **Spannmutter ER** Tightening nuts Ecrou de serrage | **Schlüsseleinsatz** Key insert Insertion de clef | **Verstellschraube** Adjusting screws Vis de réglage |
|---|---|---|---|---|---|
| | 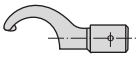 | 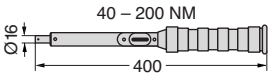  | | | |
| **Bestell-Nr.** $d_1$ Code No. No. de cde. | **Bestell-Nr.** $d_1$ Code No. No. de cde. | **Bestell-Nr.** Code No. No. de cde. | **Bestell-Nr.** Code No. No. de cde. | **Bestell-Nr.** $d_1$ Code No. No. de cde. | **Bestell-Nr.** Code No. No. de cde. |
| 05.029.006 1 – 6<br>05.029.007 1 – 10 | 05.029.249 1 – 6<br>05.029.250 1 – 10 | 05.029.701 | 05.029.406 ER 11<br>05.029.400 ER 16 | 05.029.349 ER 11 ( 1- 6)<br>05.029.350 ER 16 ( 1-10) | 05.032.801 ER 11/DA 300<br>05.032.803 ER 16/DA 200 |

DIN 6499

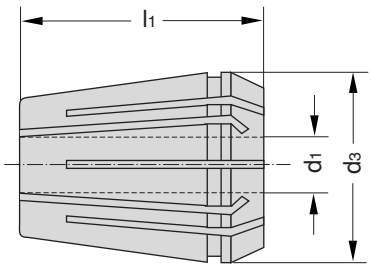


## Collets ER

## Pinces de serrage ER

**DEUTSCH**

**Verwendung:** Zur Aufnahme von Werkzeugen mit Zylinderschaft.

**Anmerkung:** Diese Spannzangen sind mit unseren Fräserspannfutter ER aufnehmbar.

**ENGLISH**

**Application:** For gripping straight-shank tools.

**Note:** These collets can be used in conjunction with our collet chucks ER.

**FRANCAIS**

**Application:** Pour la fixation d'outils à queue cylindrique.

**Remarque:** Ces pinces de serrage peuvent être montées sur nos plateaux de serrage pour fraises ER.

| **Bestell-Nr.** Code No. No. de cde | **Spannbereich** Chucking range Plage de serrage | $d_1$ | $d_3$ | $l_1$ |
|---|---|---|---|---|
| 05.027.201 | 1 – 6 ER 11 (424 E) | 1 | 11,5 | 18 |
| 05.027.202 | | 1,5 | | |
| 05.027.203 | | 2 | | |
| 05.027.204 | | 2,5 | | |
| 05.027.205 | | 3 | | |
| 05.027.206 | | 3,5 | | |
| 05.027.207 | | 4,0 | | |
| 05.027.208 | | 4,5 | 11,5 | 18 |
| 05.027.209 | | 5 | | |
| 05.027.210 | | 5,5 | | |
| 05.027.211 | | 6 | | |
| 05.027.212 | | 6,5 | | |
| 05.027.213 | | 7 | | |
| | | | | |
| 05.027.101 | 1 – 10 ER 16 (426 E) | 1 | 17 | 28 |
| 05.027.103 | | 2 | | |
| 05.027.105 | | 3 | | |
| 05.027.107 | | 4 | | |
| 05.027.108 | | 5 | | |
| 05.027.109 | | 6 | | |
| 05.027.110 | | 7 | | |
| 05.027.111 | | 8 | | |
| 05.027.112 | | 9 | | |
| 05.027.113 | | 10 | | |
| | | | | |
| 05.027.301 | 1 – 13 ER 20 (428 E) | 1 | | |
| 05.027.302 | | 1,5 | | |
| 05.027.303 | | 2 | | |
| 05.027.304 | | 2,5 | | |
| 05.027.305 | | 3 | | |
| 05.027.306 | | 4 | | |
| 05.027.307 | | 5 | | |
| 05.027.308 | | 6 | | |
| 05.027.309 | | 7 | | |
| 05.027.310 | | 8 | | |
| 05.027.311 | | 9 | | |
| 05.027.312 | | 10 | | |
| 05.027.313 | | 11 | | |
| 05.027.314 | | 12 | | |
| 05.027.315 | | 13 | | |
| | | | | |
| 05.027.002 | 1 – 16 ER 25 (430 E) | 2 | 26 | 35 |
| 05.027.003 | | 3 | | |
| 05.027.004 | | 4 | | |
| 05.027.005 | | 5 | | |
| 05.027.006 | | 6 | | |
| 05.027.007 | | 7 | | |
| 05.027.008 | | 8 | | |
| 05.027.009 | | 9 | | |
| 05.027.010 | | 10 | | |
| 05.027.011 | | 11 | | |

| **Bestell-Nr.** Code No. No. de cde | **Spannbereich** Chucking range Plage de serrage | $d_1$ | $d_3$ | $l_1$ |
|---|---|---|---|---|
| 05.027.012 | 1 – 16 ER 25 (430 E) | 12 | 26 | 35 |
| 05.027.013 | | 13 | | |
| 05.027.014 | | 14 | | |
| 05.027.015 | | 15 | | |
| 05.027.016 | | 16 | | |
| | | | | |
| 05.027.020 | 2 – 20 ER 32 (470 E) | 2 | 33 | 40 |
| 05.027.021 | | 3 | | |
| 05.027.022 | | 4 | | |
| 05.027.023 | | 5 | | |
| 05.027.024 | | 6 | | |
| 05.027.025 | | 7 | | |
| 05.027.026 | | 8 | | |
| 05.027.027 | | 9 | | |
| 05.027.028 | | 10 | | |
| 05.027.029 | | 11 | | |
| 05.027.030 | | 12 | | |
| 05.027.031 | | 13 | | |
| 05.027.032 | | 14 | | |
| 05.027.033 | | 15 | | |
| 05.027.034 | | 16 | | |
| 05.027.035 | | 17 | 33 | 40 |
| 05.027.036 | | 18 | | |
| 05.027.037 | | 19 | | |
| 05.027.038 | | 20 | | |
| | | | | |
| 05.027.041 | 3 – 26 ER 40 (472 E) | 4 | 41 | 46 |
| 05.027.042 | | 5 | | |
| 05.027.043 | | 6 | | |
| 05.027.044 | | 7 | | |
| 05.027.045 | | 8 | | |
| 05.027.046 | | 9 | | |
| 05.027.047 | | 10 | | |
| 05.027.048 | | 11 | | |
| 05.027.049 | | 12 | | |
| 05.027.050 | | 13 | | |
| 05.027.051 | | 14 | | |
| 05.027.052 | | 15 | | |
| 05.027.053 | | 16 | | |
| 05.027.054 | | 17 | | |
| 05.027.055 | | 18 | | |
| 05.027.056 | | 19 | | |
| 05.027.057 | | 20 | | |
| 05.027.058 | | 21 | | |
| 05.027.059 | | 22 | | |
| 05.027.060 | | 23 | | |
| 05.027.061 | | 24 | | |
| 05.027.062 | | 25 | | |
| 05.027.063 | | 26 | | |

ER 50 auf Anfrage/on request/sur demande

# ER-Spannzangen für Gewindebohrer-GB ø x ❑

dichtend

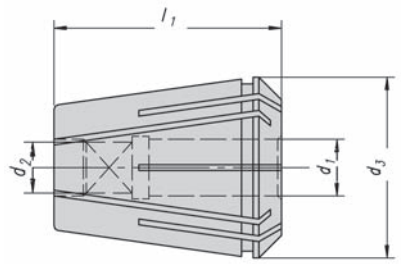


**ER-Collets GB**

**ER-Pinces de serrage**

**DEUTSCH**

**Verwendung:** Zur Aufnahme von Gewindebohrern mit Zylinderschaft und Vierkant.

**Anmerkung:** Diese Spannzangen sind in unserem Spannzangenfutter ER aufnehmbar.

Spannzangen dichtend mit Dichtstopfen

**ENGLISH**

**Application:** For gripping straight-shank tools.

**Note:** These collets can be used in conjunction with our collet chucks ER.

Collets are verifiying with sealing plug

**FRANCAIS**

**Application:** Pour la fixation d'outils à queue cylindrique.

**Remarque:** Ces pinces de serrage peuvent être montées sur nos plateaux de serrage pour fraises ER.

| **Bestell-Nr.** Code No. No. de cde. | **Spannbereich** Chucking range Plage de serrage | $d_1$ ø | $d_2$ ❑ | $d_3$ | $l_1$ |
|---|---|---|---|---|---|
| 05.027.800 | ER 16–GB | 4,5 | 3,4 | 16 | 27,5 |
| 05.027.801 | | 5,5 | 4,3 | | |
| 05.027.802 | | 6,0 | 4,9 | | |
| 05.027.803 | | 7,0 | 5,5 | | |
| 05.027.804 | | 8,0 | 6,2 | | |
| 05.027.805 | | 9,0 | 7,0 | | |
| 05.027.820 | ER 20–GB | 4,5 | 3,4 | 20 | 31,5 |
| 05.027.821 | | 5,5 | 4,3 | | |
| 05.027.822 | | 6,0 | 4,9 | | |
| 05.027.823 | | 7,0 | 5,5 | | |
| 05.027.824 | | 8,0 | 6,2 | | |
| 05.027.825 | | 9,0 | 7,0 | | |
| 05.027.826 | | 10,0 | 8,0 | | |
| 05.027.827 | | 11,0 | 11,0 | | |
| 05.027.828 | | 12,0 | 12,0 | | |
| 05.027.840 | ER 25–GB | 4,5 | 3,4 | 25 | 34,0 |
| 05.027.841 | | 5,5 | 4,3 | | |
| 05.027.842 | | 6,0 | 4,9 | | |
| 05.027.843 | | 7,0 | 5,5 | | |
| 05.027.844 | | 8,0 | 6,2 | | |
| 05.027.845 | | 9,0 | 7,0 | | |
| 05.027.846 | | 10,0 | 8,0 | | |
| 05.027.847 | | 11,0 | 9,0 | | |
| 05.027.848 | | 12,0 | 9,0 | | |
| 05.027.849 | | 16,0 | 8,0 | | |
| 05.027.850 | | 14,0 | 10,0 | 32 | 40,0 |
| 05.027.851 | | 15,0 | 11,0 | | |
| 05.027.860 | ER 32–GB | 4,5 | 3,4 | | |
| 05.027.861 | | 5,5 | 4,3 | | |
| 05.027.862 | | 6,0 | 4,9 | | |
| 05.027.863 | | 7,0 | 5,5 | | |
| 05.027.864 | | 8,0 | 6,2 | | |
| 05.027.865 | | 9,0 | 7,0 | | |
| 05.027.866 | | 10,0 | 8,0 | | |
| 05.027.867 | | 11,0 | 9,0 | | |
| 05.027.868 | | 12,0 | 9,0 | | |
| 05.027.869 | | 14,0 | 11,0 | | |
| 05.027.870 | | 16,0 | 12,0 | | |
| 05.027.871 | | 18,0 | 14,5 | | |
| 05.027.872 | | 20,0 | 16,0 | | |

| **Bestell-Nr.** Code No. No. de cde. | **Spannbereich** Chucking range Plage de serrage | $d_1$ ø | $d_2$ ❑ | $d_3$ | $l_1$ |
|---|---|---|---|---|---|
| 05.027.890 | ER 40–GB | 7,0 | 5,5 | 40 | 46 |
| 05.027.891 | | 8,0 | 6,2 | | |
| 05.027.892 | | 9,0 | 7,0 | | |
| 05.027.893 | | 10,0 | 8,0 | | |
| 05.027.894 | | 11,0 | 9,0 | | |
| 05.027.895 | | 12,0 | 9,0 | | |
| 05.027.896 | | 14,0 | 11,0 | | |
| 05.027.897 | | 16,0 | 12,0 | | |
| 05.027.898 | | 18,0 | 14,5 | | |
| 05.027.899 | | 20,0 | 16,0 | | |
| 05.027.900 | | 22,0 | 18,0 | | |
| 05.027.901 | ER 50–GB | 20,0 | 16,0 | 51 | 64 |
| 05.027.902 | | 25,0 | 20,0 | | |
| 05.027.903 | | 28,0 | 22,0 | | |
| 05.027.904 | | 32,0 | 24,0 | | |

Beispiel: M 10 DIN 371, ER 32-GB: ø 10 x ▭ 8 = 05.027.866

# Gewindebohrer Verlängerungen, Schafttoleranz h9

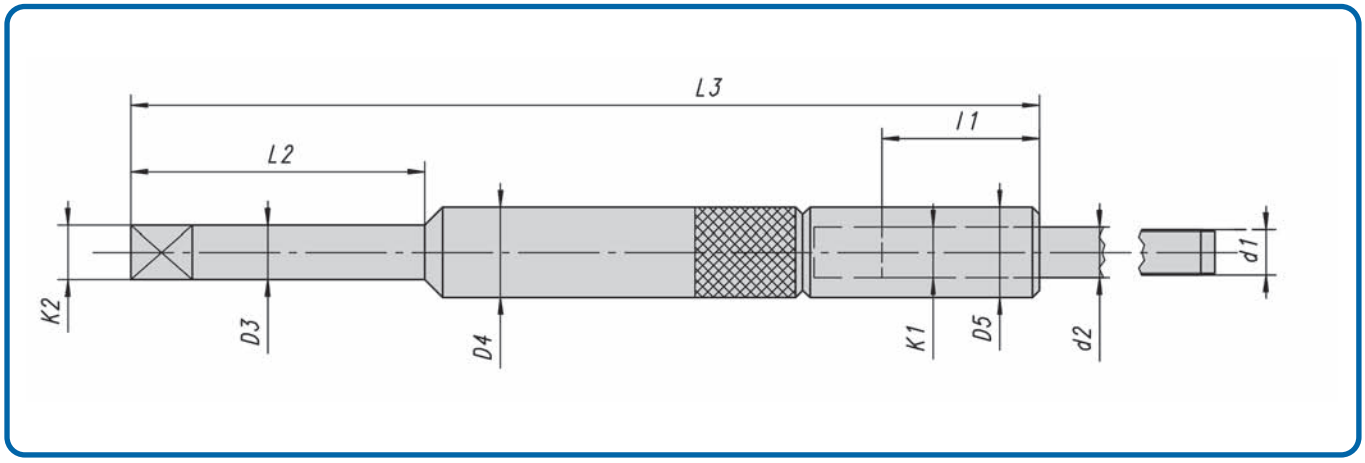


**DEUTSCH**

**Verwendung:** Diese Gewindebohrer-Verlängerungen werden - wie Gewindebohrer - in Schnellwechseleinsätzen oder Gewindebohrer-Spannzangen gespannt.

| | Baumaße Verlängerung | | | | | Baumaße Gewindebohrer | | | | |
|---|---|---|---|---|---|---|---|---|---|---|
| | | | | | | Gewinde-Nenn-ø d1 | | Schaft-ø | Vierkant | Einspann-länge |
| **Bestell-Nr.** Code No. No. de cde. | **øD3 h9** | **K2** | **D4/D5 ø** | **L2** | **L3** | **DIN 371** | **DIN 374/376** | **d2 ø** | **K1** | **l1** |
| 05.054.001 | 6 | 4,9 | 6,1 | 60 | 130 | M2-M2,6 | M 4 | 2,8 | 2,1 | 22 |
| 05.054.002 | 6 | 4,9 | 7,5 | 60 | 130 | M3 | M4,5-M6 | 3,5 | 2,7 | 23 |
| 05.054.003 | 6 | 4,9 | 8,4 | 60 | 130 | M4 | M6 | 4,5 | 3,4 | 23 |
| 05.054.004 | 7 | 5,5 | 12,1 | 60 | 130 | M4,5-M6 | M8 | 6 | 4,9 | 26 |
| 05.054.005 | 7 | 5,5 | 12,1 | 60 | 130 | M7 | M9-M10 | 7 | 5,5 | 26 |
| 05.054.006 | 8 | 6,2 | 13 | 60 | 130 | M8 | M11 | 8 | 6,2 | 30 |
| 05.054.007 | 9 | 7 | 15 | 60 | 130 | M9 | M12 | 9 | 7 | 31 |
| 05.054.008 | 10 | 8 | 15 | 60 | 130 | M10 | - | 10 | 8 | 33 |
| 05.054.009 | 11 | 9 | 18 | 90 | 130 | - | M14 | 11 | 9 | 36 |
| 05.054.010 | 12 | 9 | 18 | 90 | 130 | (M12) | M16 | 12 | 9 | 36 |
| | | | | | | - | | | | |
| 05.054.031 | 14 | 11 | 22 | 90 | 200 | | M18 | 14 | 11 | 39 |
| 05.054.032 | 16 | 12 | 24 | 90 | 200 | - | M20 | 16 | 12 | 40 |
| 05.054.033 | 18 | 14,5 | 26 | 100 | 200 | - | M22-M24 | 18 | 14,5 | 42 |
| 05.054.034 | 20 | 16 | 28 | 100 | 200 | - | M27 | 20 | 16 | 44 |
| 05.054.035 | 22 | 18 | 30 | 100 | 200 | - | M30 | 22 | 18 | 46 |
| 05.054.036 | 25 | 20 | 35 | 100 | 200 | - | M32 | 25 | 20 | 49 |
| | | | | | | | | | | |
| 05.054.011 | 6 | 4,9 | 6,1 | 70 | 230 | M2-M2,6 | M 4 | 2,8 | 2,1 | 22 |
| 05.054.012 | 6 | 4,9 | 7,5 | 70 | 230 | M3 | M4,5-M6 | 3,5 | 2,7 | 23 |
| 05.054.013 | 6 | 4,9 | 8,4 | 70 | 230 | M4 | M6 | 4,5 | 3,4 | 23 |
| 05.054.014 | 7 | 5,5 | 12,1 | 70 | 230 | M4,5-M6 | M8 | 6 | 4,9 | 26 |
| 05.054.015 | 7 | 5,5 | 12,1 | 70 | 230 | M7 | M9-M10 | 7 | 5,5 | 26 |
| 05.054.016 | 8 | 6,2 | 13 | 80 | 230 | M8 | M11 | 8 | 6,2 | 30 |
| 05.054.017 | 9 | 7 | 15 | 80 | 230 | M9 | M12 | 9 | 7 | 31 |
| 05.054.018 | 10 | 8 | 15 | 80 | 230 | M10 | - | 10 | 8 | 33 |
| 05.054.019 | 11 | 9 | 18 | 90 | 230 | - | M14 | 11 | 9 | 36 |
| 05.054.020 | 12 | 9 | 18 | 90 | 230 | (M12) | M16 | 12 | 9 | 36 |

# Gewindebohrer Verlängerungen, Schafttoleranz h6
## mit innerer Kühlmittelzuführung

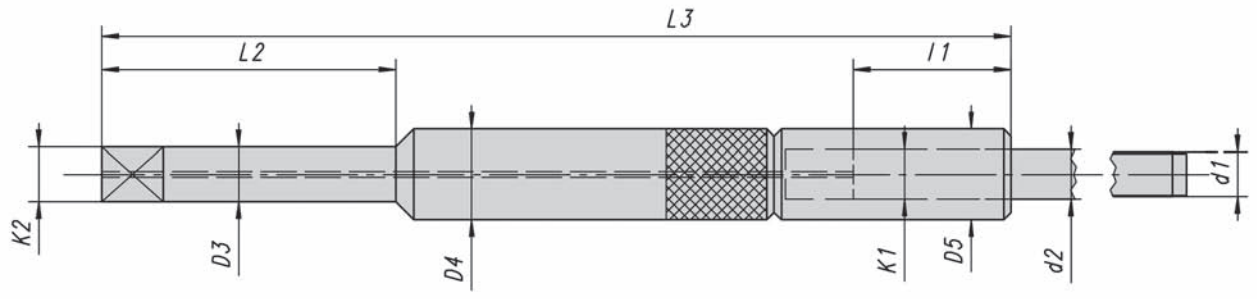


**DEUTSCH**

**Verwendung:** Diese Gewindebohrer-Verlängerungen werden - wie Gewindebohrer - in Schnellwechseleinsätzen oder Gewindebohrer-Spannzangen oder durch die h6-Schäfte in Schrumpffuttern und Hydrodehn-Spannfutter gespannt.

| | Baumaße Verlängerung | | | | | Baumaße Gewindebohrer | | | | |
|---|---|---|---|---|---|---|---|---|---|---|
| | | | | | | Gewinde-Nenn-ø d1 | | Schaft-ø | Vierkant | Einspann-länge |
| **Bestell-Nr.** Code No. No. de cde. | **$D_3$ h6** | **$K_2$** | **$D_4/D_5$ ø** | **$L_2$** | **$L_3$** | **DIN 371** | **DIN 374/376** | **$d_2$ ø** | **$K_1$** | **$l_1$** |
| 05.054.101 | 6 | 4,9 | 6,1 | 60 | 130 | M2-M2,6 | M 4 | 2,8 | 2,1 | 22 |
| 05.054.102 | 6 | 4,9 | 7,5 | 60 | 130 | M3 | M4,5-M6 | 3,5 | 2,7 | 23 |
| 05.054.103 | 6 | 4,9 | 8,4 | 60 | 130 | M4 | M6 | 4,5 | 3,4 | 23 |
| 05.054.104 | 8 | 6,2 | 12,1 | 60 | 130 | M4,5-M6 | M8 | 6 | 4,9 | 26 |
| 05.054.105 | 8 | 6,2 | 12,1 | 60 | 130 | M7 | M9-M10 | 7 | 5,5 | 26 |
| 05.054.106 | 8 | 6,2 | 13 | 60 | 130 | M8 | M11 | 8 | 6,2 | 30 |
| 05.054.107 | 10 | 8 | 15 | 60 | 130 | M9 | M12 | 9 | 7 | 31 |
| 05.054.108 | 10 | 8 | 15 | 60 | 130 | M10 | | 10 | 8 | 33 |
| 05.054.109 | 12 | 9 | 18 | 90 | 130 | | M14 | 11 | 9 | 36 |
| 05.054.110 | 12 | 9 | 18 | 90 | 130 | | M16 | 12 | 9 | 36 |

# Gewindebohrer Verlängerungen, Schafttoleranz h9
## mit innerer Kühlmittelzuführung

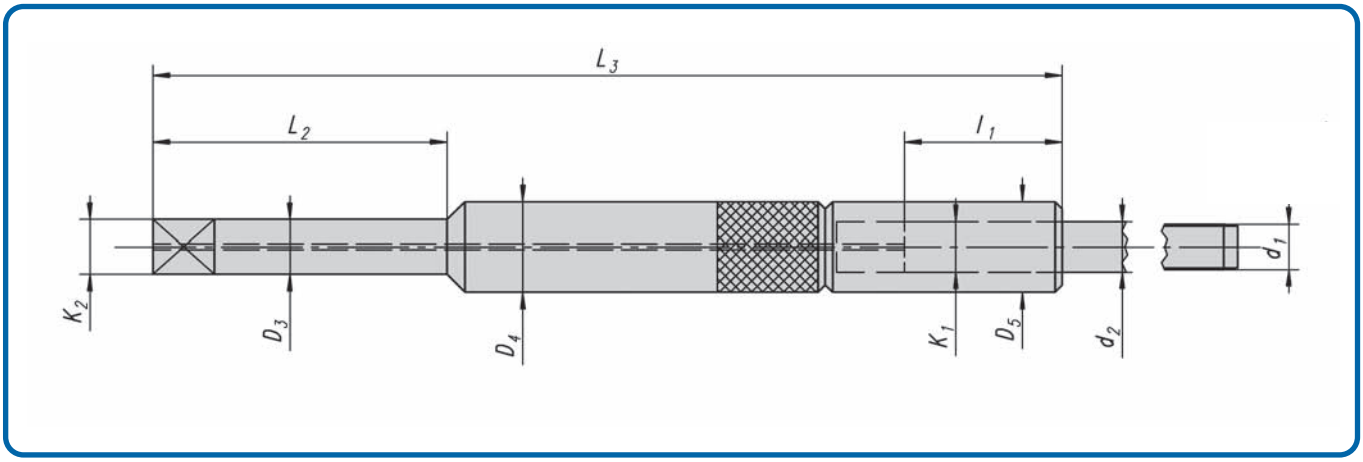


**DEUTSCH**

**Verwendung:** Diese Gewindebohrer-Verlängerungen werden - wie Gewindebohrer - in Schnellwechseleinsätzen oder Gewindebohrer-Spannzangen oder durch die h6-Schäfte in Schrumpffuttern und Hydrodehn-Spannfutter gespannt.

| | Baumaße Verlängerung | | | | | Baumaße Gewindebohrer | | | | |
|---|---|---|---|---|---|---|---|---|---|---|
| | | | | | | Gewinde-Nenn-ø d1 | | Schaft-ø | Vierkant | Einspann-länge |
| **Bestell-Nr.** Code No. No. de cde. | **$D_3$ h9** | **$K_2$** | **$D_4/D_5$ ø** | **$L_2$** | **$L_3$** | **DIN 371** | **DIN 374/376** | **$d_2$ ø** | **$K_1$** | **$l_1$** |
| 05.054.201 | 6 | 4,9 | 6,1 | 60 | 130 | M2-M2,6 | M 4 | 2,8 | 2,1 | 22 |
| 05.054.202 | 6 | 4,9 | 7,5 | 60 | 130 | M3 | M4,5-M6 | 3,5 | 2,7 | 23 |
| 05.054.203 | 6 | 4,9 | 8,4 | 60 | 130 | M4 | M6 | 4,5 | 3,4 | 23 |
| 05.054.204 | 7 | 5,5 | 12,1 | 60 | 130 | M4,5-M6 | M8 | 6 | 4,9 | 26 |
| 05.054.205 | 7 | 5,5 | 12,1 | 60 | 130 | M7 | M9-M10 | 7 | 5,5 | 26 |
| 05.054.206 | 8 | 6,2 | 13 | 60 | 130 | M8 | M11 | 8 | 6,2 | 30 |
| 05.054.207 | 9 | 7 | 15 | 60 | 130 | M9 | M12 | 9 | 7 | 31 |
| 05.054.208 | 10 | 8 | 15 | 60 | 130 | M10 | - | 10 | 8 | 33 |
| 05.054.209 | 11 | 9 | 18 | 90 | 130 | - | M14 | 11 | 9 | 36 |
| 05.054.210 | 12 | 9 | 18 | 90 | 130 | (M12) | M16 | 12 | 9 | 36 |
| 05.054.211 | 14 | 11 | 22 | 90 | 200 | - | M18 | 14 | 11 | 39 |
| 05.054.212 | 16 | 12 | 24 | 90 | 200 | - | M20 | 16 | 12 | 40 |
| 05.054.213 | 18 | 14,5 | 26 | 100 | 200 | - | M22-M24 | 18 | 14,5 | 42 |
| 05.054.214 | 20 | 16 | 28 | 100 | 200 | - | M27 | 20 | 16 | 44 |
| 05.054.215 | 22 | 18 | 30 | 100 | 200 | - | M30 | 22 | 18 | 46 |
| 05.054.216 | 25 | 20 | 35 | 100 | 200 | - | M33 | 25 | 20 | 49 |

**Verwendung: Diese Gewindebohrer-Verlängerungen werden - wie Gewindebohrer - in Schnellwechseleinsätze oder Gewindebohrer-Spannzangen gespannt.**

# Dichtringe DIN 6388 OZ
## für Spannmutter KM DIN 6388

**Dichtringe DIN 6388**
Packing ring DIN 6388
Anneau de joint DIN 6388

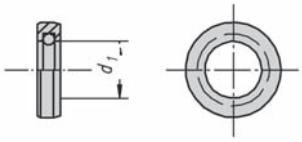


| Bestell-Nr. Code No. No. de cde. | Spannbereich Chucking range Plage de serrage | $d_1$ |
|---|---|---|
| 05.029.510 | 2 – 16 | 2,0 |
| 05.029.512 | | 3,0 |
| 05.029.513 | | 3,5 |
| 05.029.514 | | 4,0 |
| 05.029.515 | | 4,5 |
| 05.029.516 | | 5,0 |
| 05.029.517 | | 5,5 |
| 05.029.518 | | 6,0 |
| 05.029.519 | | 6,5 |
| 05.029.520 | | 7,0 |
| 05.029.521 | | 7,5 |
| 05.029.522 | | 8,0 |
| 05.029.523 | | 8,5 |
| 05.029.524 | | 9,0 |
| 05.029.525 | | 9,5 |
| 05.029.526 | | 10,0 |
| 05.029.527 | | 10,5 |
| 05.029.528 | | 11,0 |
| 05.029.529 | | 11,5 |
| 05.029.530 | | 12,0 |
| 05.029.531 | | 12,5 |
| 05.029.532 | | 13,0 |
| 05.029.533 | | 13,5 |
| 05.029.534 | | 14,0 |
| 05.029.535 | | 14,5 |
| 05.029.536 | | 15,0 |
| 05.029.537 | | 15,5 |
| 05.029.538 | | 16,0 |
| | | |
| 05.029.542 | 2 – 25 | 3,0 |
| 05.029.543 | | 3,5 |
| 05.029.544 | | 4,0 |
| 05.029.545 | | 4,5 |
| 05.029.546 | | 5,0 |
| 05.029.547 | | 5,5 |
| 05.029.548 | | 6,0 |
| 05.029.549 | | 6,5 |
| 05.029.550 | | 7,0 |
| 05.029.551 | | 7,5 |
| 05.029.552 | | 8,0 |
| 05.029.553 | | 8,5 |
| 05.029.554 | | 9,0 |
| 05.029.555 | | 9,5 |
| 05.029.556 | | 10,0 |
| 05.029.557 | | 10,5 |
| 05.029.558 | | 11,0 |
| 05.029.559 | | 11,5 |
| 05.029.560 | | 12,0 |
| 05.029.561 | | 12,5 |
| 05.029.562 | | 13,0 |
| 05.029.563 | | 13,5 |
| 05.029.564 | | 14,0 |
| 05.029.565 | | 14,5 |
| 05.029.566 | | 15,0 |
| 05.029.567 | | 15,5 |
| 05.029.568 | | 16,0 |
| 05.029.569 | | 16,5 |
| 05.029.570 | | 17,0 |
| 05.029.571 | | 17,5 |
| 05.029.572 | | 18,0 |
| 05.029.573 | | 18,5 |
| 05.029.574 | | 19,0 |
| 05.029.575 | | 19,5 |
| 05.029.576 | | 20,0 |
| 05.029.577 | | 20,5 |
| 05.029.578 | | 21,0 |
| 05.029.579 | | 21,5 |
| 05.029.580 | | 22,0 |
| 05.029.581 | 2 – 25 | 22,5 |
| 05.029.582 | | 23,0 |
| 05.029.583 | | 23,5 |
| 05.029.584 | | 24,0 |
| 05.029.585 | | 24,5 |
| 05.029.586 | | 25,0 |
| | | |
| 05.029.600 | 3 – 32 | 3,0 |
| 05.029.601 | | 3,5 |
| 05.029.602 | | 4,0 |

| Bestell-Nr. Code No. No. de cde. | Spannbereich Chucking range Plage de serrage | $d_1$ |
|---|---|---|
| 05.029.603 | | 4,5 |
| 05.029.604 | 3 – 32 | 5,0 |
| 05.029.605 | | 5,5 |
| 05.029.606 | | 6,0 |
| 05.029.607 | | 6,5 |
| 05.029.608 | | 7,0 |
| 05.029.609 | | 7,5 |
| 05.029.610 | | 8,0 |
| 05.029.611 | | 8,5 |
| 05.029.612 | | 9,0 |
| 05.029.613 | | 9,5 |
| 05.029.614 | | 10,0 |
| 05.029.615 | | 10,5 |
| 05.029.616 | | 11,0 |
| 05.029.617 | | 11,5 |
| 05.029.618 | | 12,0 |
| 05.029.619 | | 12,5 |
| 05.029.620 | | 13,0 |
| 05.029.621 | | 13,5 |
| 05.029.622 | | 14,0 |
| 05.029.623 | | 14,5 |
| 05.029.624 | | 15,0 |
| 05.029.625 | | 15,5 |
| 05.029.626 | | 16,0 |
| 05.029.627 | | 16,5 |
| 05.029.628 | | 17,0 |
| 05.029.629 | | 17,5 |
| 05.029.630 | | 18,0 |
| 05.029.631 | | 18,5 |
| 05.029.632 | | 19,0 |
| 05.029.633 | | 19,5 |
| 05.029.634 | | 20,0 |
| 05.029.635 | | 20,5 |
| 05.029.636 | | 21,0 |
| 05.029.637 | | 21,5 |
| 05.029.638 | | 22,0 |
| 05.029.639 | | 22,5 |
| 05.029.640 | | 23,0 |
| 05.029.641 | | 23,5 |
| 05.029.642 | | 24,0 |
| 05.029.643 | | 24,5 |
| 05.029.644 | | 25,0 |
| 05.029.645 | | 25,5 |
| 05.029.646 | | 26,0 |
| 05.029.647 | | 26,5 |
| 05.029.648 | | 27,0 |
| 05.029.649 | | 27,5 |
| 05.029.650 | | 28,0 |
| 05.029.651 | | 28,5 |
| 05.029.652 | | 29,0 |
| 05.029.653 | | 29,5 |
| 05.029.654 | | 30,0 |
| 05.029.655 | | 30,5 |
| 05.029.656 | | 31,0 |
| 05.029.657 | | 31,5 |
| 05.029.658 | | 32,0 |

| Bestell-Nr. Code No. No. de cde. | Spannbereich Chucking range Plage de serrage | $d_1$ |
|---|---|---|
| 05.028.801 | 6-40 | 10,0 |
| 05.028.802 | | 10,5 |
| 05.028.803 | | 11,0 |
| 05.028.804 | | 11,5 |
| 05.028.805 | | 12,0 |
| 05.028.806 | | 12,5 |
| 05.028.807 | | 13,0 |
| 05.028.808 | | 13,5 |
| 05.028.809 | | 14,0 |
| 05.028.810 | | 14,5 |
| 05.028.811 | | 15,0 |
| 05.028.812 | | 15,5 |
| 05.028.813 | | 16,0 |
| 05.028.814 | | 16,5 |
| 05.028.815 | | 17,0 |
| 05.028.816 | | 17,5 |
| 05.028.817 | | 18,0 |
| 05.028.818 | | 18,5 |
| 05.028.819 | | 19,0 |
| 05.028.820 | | 19,5 |
| 05.028.821 | | 20,0 |
| 05.028.822 | | 20,5 |
| 05.028.823 | | 21,0 |
| 05.028.824 | | 21,5 |
| 05.028.825 | | 22,0 |
| 05.028.826 | | 22,5 |
| 05.028.827 | | 23,0 |
| 05.028.828 | | 23,5 |
| 05.028.829 | | 24,0 |
| 05.028.830 | | 24,5 |
| 05.028.831 | | 25,0 |
| 05.028.832 | | 25,5 |
| 05.028.833 | | 26,0 |
| 05.028.834 | | 26,5 |
| 05.028.835 | | 27,0 |
| 05.028.836 | | 27,5 |
| 05.028.837 | | 28,0 |
| 05.028.838 | | 28,5 |
| 05.028.839 | | 29,0 |
| 05.028.840 | | 29,5 |
| 05.028.841 | | 30,0 |
| 05.028.842 | | 30,5 |
| 05.028.843 | | 31,0 |
| 05.028.844 | | 31,5 |
| 05.028.845 | | 32,0 |
| 05.028.846 | | 32,5 |
| 05.028.847 | | 33,0 |
| 05.028.848 | | 33,5 |
| 05.028.849 | | 34,0 |
| 05.028.850 | | 34,5 |
| 05.028.851 | | 35,0 |
| 05.028.852 | | 35,5 |
| 05.028.853 | | 36,0 |
| 05.028.854 | | 36,5 |
| 05.028.855 | | 37,0 |
| 05.028.856 | | 37,5 |
| 05.028.857 | | 38,0 |
| 05.028.858 | | 38,5 |
| 05.028.859 | | 39,0 |
| 05.028.860 | | 39,5 |
| 05.028.861 | | 40,0 |

# Dichtringe DIN 6499 ER
## für Spannmutter ER - KM DIN 6499

**Dichtringe DIN 6499**
Packing ring DIN 6499
Anneau de joint DIN 6499

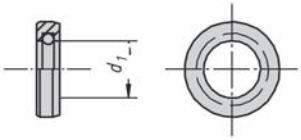


| Bestell-Nr. Code No. No. de cde. | ER | $d_1$ |
|---|---|---|
| 05.029.802 | ER 16 | 2,0 |
| 05.029.803 | | 2,5 |
| 05.029.804 | | 3,0 |
| 05.029.805 | | 3,5 |
| 05.029.806 | | 4,0 |
| 05.029.807 | | 4,5 |
| 05.029.808 | | 5,0 |
| 05.029.809 | | 5,5 |
| 05.029.810 | | 6,0 |
| 05.029.811 | | 6,5 |
| 05.029.812 | | 7,0 |
| 05.029.813 | | 7,5 |
| 05.029.814 | | 8,0 |
| 05.029.815 | | 8,5 |
| 05.029.816 | | 9,0 |
| 05.029.817 | | 9,5 |
| 05.029.818 | | 10,0 |
| | | |
| 05.029.710 | ER 20 | 3,0 |
| 05.029.711 | | 3,5 |
| 05.029.712 | | 4,0 |
| 05.029.713 | | 4,5 |
| 05.029.714 | | 5,0 |
| 05.029.715 | | 5,5 |
| 05.029.716 | | 6,0 |
| 05.029.717 | | 6,5 |
| 05.029.718 | | 7,0 |
| 05.029.719 | | 7,5 |
| 05.029.720 | | 8,0 |
| 05.029.721 | | 8,5 |
| 05.029.722 | | 9,0 |
| 05.029.723 | | 9,5 |
| 05.029.724 | | 10,0 |
| 05.029.725 | | 10,5 |
| 05.029.726 | | 11,0 |
| 05.029.727 | | 11,5 |
| 05.029.728 | | 12,0 |
| 05.029.729 | | 12,5 |
| 05.029.730 | | 13,0 |
| | | |
| 05.029.824 | ER 25 | 3,0 |
| 05.029.825 | | 3,5 |
| 05.029.826 | | 4,0 |
| 05.029.827 | | 4,5 |
| 05.029.828 | | 5,0 |
| 05.029.829 | | 5,5 |
| 05.029.830 | | 6,0 |
| 05.029.831 | | 6,5 |
| 05.029.832 | | 7,0 |
| 05.029.833 | | 7,5 |
| 05.029.834 | | 8,0 |
| 05.029.835 | | 8,5 |
| 05.029.836 | | 9,0 |
| 05.029.837 | | 9,5 |
| 05.029.838 | | 10,0 |
| 05.029.839 | | 10,5 |
| 05.029.840 | | 11,0 |
| 05.029.841 | | 11,5 |
| 05.029.842 | | 12,0 |
| 05.029.843 | | 12,5 |
| 05.029.844 | | 13,0 |
| 05.029.845 | | 13,5 |
| 05.029.846 | | 14,0 |
| 05.029.847 | | 14,5 |
| 05.029.848 | | 15,0 |
| 05.029.849 | | 15,5 |
| 05.029.850 | | 16,0 |
| | | |
| 05.029.862 | ER 32 | 3,0 |
| 05.029.863 | | 3,5 |
| 05.029.864 | | 4,0 |
| 05.029.865 | | 4,5 |
| 05.029.866 | | 5,0 |
| 05.029.867 | | 5,5 |
| 05.029.868 | | 6,0 |
| 05.029.869 | | 6,5 |

| Bestell-Nr. Code No. No. de cde. | ER | $d_1$ |
|---|---|---|
| 05.029.870 | | 7,0 |
| 05.029.871 | | 7,5 |
| 05.029.872 | | 8,0 |
| 05.029.873 | | 8,5 |
| 05.029.874 | | 9,0 |
| 05.029.875 | | 9,5 |
| 05.029.876 | | 10,0 |
| 05.029.877 | | 10,5 |
| 05.029.878 | | 11,0 |
| 05.029.879 | | 11,5 |
| 05.029.880 | | 12,0 |
| 05.029.881 | | 12,5 |
| | | |
| 05.029.882 | ER 32 | 13,0 |
| 05.029.883 | | 13,5 |
| 05.029.884 | | 14,0 |
| 05.029.885 | | 14,5 |
| 05.029.886 | | 15,0 |
| 05.029.887 | | 15,5 |
| 05.029.888 | | 16,0 |
| 05.029.889 | | 16,5 |
| 05.029.890 | | 17,0 |
| 05.029.891 | | 17,5 |
| 05.029.892 | | 18,0 |
| 05.029.893 | | 18,5 |
| 05.029.894 | | 19,0 |
| 05.029.895 | | 19,5 |
| 05.029.896 | | 20,0 |
| | | |
| 05.029.900 | ER 40 | 3,0 |
| 05.029.901 | | 3,5 |
| 05.029.902 | | 4,0 |
| 05.029.903 | | 4,5 |
| 05.029.904 | | 5,0 |
| 05.029.905 | | 5,5 |
| 05.029.906 | | 6,0 |
| 05.029.907 | | 6,5 |
| 05.029.908 | | 7,0 |
| 05.029.909 | | 7,5 |
| 05.029.910 | | 8,0 |
| 05.029.911 | | 8,5 |
| 05.029.912 | | 9,0 |
| 05.029.913 | | 9,5 |
| 05.029.914 | | 10,0 |
| 05.029.915 | | 10,5 |
| 05.029.916 | | 11,0 |
| 05.029.917 | | 11,5 |
| 05.029.918 | | 12,0 |
| 05.029.919 | | 12,5 |
| 05.029.920 | | 13,0 |
| 05.029.921 | | 13,5 |
| 05.029.922 | | 14,0 |
| 05.029.923 | | 14,5 |
| 05.029.924 | | 15,0 |
| 05.029.925 | | 15,5 |
| 05.029.926 | | 16,0 |
| 05.029.927 | | 16,5 |
| 05.029.928 | | 17,0 |
| 05.029.929 | | 17,5 |
| 05.029.930 | | 18,0 |
| 05.029.931 | | 18,5 |
| 05.029.932 | | 19,0 |
| 05.029.933 | | 19,5 |
| 05.029.934 | | 20,0 |
| 05.029.935 | | 20,5 |
| 05.029.936 | | 21,0 |
| 05.029.937 | | 21,5 |
| 05.029.938 | | 22,0 |
| 05.029.939 | | 22,5 |
| 05.029.940 | | 23,0 |
| 05.029.941 | | 23,5 |
| 05.029.942 | | 24,0 |
| 05.029.943 | | 24,5 |
| 05.029.944 | | 25,0 |
| 05.029.945 | | 25,5 |
| 05.029.946 | | 26,0 |

| Bestell-Nr. Code No. No. de cde. | ER | $d_1$ |
|---|---|---|
| 05.029.950 | ER 50 | 10,0 |
| 05.029.951 | | 10,5 |
| 05.029.952 | | 11,0 |
| 05.029.953 | | 11,5 |
| 05.029.954 | | 12,0 |
| 05.029.955 | | 12,5 |
| 05.029.956 | | 13,0 |
| 05.029.957 | | 13,5 |
| 05.029.958 | | 14,0 |
| 05.029.959 | | 14,5 |
| 05.029.960 | | 15,0 |
| 05.029.961 | | 15,5 |
| 05.029.962 | | 16,0 |
| 05.029.963 | | 16,5 |
| 05.029.964 | | 17,0 |
| 05.029.965 | | 17,5 |
| 05.029.966 | | 18,0 |
| 05.029.967 | | 18,5 |
| 05.029.968 | | 19,0 |
| 05.029.969 | | 19,5 |
| 05.029.970 | | 20,0 |
| 05.029.971 | | 20,5 |
| 05.029.972 | | 21,0 |
| 05.029.973 | | 21,5 |
| 05.029.974 | | 22,0 |
| 05.029.975 | | 22,5 |
| 05.029.976 | | 23,0 |
| 05.029.977 | | 23,5 |
| 05.029.978 | | 24,0 |
| 05.029.979 | | 24,5 |
| 05.029.980 | | 25,0 |
| 05.029.981 | | 25,5 |
| 05.029.982 | | 26,0 |
| 05.029.983 | | 26,5 |
| 05.029.984 | | 27,0 |
| 05.029.985 | | 27,5 |
| 05.029.986 | | 28,0 |
| 05.029.987 | | 28,5 |
| 05.029.988 | | 29,0 |
| 05.029.989 | | 29,5 |
| 05.029.990 | | 30,0 |
| 05.029.991 | | 30,5 |
| 05.029.992 | | 31,0 |
| 05.029.993 | | 31,5 |
| 05.029.994 | | 32,0 |
| 05.029.995 | | 32,5 |
| 05.029.996 | | 33,0 |
| 05.029.997 | | 33,5 |
| 05.029.998 | | 34,0 |

# Spannmuttern ER

## Tightening nuts ER / Ecrou de serrages ER

Nm

### Standard UM-ER

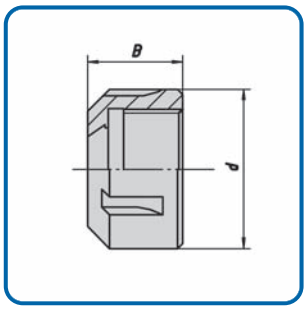


| Bestell-Nr.<br>Code No.<br>No. de cde. | ER | d | B | Max. Anzugsmoment<br>Max. Dynamometric<br>Dynamométrique max. |
|---|---|---|---|---|
| 05.029.406 | 11 | 19 | 11,3 | 15 Nm |
| 05.029.400 | 16 | 28 | 17,5 | 40 Nm |
| 05.029.405 | 20 | 34 | 19 | 60 Nm |
| 05.029.401 | 25 | 42 | 20 | 80 Nm |
| 05.029.402 | 32 | 50 | 22,5 | 110 Nm |
| 05.029.403 | 40 | 63 | 22,5 | 150 Nm |
| 05.029.404 | 50 | 78 | 35,3 | 200 Nm |

**Spannmutter**
(für Drehzahlen bis 15.000 U/min.)
Tightening nuts
Ecrou de serrage

(for clamping force up to 15.000 rpm)

(pour vitesse de rotation ou 15.000 homdres de tours)

### Standard HU-ER

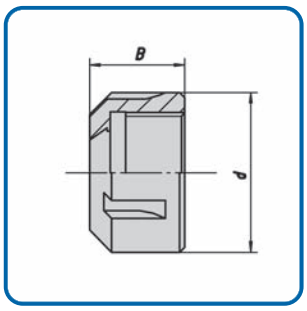


| Bestell-Nr.<br>Code No.<br>No. de cde. | ER | d | B | Max. Anzugsmoment<br>Max. Dynamometric<br>Dynamométrique max. |
|---|---|---|---|---|
| 05.029.430 | 11 | 19 | 11,5 | 15 Nm |
| 05.029.431 | 16 | 32 | 17,5 | 40 Nm |
| 05.029.432 | 20 | 35 | 19 | 60 Nm |
| 05.029.433 | 25 | 42 | 20 | 80 Nm |
| 05.029.434 | 32 | 50 | 22,5 | 150 Nm |
| 05.029.435 | 40 | 63 | 25,5 | 180 Nm |

**Spannmutter für hohe Drehzahlen** (über 15.000 U/min)

Tightening nuts for high speed

Ecrou de serrage pour superior vitesse de rotation

### Standard KM-ER

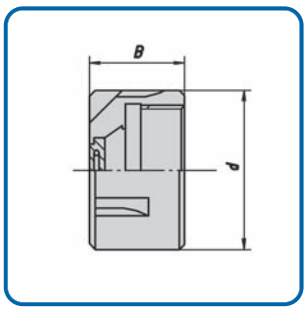


| Bestell-Nr.<br>Code No.<br>No. de cde. | ER | d | B | Max. Anzugsmoment<br>Max. Dynamometric<br>Dynamométrique max. |
|---|---|---|---|---|
| 05.029.505 | 16 | 28 | 22,5 | 40 Nm |
| 05.029.509 | 20 | 34 | 24 | 60 Nm |
| 05.029.506 | 25 | 42 | 25 | 80 Nm |
| 05.029.507 | 32 | 50 | 27,5 | 150 Nm |
| 05.029.508 | 40 | 63 | 30,5 | 180 Nm |
| 05.029.504 | 50 | 78 | 33 | 200 Nm |

**Spannmutter für Dichtringe für innere Kühlschmierstoff-zuführung**

Tightenning nuts with sealing for internal coolant through

Ecrou de serrage avec étoupage pour alimentation en liquide

**Dichtringe siehe Seite 28, 29**

### Standard OZ-6388

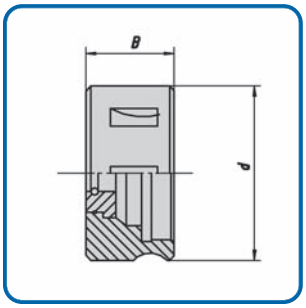


| Bestell-Nr.<br>Code No.<br>No. de cde. | OZ | d | B | Max. Anzugsmoment<br>Max. Dynamometric<br>Dynamométrique max. |
|---|---|---|---|---|
| 05.029.500 | 2-16 | 28 | 22,5 | 40 Nm |
| 05.029.501 | 2-25 | 34 | 24 | 60 Nm |
| 05.029.502 | 3-32 | 42 | 25 | 80 Nm |
| 05.029.503 | 6-40 | 50 | 27,5 | 110 Nm |
| 05.029.504 | 10-34 | 78 | 35 | 180 Nm |

**Spannmutter für Dichtringe für innere Kühlschmierstoff-zuführung**

Tightenning nuts with sealing for internal coolant through

Ecrou de serrage avec étoupage pour alimentation en liquide

**Dichtringe siehe Seite 28, 29**

# Drehmomente für Spannzangen

## Moment of torsion for Collets / Moment de torsion pour pinces de serrage

Zubehör / Accessories / Accessoires

**Schlüsseleinsatz**
Key insert
Insertion de clef

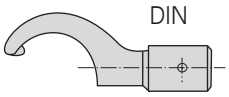


| **Bestell-Nr.** | **$d_1$** |
|---|---|
| Code No. | |
| No. de cde. | |
| 05.029.249 | 1 – 6 |
| 05.029.250 | 1 – 10 |
| 05.029.251 | 2 – 16 |
| 05.029.252 | 2 – 25 |
| 05.029.253 | 3 – 32 |
| 05.029.254 | 6 – 40 |

**Schlüsseleinsatz**
Key insert
Insertion de clef

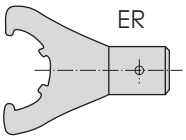


| **Bestell-Nr.** | **$d_1$** |
|---|---|
| Code No. | |
| No. de cde. | |
| 05.029.350 | ER 16 ( 1 – 10) |
| 05.029.351 | ER 25 ( 1 – 16) |
| 05.029.352 | ER 32 ( 2 – 20) |
| 05.029.353 | ER 40 ( 3 – 36) |
| 05.029.354 | ER 50 (10 – 34) |

**Drehmomentschlüssel**
Dynamomentric key
Clef dynamométrique

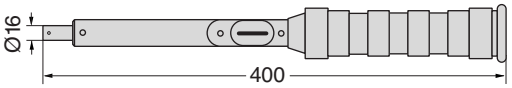


| **Bestell-Nr.** | **$d_1$** |
|---|---|
| Code No. | |
| No. de cde. | |
| 05.029.700 | 10 – 100 Nm |
| 05.029.701 | 40 – 200 Nm |
| 05.029.702 | 75 – 400 Nm |

Zubehör / Accessories / Accessoires

**Hakenschlüssel**
Hook wrenches
Chef à ergots

| **Bestell-Nr.** | **$d_1$** |
|---|---|
| Code No. | |
| No. de cde. | |
| 05.029.206 | 1 – 6 |
| 05.029.207 | 1 – 10 |
| 05.029.201 | 2 – 16 |
| 05.029.202 | 2 – 25 |
| 05.029.203 | 3 – 32 |
| 05.029.204 | 6 – 40 |
| 05.029.205 | 8 – 50 |

**Verstellschraube**
Adjusting srews
Vis de réglage

| **Bestell-Nr.** | **$d_1$** |
|---|---|
| Code No. | |
| No. de cde. | |
| 05.032.805 | 2 – 16 |
| 05.032.805 | 2 – 25 |
| 05.032.805 | 3 – 32 |
| 05.032.806 | 6 – 40 |
| 05.032.806 | 8 – 50 |

**Spannschlüssel**
**Wruncles**
**clef de serrage**

**Gabelschlüssel**

| **Bestell-Nr.** |
|---|
| Code No. |
| No. de cde. |
| 05.029.305 ER 11 Gabels. |
| 05.029.300 ER 16 Gabels. |
| 05.029.310 ER 16 Nutens. |
| 05.029.306 ER 20 Gabels. |
| 05.029.311 ER 20 Nutens. |
| 05.029.301 ER 25 Nutens. |
| 05.029.302 ER 32 Nutens. |
| 05.029.303 ER 40 Nutens. |
| 05.029.304 ER 50 Nutens. |

**Spannschlüssel**
**Wruncles**
**clef de serrage**

**Nutenschlüssel**

| **Bestell-Nr.** |
|---|
| Code No. |
| No. de cde. |
| 05.029.315 ER 11 Mini |
| 05.029.312 ER 16 Mini |
| 05.029.313 ER 20 Mini |
| 05.029.314 ER 25 Mini |

**Verstellschraube**
Adjusting screws
Vis de réglage

| **Bestell-Nr.** | |
|---|---|
| Code No. | |
| No. de cde. | |
| 05.032.803 | ER 16 |
| 05.032.803 | ER 25 |
| 05.032.805 | ER 32 |
| 05.032.805 | ER 40 |
| 05.032.806 | ER 50 |

# Die Vorteile beim Arbeiten mit dem Drehmomentschlüssel:

## Advantage of working with dynamometric key / Les avantages de travailler avec le clé dynamométrique

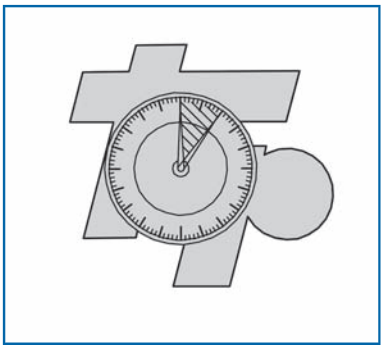

**D:** Kurze Rüstzeiten durch definierte Drehmomente

**GB:** Short setup times by defined torque

**F:** Temps de préparation courts grâce à des moments de torsion définis

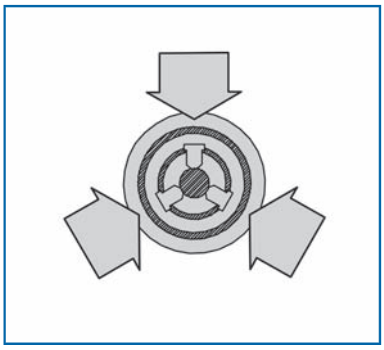

**D:** Größere Spannkräfte ohne größere Anstrengung

**GB:** Larger elasticity without big effort

**F:** Grandes forces de serrage sans grand effort

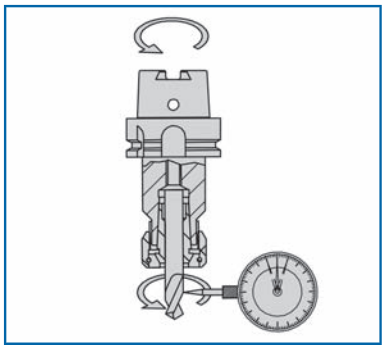

**D:** Höhere Rundlaufgenauigkeit garantiert höchste Fertigungsqualität

**GB:** Higher concentricity guarantees manufacturing quality.

**F:** Plus grande concentricité garantissant une très grande qualité de fabrication

# Spannfutter DIN 1835

## DIN 69871 für Zyl.Schäfte mit seitlicher Mitnahmefläche

Abb. 1
DIN 1835-B

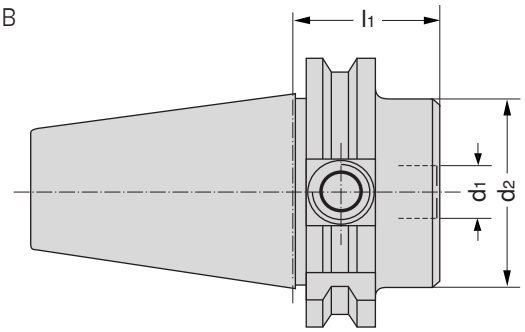


**Chuck for mounting straight-shank tools with drive flat at the side DIN 1835 form B**

**Mandrins pour serrage pour queues cylindriques a meplats lateraux DIN 1835 form B**

**DEUTSCH**

**Verwendung:** Zum Spannen von zylindrischen Werkzeugschäften DIN 1835 B+E.

**Ausführung:** Zulässige Rundlaufabweichung des Kegels zur Bohrung 0,003 mm.

**ENGLISH**

**Application:** Form mounting straight-shank tools to DIN 1835 Form B+E.

**Execution:** Permissible exentricity difference of the taper to the boring 0,003 mm.

**FRANCAIS**

**Application:** Pour le serrage des queues d'outil cylindriques suivant DIN 1835 forme B+E.

**Execution:** Admissible èxcentricitè de cône par alesage 0,003 mm.

| **Bestell-Nr.** Code no. No. de cde. | **DIN** | **Kegel** Taper Cône | **d1** | **d2** | **l1** | **Toleranz** Tolerance Tolérance | **G** | **Spannschraube** tightening screw Vis de serrage |
|---|---|---|---|---|---|---|---|---|
| 28.05.031.002 | 1835-B | SK 40 | 16 | 48 | 35 | + 0,007 | M16 | 05.031.804 |
| 28.05.031.003 | 1835-B | | 20 | 50 | 35 | 0 | | 05.031.804 |
| 28.05.031.005 | 1835-B | | 25 | 50 | 35 | | | 05.031.804 |
| 28.05.031.006 | 1835-B | | 32 | 64 | 70 | | | 05.031.806 |
| 30.05.031.012 | 1835-B | SK 50 | 20 | 50 | 35 | + 0,007 | M24 | 05.031.804 |
| 30.05.031.013 | 1835-B | | 25 | 50 | 35 | 0 | | 05.031.804 |
| 30.05.031.014 | 1835-B | | 32 | 64 | 70 | | | 05.031.806 |
| 30.05.032.012 | 1835-E | SK 50 | 25 | 50 | 35 | + 0,007 | M24 | 05.031.804 |
| 30.05.032.013 | 1835-E | | 32 | 50 | 35 | 0 | | 05.031.804 |
| 30.05.032.014 | 1835-E | | 40 | 80 | 35 | | | 05.031.804 |

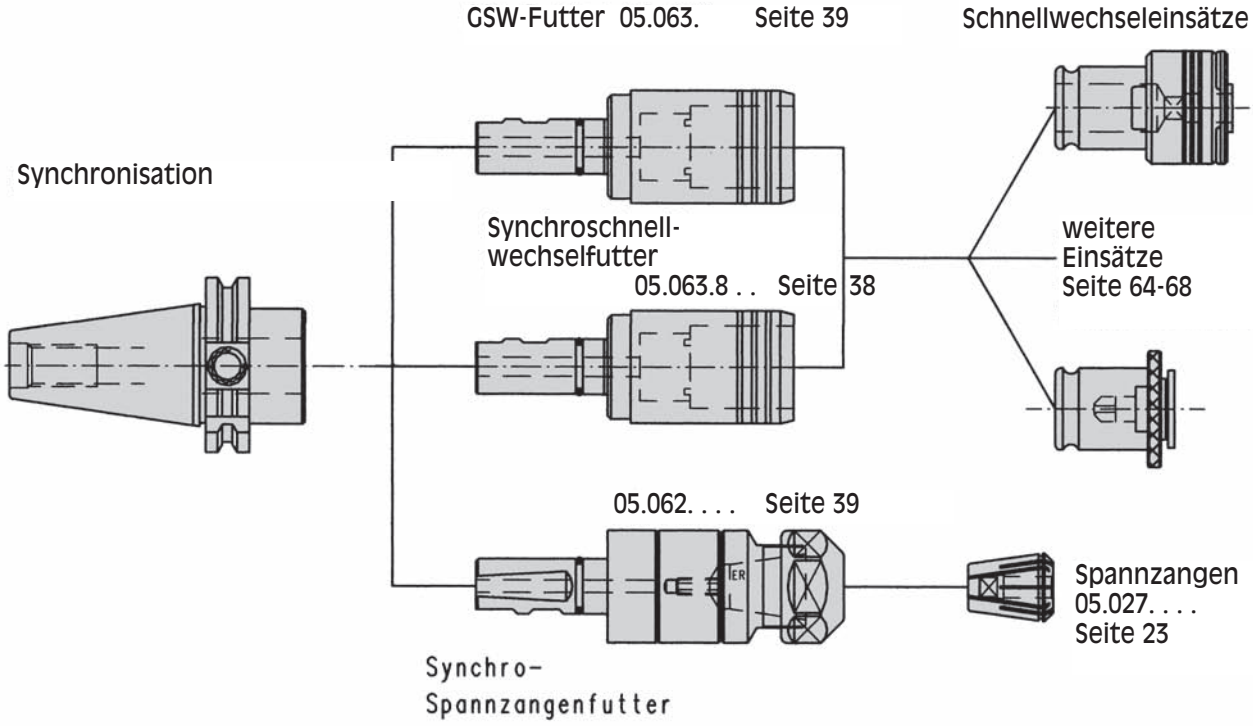

# Spannfutter

## DIN 69 871 Teil 1 Form AD, für Zylinderschäfte mit seitlicher Mitnahmefläche DIN 1835 B

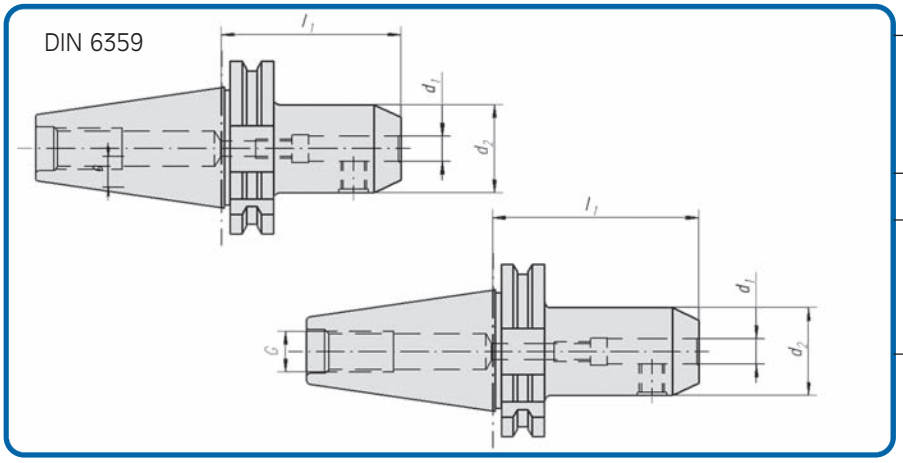


**Chucks for mounting straight-shank tools with drive flat at the side DIN 69 871 Part 1 Form AD**

**Mandrins pour serrage pour queues cylindriques à meplats latéraux suivant DIN 69 871 section 1 forme AD**

### DEUTSCH

**Verwendung:** Zum Spannen von zylindrischen Werkzeugschäften nach DIN 1835 Form B.

**Ausführung:** Zulässige Rundlaufabweichung des Kegels zur Bohrung 0,003 mm.

**Anmerkung:** Die Bohrungsgenauigkeit ist gegenüber DIN 1835 stark eingeengt, zur Erzielung von Bearbeitungsgenauigkeit höchster Qualität.

**Hinweis:** ab $d_1$ = 25 zwei Spannschrauben

### ENGLISH

**Application:** For mounting straight-shank tools to DIN 1835 Form B.

**Execution:** Permissible éxentricity difference of the taper to the boring 0,003 mm.

**Remark:** To provide for machining with extreme accuracy, the bore is to far finer tolerances than called for in DIN 1835.

**Note:** From diameter $d_1$ = 25 upwards, 2 tightening screws are provided.

### FRANCAIS

**Application:** Pour le serrage des queues d'outils cylindriques suivant DIN 1835 forme B.

**Exécution:** Admissible éxcentricité de cône par alesage 0,003 mm.

**Remarque:** Le degré d'ajustement par rapport à DIN 1835 est très serré pour obtenir un usinage de très grande précision.

**Observation:** A partir de $d_1$ = 25 deux vis de serrage.

| **Bestell-Nr.** Code No. No. de cde. | **Kegel** Taper Cône | **$d_1$** | **$d_2$** | **$l_1$** | **G** | **Toleranz von $d_1$** Tolerance of $d_1$ Tolérance de $d_1$ |
|---|---|---|---|---|---|---|
| 64.05.031.001 | SK 30 | 6 | 25 | 50 | M 12 | + 0,005 |
| 64.05.031.002 | | 8 | 28 | 50 | | 0 |
| 64.05.031.003 | | 10 | 35 | 50 | | |
| 64.05.031.004 | | 12 | 42 | 50 | | |
| 64.05.031.030 | | 14 | 44 | 50 | | |
| 64.05.031.005 | | 16 | 48 | 63 | | |
| 64.05.031.006 | | 20 | 52 | 63 | | |
| | | | | | | |
| 28.05.031.007 | SK 40 | 6 | 25 | 50 | M 16 | + 0,005 |
| 28.05.031.107 | | 6 | 25 | 100 | | 0 |
| 28.05.031.008 | | 8 | 28 | 50 | | |
| 28.05.031.108 | | 8 | 28 | 100 | | |
| 28.05.031.009 | | 10 | 35 | 50 | | |
| 28.05.031.109 | | 10 | 35 | 100 | | |
| 28.05.031.010 | | 12 | 42 | 50 | | |
| 28.05.031.110 | | 12 | 42 | 100 | | |
| 28.05.031.030 | | 14 | 44 | 50 | | |
| 28.05.031.130 | | 14 | 44 | 100 | | |
| 28.05.031.002 | | 16 | 48 | 35 | | |
| 28.05.031.011 | | 16 | 48 | 63 | | |
| 28.05.031.111 | | 16 | 48 | 100 | | |
| 28.05.031.031 | | 18 | 50 | 63 | | |
| 28.05.031.131 | | 18 | 50 | 100 | | |
| 28.05.031.012 | | 20 | 52 | 63 | | + 0,007 |
| 28.05.031.112 | | 20 | 52 | 100 | | 0 |
| 28.05.031.013 | | 25 | 65 | 100 | | |
| 28.05.031.014 | | 32 | 72 | 100 | | |
| 28.05.031.015 | | 40 | 63 | 120 | | |
| 28.05.031.016 | | 50 | 85 | 130 | | |

| **Bestell-Nr.** Code No. No. de cde. | **Kegel** Taper Cône | **$d_1$** | **$d_2$** | **$l_1$** | **G** | **Toleranz von $d_1$** Tolerance of $d_1$ Tolérance de $d_1$ |
|---|---|---|---|---|---|---|
| 30.05.031.015 | SK 50 | 6 | 25 | 63 | M 24 | + 0,005 |
| 30.05.031.016 | | 8 | 28 | 63 | | 0 |
| 30.05.031.017 | | 10 | 35 | 63 | | |
| 30.05.031.018 | | 12 | 42 | 63 | | |
| 30.05.031.030 | | 14 | 44 | 63 | | |
| 30.05.031.019 | | 16 | 48 | 63 | | |
| 30.05.031.031 | | 18 | 50 | 63 | | |
| 30.05.031.020 | | 20 | 52 | 63 | | + 0,007 |
| 30.05.031.021 | | 25 | 65 | 80 | | 0 |
| 30.05.031.022 | | 32 | 72 | 100 | | |
| 30.05.031.023 | | 40 | 80 | 120 | | |
| 30.05.031.024 | | 50 | 100 | 125 | | |
| 30.05.031.025 | | 63 | 110 | 150 | | |
| | | | | | | |
| 31.05.031.019 | SK 60 | 16 | 48 | 63 | M 30 | +0,005 |
| 31.05.031.020 | | 20 | 52 | 63 | | 0 |
| 31.05.031.021 | | 25 | 65 | 80 | | +0,007 |
| 31.05.031.022 | | 32 | 72 | 100 | | 0 |
| 31.05.031.032 | | 32 | 72 | 300 | | |
| 31.05.031.023 | | 40 | 80 | 100 | | |
| 31.05.031.024 | | 50 | 100 | 120 | | |
| 31.05.031.025 | | 63 | 110 | 150 | | |

### Ersatzteile / Spare parts / Pièces de rechange

**Spannschraube**
Tightening screw
Vis de serrage

| **Bestell-Nr.** Code No. No. de cde. | **$d_1$** | **Bestell-Nr.** Code No. No. de cde. | **$d_1$** |
|---|---|---|---|
| 05.031.801 | 6 | 05.031.805 | 18 |
| 05.031.802 | 8 | 05.031.806 | 20 |
| 05.031.803 | 10 | 05.031.807 | 25 |
| 05.031.804 | 12 | 05.031.808 | 32 |
| 05.031.804 | 14 | 05.031.809 | 40 |
| 05.031.805 | 16 | 05.031.810 | 50 |

**Verstellschraube**
Adjusting screws
Vis de réglage

| **Bestell-Nr.** Code No. No. de cde. | **$d_1$** | **Bestell-Nr.** Code No. No. de cde. | **$d_1$** |
|---|---|---|---|
| 05.032.801 | 6 | 05.032.805 | 18 |
| 05.032.802 | 8 | 05.032.806 | 20 |
| 05.032.803 | 10 | 05.032.806 | 25 |
| 05.032.804 | 12 | 05.032.806 | 32 |
| 05.032.804 | 14 | 05.032.806 | 40 |
| 05.032.805 | 16 | 05.032.806 | 50 |

# Spannfutter

## DIN 69 871 Form AD + BK, mit Kühlmittel am Schaft entlang

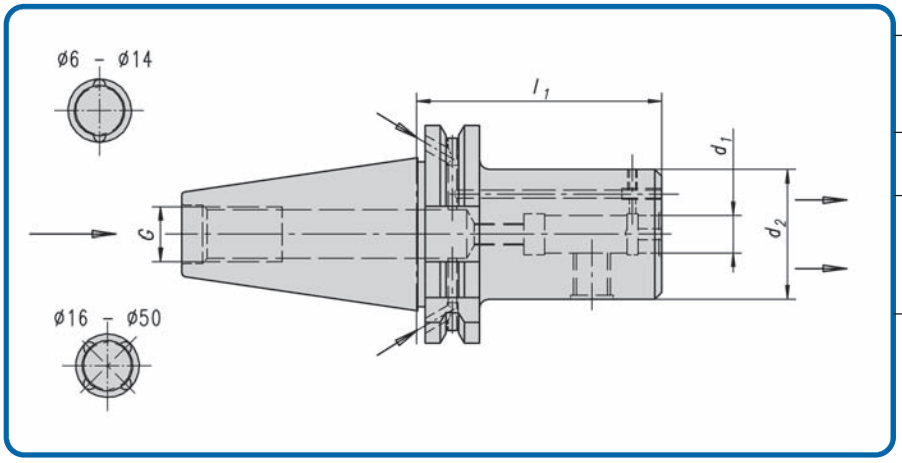


**Chucks DIN 1835 Form B, DIN 69 871 Form AD + B with coolant through along the shaft**

**Mandrin de serrage DIN 1835 forme B, DIN 69 871 forme AD + B avec arrosage du liquide de refroidissement le long de la coupe.**

### DEUTSCH

**Verwendung:** Zum Spannen von zylindrischen Werkzeugschäften nach DIN 1835 Form B, mit Kühlmittelzuführung.

**Anmerkung:** Kühlmittelzufuhr am Schaft der Schneide entlang. Für innengekühlte Schneiden kann mit dem Gewindestift M4 stirnseitige Kühlmittelzufuhr am Bund unterbrochen werden.

**Hinweis:** Schaft $d_1$ Ø 6 bis Ø 14 mit 2 Kühlmittelnuten
Schaft $d_1$ Ø 16 bis Ø 40 mit 4 Kühlmittelnuten

### ENGLISH

**Application:** For mounting straight-shank tools to DIN 1835 Form B.

**Remark:** Coolant through along the shaft.
The coolant through at the collar of internal cooled cutters can be broken by thread pin M4.

**Note:** $d_1$ Ø 6 to Ø 18 with 2 coolant grooves
$d_1$ Ø 20 to Ø 40 with 4 coolant grooves

### FRANCAIS

**Application:** Pour le serrage des queues d'outils cylindriques suivant DIN 1835 forme B.

**Remarque:** Arrosage du liquide de refroidissement le long de la coupe. Pour les outils avec arrosage interne, il est possible d'interrompre l'arrosage avec les vis M4, le long de la coupe.

**Observation:** $d_1$ Ø 6 – Ø 18 avec 2 rainure entrific.
$d_1$ Ø 20 – Ø 40 avec 4 rainure entrific.

| **Bestell-Nr.** Code No. No. de cde. | **Kegel** Taper Cône | **$d_1$** | **$d_2$** | **$l_1$** | **G** | **Toleranz von $d_1$** Tolerance of $d_1$ Tolérance de $d_1$ |
|---|---|---|---|---|---|---|
| 28.05.031.601 | SK 40 | 6 | 27 | 65 | M 16 | + 0,005 |
| 28.05.031.602 | | 8 | 28 | 65 | | 0 |
| 28.05.031.603 | | 10 | 35 | 65 | | |
| 28.05.031.604 | | 12 | 42 | 65 | | |
| 28.05.031.605 | | 14 | 44 | 65 | | |
| 28.05.031.606 | | 16 | 48 | 65 | | |
| 28.05.031.607 | | 18 | 50 | 65 | | |
| 28.05.031.608 | | 20 | 52 | 65 | | + 0,007 |
| 28.05.031.609 | | 25 | 65 | 100 | | 0 |
| 28.05.031.610 | | 32 | 72 | 100 | | |
| 28.05.031.611 | | 40 | 62 | 120 | | |
| | | | | | | |
| verlängerte Ausführung | | | | | | |
| | | | | | | |
| 28.05.031.621 | SK 40 | 6 | 27 | 100 | M 16 | + 0,005 |
| 28.05.031.622 | | 8 | 28 | 100 | | 0 |
| 28.05.031.623 | | 10 | 35 | 100 | | |
| 28.05.031.624 | | 12 | 42 | 100 | | |
| 28.05.031.625 | | 14 | 44 | 100 | | |
| 28.05.031.626 | | 16 | 48 | 100 | | |
| 28.05.031.627 | | 18 | 50 | 100 | | |
| 28.05.031.628 | | 20 | 52 | 100 | | + 0,007 |
| | | | | | | 0 |
| lange Ausführung | | | | | | |
| | | | | | | |
| 28.05.031.641 | SK 40 | 6 | 27 | 125 | M 16 | + 0,005 |
| 28.05.031.642 | | 8 | 28 | 125 | | 0 |
| 28.05.031.643 | | 10 | 35 | 125 | | |
| 28.05.031.644 | | 12 | 42 | 125 | | |
| 28.05.031.645 | | 14 | 44 | 125 | | |
| 28.05.031.646 | | 16 | 48 | 125 | | |
| 28.05.031.647 | | 18 | 50 | 125 | | |
| 28.05.031.648 | | 20 | 52 | 125 | | + 0,007 |

| **Bestell-Nr.** Code No. No. de cde. | **Kegel** Taper Cône | **$d_1$** | **$d_2$** | **$l_1$** | **G** | **Toleranz von $d_1$** Tolerance of $d_1$ Tolérance de $d_1$ |
|---|---|---|---|---|---|---|
| 30.05.031.601 | SK 50 | 6 | 27 | 100 | M 24 | + 0,005 |
| 30.05.031.602 | | 8 | 28 | 100 | | 0 |
| 30.05.031.603 | | 10 | 35 | 100 | | |
| 30.05.031.604 | | 12 | 42 | 100 | | |
| 30.05.031.605 | | 14 | 44 | 100 | | |
| 30.05.031.606 | | 16 | 48 | 100 | | |
| 30.05.031.607 | | 18 | 50 | 100 | | |
| 30.05.031.608 | | 20 | 52 | 100 | | + 0,007 |
| 30.05.031.609 | | 25 | 65 | 100 | | 0 |
| 30.05.031.610 | | 32 | 72 | 100 | | |
| 30.05.031.611 | | 40 | 90 | 100 | | |
| 30.05.031.612 | | 50 | 90 | 125 | | |
| | | | | | | |
| verlängerte Ausführung | | | | | | |
| | | | | | | |
| 30.05.031.621 | SK 50 | 6 | 27 | 160 | M 24 | + 0,005 |
| 30.05.031.622 | | 8 | 28 | 160 | | 0 |
| 30.05.031.623 | | 10 | 35 | 160 | | |
| 30.05.031.624 | | 12 | 42 | 160 | | |
| 30.05.031.625 | | 14 | 44 | 160 | | |
| 30.05.031.626 | | 16 | 48 | 160 | | |
| 30.05.031.627 | | 18 | 50 | 160 | | |
| 30.05.031.628 | | 20 | 52 | 160 | | + 0,007 |
| 30.05.031.629 | | 25 | 65 | 160 | | 0 |
| 30.05.031.630 | | 32 | 72 | 160 | | |
| | | | | | | |
| 30.05.037.701 | SK 50 | 6 | 27 | 200 | M 24 | + 0,005 |
| 30.05.037.702 | | 8 | 28 | 200 | | 0 |
| 30.05.037.703 | | 10 | 35 | 200 | | |
| 30.05.037.704 | | 12 | 42 | 200 | | |
| 30.05.037.705 | | 14 | 44 | 200 | | |
| 30.05.037.706 | | 16 | 48 | 200 | | |
| 30.05.037.707 | | 18 | 50 | 200 | | |
| 30.05.037.708 | | 20 | 52 | 200 | | + 0,007 |
| 30.05.037.709 | | 25 | 65 | 200 | | 0 |

# Spannfutter DIN 1835 Form B

## DIN-69871 AD+B für Zyl.-Schäfte mit seitlicher Mitnahmefläche

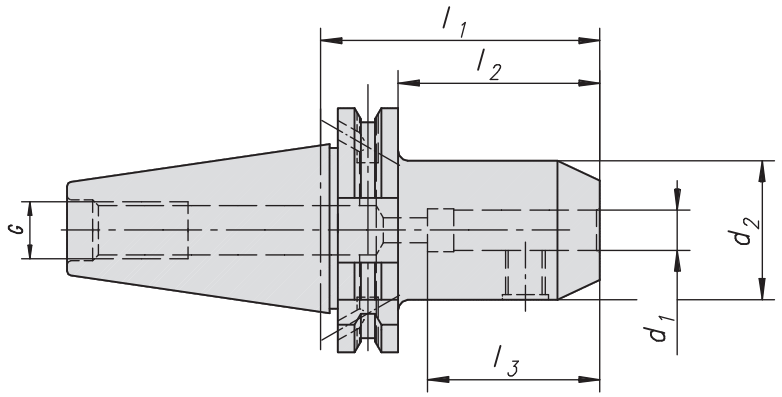


**Chucks for mounting straight-shank tools with drive flat at the side DIN 1835 form B**

**Mandrins pour serrage pour queues cylindriques à meplats latéraux**

| **Bestell-Nr.** Code No. No. de cde. | **Kegel** Taper Cône | **$d_1$** | **$d_2$** | **$l_1$** | **$l_2$** | **$l_3$** | **G** | **Toleranz von $d_1$** Tolerance of $d_1$ Tolérance de $d_1$ |
|---|---|---|---|---|---|---|---|---|
| 30.05.031.250 | SK 50 | 6 | 25 | 63 | 43,9 | 40 | M24 | + 0,005 |
| 30.05.031.251 | | 8 | 28 | 63 | 43,9 | 40 | | 0 |
| 30.05.031.252 | | 10 | 35 | 63 | 43,9 | 44 | | |
| 30.05.031.253 | | 12 | 42 | 63 | 43,9 | 49 | | |
| 30.05.031.254 | | 14 | 44 | 63 | 43,9 | 49 | | |
| 30.05.031.255 | | 16 | 48 | 63 | 43,9 | 52 | | |
| 30.05.031.256 | | 18 | 50 | 63 | 43,9 | 52 | | |
| 30.05.031.257 | | 20 | 52 | 63 | 43,9 | 54 | | + 0,007 |
| 30.05.031.258 | | 25 | 65 | 80 | 60,9 | 59 | | 0 |
| 30.05.031.259 | | 32 | 72 | 100 | 80,9 | 63 | | |
| 30.05.031.260 | | 40 | 80 | 120 | 100,9 | 73 | | |

| **Bestell-Nr.** Code No. No. de cde. | **Kegel** Taper Cône | **$d_1$** | **$d_2$** | **$l_1$** | **$l_2$** | **$l_3$** | **G** | **Toleranz von $d_1$** Tolerance of $d_1$ Tolérance de $d_1$ |
|---|---|---|---|---|---|---|---|---|
| 30.05.031.331 | SK 50 | 6 | 25 | 100 | 80,9 | 40 | M24 | + 0,005 |
| 30.05.031.332 | | 8 | 28 | 100 | 80,9 | 40 | | 0 |
| 30.05.031.333 | | 10 | 35 | 100 | 80,9 | 44 | | |
| 30.05.031.334 | | 12 | 42 | 100 | 80,9 | 49 | | |
| 30.05.031.335 | | 14 | 44 | 100 | 80,9 | 49 | | |
| 30.05.031.336 | | 16 | 48 | 100 | 80,9 | 52 | | |
| 30.05.031.337 | | 18 | 50 | 100 | 80,9 | 52 | | |
| 30.05.031.338 | | 20 | 52 | 100 | 80,9 | 54 | | + 0,007 |
| 30.05.031.339 | | 25 | 65 | 100 | 80,9 | 59 | | 0 |
| 30.05.031.244 | | 32 | 72 | 100 | 80,9 | 63 | | |
| 30.05.031.245 | | 40 | 80 | 100 | 80,9 | 73 | | |
| 30.05.031.246 | | 50 | 90 | 125 | 105,9 | 83 | | |

# Spannfutter mit Spritzdüse DIN 69 871 Teil 1 Form AD + B

## für Zylinderschäfte, DIN 1835 B mit Kühlschmierstofflenkung durch Spritzdüsen

GEWEFA - SPANNWERKZEUGE -

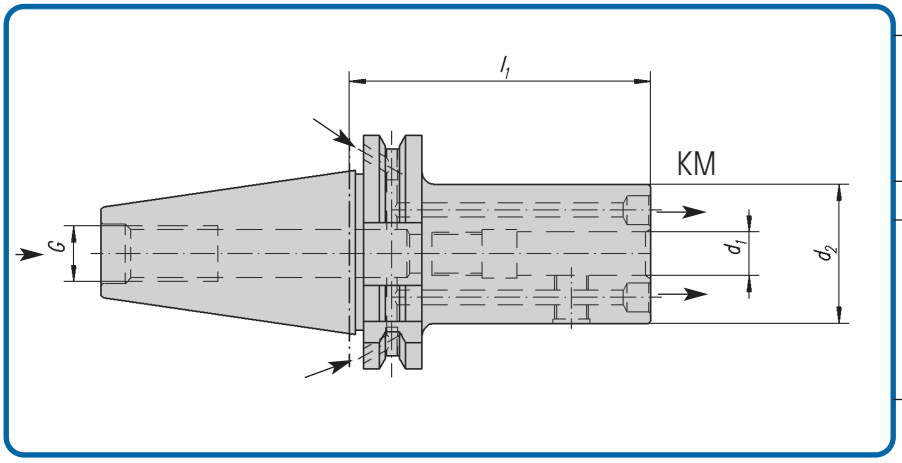


**Chucks with spray nozzle for mounting straight-shank tools with drive flat at the side and combined coolant feed DIN 69 871 Part 1 Form A, Part 1 Form B**

**Mandrins de serrage avec buse d'arrosage pour queues cylindriques à méplats latéraux et à raccord d'alimentation suivant DIN 69 871 section 1 forme A, section 1 forme B**

### DEUTSCH

**Verwendung:** Zum Spannen von zylindrischen Werkzeugschäften nach DIN 1835 Form B.

**Anmerkung:** Die Bohrungsgenauigkeit ist gegenüber DIN 1835 stark eingeengt, zur Erzielung von Bearbeitungsgenauigkeit höchster Qualität.

**Hinweis:** ab $d_1$ = 25 zwei Spannschrauben

### ENGLISH

**Application:** For mounting straight-shank tools to DIN 1835 Form B.

**Remark:** To provide for machining with extreme accuracy, the bore is to far finer tolerances than called for in DIN 1835.

**Note:** From diameter $d_1$ = 25 upwards, 2 tightening screws are provided.

### FRANCAIS

**Application:** Pour le serrage des queues d'outils cylindriques suivant DIN 1835 forme B.

**Remarque:** Le degré d'ajustement par rapport à DIN 1835 est très serré pour obtenir un usinage de très grande précision.

**Observation:** A partir de $d_1$ = 25 deux vis de serrage.

| Bestell-Nr. Code No. No. de cde. | Kegel Taper Cône | $d_1$ | $d_2$ | $l_1$ | G | Toleranz von $d_1$ Tolerance of $d_1$ Tolérance de $d_1$ |
|---|---|---|---|---|---|---|
| 64.05.031.201 | SK 30 | 6 | 25 | 50 | M 12 | + 0,005 |
| 64.05.031.202 | | 8 | 28 | 50 | | 0 |
| 64.05.031.203 | | 10 | 35 | 50 | | |
| 64.05.031.204 | | 12 | 42 | 50 | | |
| 64.05.031.230 | | 14 | 44 | 50 | | |
| 64.05.031.205 | | 16 | 48 | 63 | | |
| 64.05.031.231 | | 18 | 48 | 63 | | |
| 64.05.031.206 | | 20 | 48 | 63 | | |
| 28.05.031.206 | SK 40 | 5 | 27 | 50 | M 16 | + 0,005 |
| 28.05.031.207 | | 6 | 27 | 50 | | 0 |
| 28.05.031.208 | | 8 | 28 | 50 | | |
| 28.05.031.209 | | 10 | 35 | 50 | | |
| 28.05.031.210 | | 12 | 42 | 50 | | |
| 28.05.031.230 | | 14 | 44 | 50 | | |
| 28.05.031.211 | | 16 | 48 | 63 | | |
| 28.05.031.231 | | 18 | 50 | 63 | | |
| 28.05.031.212 | | 20 | 52 | 63 | | + 0,007 |
| | | | | | | 0 |
| 28.05.031.217 | SK 40 | 6 | 27 | 100 | | + 0,005 |
| 28.05.031.218 | | 8 | 28 | 100 | | 0 |
| 28.05.031.219 | | 10 | 35 | 100 | | |
| 28.05.031.220 | | 12 | 42 | 100 | | |
| 28.05.031.223 | | 14 | 44 | 100 | | |
| 28.05.031.221 | | 16 | 48 | 100 | | |
| 28.05.031.240 | | 16 | 48 | 130 | | |
| 28.05.031.224 | | 18 | 50 | 100 | | |

| Bestell-Nr. Code No. No. de cde. | Kegel Taper Cône | $d_1$ | $d_2$ | $l_1$ | G | Toleranz von $d_1$ Tolerance of $d_1$ Tolérance de $d_1$ |
|---|---|---|---|---|---|---|
| 28.05.031.222 | SK 40 | 20 | 52 | 100 | | + 0,007 |
| 28.05.031.213 | | 25 | 65 | 100 | | 0 |
| 28.05.031.214 | | 32 | 72 | 100 | | |
| 28.05.031.215 | | 40 | 80 | 125 | | |
| 30.05.031.215 | SK 50 | 6 | 27 | 63 | M 24 | + 0,005 |
| 30.05.031.216 | | 8 | 28 | 63 | | 0 |
| 30.05.031.217 | | 10 | 35 | 63 | | |
| 30.05.031.218 | | 12 | 42 | 63 | | |
| 30.05.031.230 | | 14 | 44 | 63 | | |
| 30.05.031.219 | | 16 | 48 | 63 | | |
| 30.05.031.231 | | 18 | 50 | 63 | | |
| 30.05.031.220 | | 20 | 52 | 63 | | + 0,007 |
| 30.05.031.221 | | 25 | 65 | 80 | | 0 |
| 30.05.031.222 | | 32 | 72 | 100 | | |
| 30.05.031.223 | | 40 | 80 | 120 | | |
| 30.05.031.224 | | 50 | 90 | 125 | | |
| 30.05.031.235 | SK 50 | 6 | 27 | 100 | M 24 | + 0,005 |
| 30.05.031.236 | | 8 | 28 | 100 | | 0 |
| 30.05.031.237 | | 10 | 35 | 100 | | |
| 30.05.031.238 | | 12 | 42 | 100 | | |
| 30.05.031.239 | | 14 | 44 | 100 | | |
| 30.05.031.240 | | 16 | 48 | 100 | | |
| 30.05.031.241 | | 18 | 50 | 100 | | + 0,007 |
| 30.05.031.242 | | 20 | 52 | 100 | | 0 |
| 31.05.031.022 | SK 60 | 32 | 72 | 100 | M 30 | +0,007 |
| 31.05.031.023 | | 40 | 80 | 100 | | 0 |

## Ersatzteile / Spare parts / Pièces de rechange

**Spannschraube**
Tightening screw
Vis de serrage

| Bestell-Nr. Code No. No. de cde. | $d_1$ | Bestell-Nr. Code No. No. de cde. | $d_1$ |
|---|---|---|---|
| 05.031.801 | 6 | 05.031.805 | 18 |
| 05.031.802 | 8 | 05.031.806 | 20 |
| 05.031.803 | 10 | 05.031.807 | 25 |
| 05.031.804 | 12 | 05.031.808 | 32 |
| 05.031.804 | 14 | 05.031.809 | 40 |
| 05.031.805 | 16 | 05.031.810 | 50 |

**Verstellschraube**
Adjusting screws
Vis de réglage

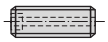

| Bestell-Nr. Code No. No. de cde. | $d_1$ | Bestell-Nr. Code No. No. de cde. | $d_1$ |
|---|---|---|---|
| 05.032.801 | 6 | 05.032.805 | 18 |
| 05.032.802 | 8 | 05.032.806 | 20 |
| 05.032.803 | 10 | 05.032.806 | 25 |
| 05.032.804 | 12 | 05.032.806 | 32 |
| 05.032.804 | 14 | 05.032.806 | 40 |
| 05.032.805 | 16 | 05.032.806 | 50 |

**Spritzdüse**
Spray nozzle
Buse d'arrosage

| Bestell-Nr. Code No. No. de cde. | $d_1$ | M |
|---|---|---|
| 05.032.901 | 6 | 3,5 |
| 05.032.901 | 8 | 3,5 |
| 05.032.901 | 10 | 3,5 |
| 05.032.901 | 12 | 3,5 |
| 05.032.901 | 14 | 3,5 |
| 05.032.902 | 16 | 4 |
| 05.032.902 | 18 | 4 |
| 05.032.902 | 20 | 4 |
| 05.032.902 | 25 | 4 |
| 05.032.902 | 32 | 4 |

# Spannfutter DIN 69 871 Teil 1 Form AD + B, verlängerte Ausführung, für Zylinderschäfte mit gerader Spannfläche DIN 1835 B, mit Kühlschmierstoffzuführung Form B verschließbar

GEWEFA® - SPANNWERKZEUGE -

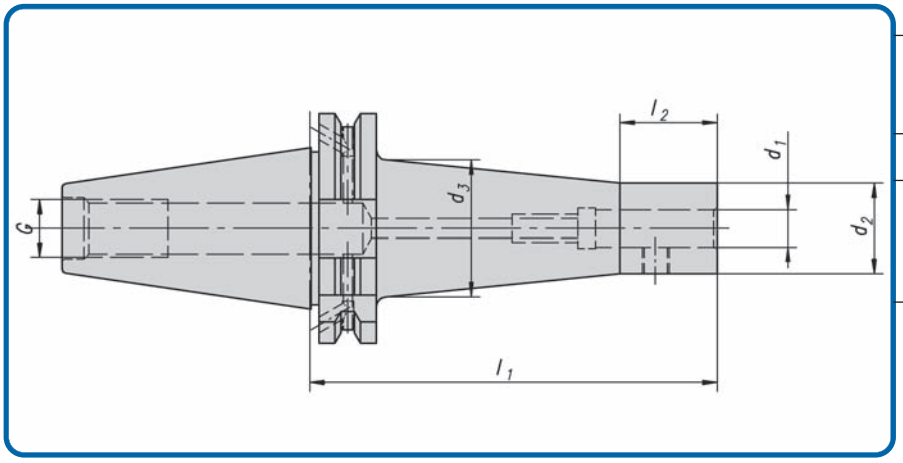


**Chucks DIN 1835 Form B, DIN 69 871 Form AD + B prolonged execution, coll-ant feed Form B lockable**

**Mandrin de serrage DIN 1835 forme B, DIN 69 871 forme AD + B execution alonger, alimentation en liquide forme B qui ferme a clef**

## DEUTSCH

**Verwendung:** Zum Spannen von zylindrischen Werkzeugschäften nach DIN 1835 Form B.

**Anmerkung:** Die Bohrungsgenauigkeit ist gegenüber DIN 1835 stark eingeengt, zur Erzielung von Bearbeitungsgenauigkeit höchster Qualität.

**Hinweis:** ab $d_1$ = 25 zwei Spannschrauben.

## ENGLISH

**Application:** For mounting straight-shank tools to DIN 1835 Form B.

**Remark:** To provide for machining with extreme accuracy, the bore is to far finer tolerances than called for in DIN 1835.

**Note:** From diameter $d_1$ = 25 upwards, 2 tightening screws are provided.

## FRANCAIS

**Application:** Pour le serrage des queues d'outils cylindriques suivant DIN 1835 forme B.

**Remarque:** Le degré d'ajustement par rapport à DIN 1835 est très serré pour obtenir des un usinage de très grande précision.

**Observation:** A partir de $d_1$ = 25 deux vis de serrage.

| **Bestell-Nr.** Code No. No. de cde. | **Kegel** Taper Cône | $d_1$ | $d_2$ | $d_3$ | $l_1$ | $l_2$ | G | **Toleranz von $d_1$** Tolerance of $d_1$ Tolérance de $d_1$ |
|---|---|---|---|---|---|---|---|---|
| 28.05.031.301 | SK 40 | 6 | 22 | 28 | 125 | 26 | M16 | + 0,005 |
| 28.05.031.302 | | 8 | 24 | 30 | 125 | 26 | | 0 |
| 28.05.031.303 | | 10 | 25 | 32 | 125 | 30 | | |
| 28.05.031.304 | | 12 | 26 | 35 | 125 | 30 | | |
| 28.05.031.305 | | 14 | 28 | 37 | 125 | 30 | | |
| 28.05.031.306 | | 16 | 30 | 39 | 125 | 32 | | |
| 28.05.031.307 | | 18 | 32 | 41 | 125 | 32 | | |
| 28.05.031.308 | | 20 | 34 | 43 | 125 | 36 | | + 0,005 |
| 28.05.031.309 | | 25 | 46 | 50 | 125 | 60 | | 0 |
| | | | | | | | | |
| 28.05.031.401 | SK 40 | 6 | 22 | 33 | 160 | 26 | M16 | + 0,005 |
| 28.05.031.402 | | 8 | 24 | 35 | 160 | 26 | | 0 |
| 28.05.031.403 | | 10 | 25 | 39 | 160 | 30 | | |
| 28.05.031.404 | | 12 | 26 | 43 | 160 | 30 | | |
| 28.05.031.405 | | 14 | 28 | 44 | 160 | 30 | | |
| 28.05.031.406 | | 16 | 30 | 44 | 160 | 32 | | |
| 28.05.031.407 | | 18 | 32 | 46 | 160 | 32 | | |
| 28.05.031.408 | | 20 | 34 | 50 | 160 | 36 | | + 0,007 |
| 28.05.031.409 | | 25 | 46 | 50 | 160 | 60 | | 0 |
| 28.05.031.410 | | 32 | 50 | 50 | 160 | 141 | | |
| | | | | | | | | |
| 28.05.031.501 | SK 40 | 6 | 22 | 36 | 200 | 26 | M16 | + 0,005 |
| 28.05.031.502 | | 8 | 24 | 38 | 200 | 26 | | 0 |
| 28.05.031.503 | | 10 | 25 | 43 | 200 | 30 | | |
| 28.05.031.504 | | 12 | 26 | 44 | 200 | 30 | | |
| 28.05.031.505 | | 14 | 28 | 44 | 200 | 30 | | |
| 28.05.031.506 | | 16 | 30 | 44 | 200 | 32 | | |
| 28.05.031.507 | | 18 | 32 | 46 | 200 | 32 | | |
| 28.05.031.508 | | 20 | 34 | 50 | 200 | 36 | | |
| 28.05.031.509 | | 25 | 46 | 50 | 200 | 60 | | |
| | | | | | | | | |
| 28.05.031.704 | SK 40 | 12 | 26 | 44 | 260 | 30 | M16 | + 0,005 |
| 28.05.031.705 | | 14 | 28 | 44 | 260 | 30 | | 0 |
| 28.05.031.706 | | 16 | 30 | 44 | 260 | 30 | | |

| **Bestell-Nr.** Code No. No. de cde. | **Kegel** Taper Cône | $d_1$ | $d_2$ | $d_3$ | $l_1$ | $l_2$ | G | **Toleranz von $d_1$** Tolerance of $d_1$ Tolérance de $d_1$ |
|---|---|---|---|---|---|---|---|---|
| 30.05.031.301 | SK 50 | 6 | 22 | 28 | 125 | 26 | M24 | + 0,005 |
| 30.05.031.302 | | 8 | 24 | 30 | 125 | 26 | | 0 |
| 30.05.031.303 | | 10 | 25 | 32 | 125 | 30 | | |
| 30.05.031.304 | | 12 | 26 | 35 | 125 | 30 | | |
| 30.05.031.305 | | 14 | 28 | 37 | 125 | 30 | | |
| 30.05.031.306 | | 16 | 30 | 39 | 125 | 32 | | |
| 30.05.031.307 | | 18 | 32 | 41 | 125 | 32 | | |
| 30.05.031.308 | | 20 | 34 | 43 | 125 | 36 | | + 0,007 |
| 30.05.031.309 | | 25 | 46 | 54 | 125 | 60 | | 0 |
| 30.05.031.310 | | 32 | 50 | 54 | 125 | 62 | | |
| 30.05.031.323 | | 40 | 80 | 80 | 125 | 62 | | |
| | | | | | | | | |
| 30.05.031.401 | SK 50 | 6 | 22 | 33 | 160 | 26 | M24 | + 0,005 |
| 30.05.031.402 | | 8 | 24 | 35 | 160 | 26 | | 0 |
| 30.05.031.403 | | 10 | 25 | 39 | 160 | 30 | | |
| 30.05.031.404 | | 12 | 26 | 43 | 160 | 30 | | |
| 30.05.031.405 | | 14 | 28 | 44 | 160 | 30 | | |
| 30.05.031.406 | | 16 | 30 | 44 | 160 | 32 | | |
| 30.05.031.407 | | 18 | 32 | 46 | 160 | 32 | | |
| 30.05.031.408 | | 20 | 34 | 51 | 160 | 36 | | + 0,007 |
| 30.05.031.409 | | 25 | 46 | 60 | 160 | 60 | | 0 |
| 30.05.031.410 | | 32 | 50 | 60 | 160 | 62 | | |
| 30.05.031.411 | | 40 | 62 | 72 | 160 | 62 | | |
| 30.05.031.412 | | 50 | 80 | 80 | 160 | 141 | | |
| | | | | | | | | |
| 30.05.031.501 | SK 50 | 6 | 22 | 36 | 200 | 26 | M24 | + 0,005 |
| 30.05.031.502 | | 8 | 24 | 38 | 200 | 26 | | 0 |
| 30.05.031.503 | | 10 | 25 | 43 | 200 | 30 | | |
| 30.05.031.504 | | 12 | 26 | 46 | 200 | 30 | | |
| 30.05.031.505 | | 14 | 28 | 48 | 200 | 30 | | |
| 30.05.031.506 | | 16 | 30 | 50 | 200 | 32 | | |
| 30.05.031.507 | | 18 | 32 | 52 | 200 | 32 | | |
| 30.05.031.508 | | 20 | 34 | 55 | 200 | 36 | | + 0,007 |
| 30.05.031.509 | | 25 | 46 | 64 | 200 | 60 | | 0 |
| 30.05.031.510 | | 32 | 54 | 72 | 200 | 62 | | |
| 30.05.031.511 | | 40 | 62 | 72 | 200 | 62 | | |

# Reduziereinsätze DIN 1835 B

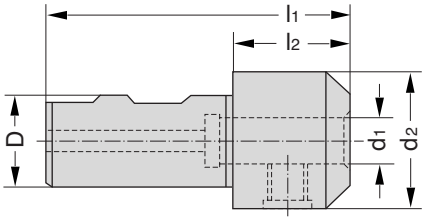


**Reducing socket DIN 1835 B**

**Réducteurs DIN 1835 B**

**DEUTSCH**

**Verwendung:** Zum Spannen von zylindrischen Werkzeugschäften nach DIN 1835 Form B.

**ENGLISH**

**Application:** For gripping straight shank milling cutters to DIN 1835 Form B.

**FRANCAIS**

**Application:** pour serrage d'outils à queue cylindrique DIN 1835 forme B.

| **Bestell-Nr.** Code No. No. de cde. | **D** | **$d_1$** | **$d_2$** | **$l_1$** | **$l_2$** | **Toleranz von $d_1$** Tolerance of $d_1$ Tolérance de $d_1$ |
|---|---|---|---|---|---|---|
| 05.037.030 | 20 | 4 | 22 | 74 | 28 | + 0,005 |
| 05.037.031 | | 5 | 22 | 74 | 28 | 0 |
| 05.037.001 | | 6 | 25 | 80 | 30 | |
| 05.037.002 | | 8 | 28 | 80 | 30 | |
| 05.037.003 | | 10 | 35 | 80 | 30 | |
| 05.037.004 | | 12 | 42 | 85 | 35 | |
| 05.037.032 | | 14 | 44 | 85 | 34 | |
| 05.037.033 | | 16 | 48 | 105 | 40 | |
| | | | | | | |
| 05.037.005 | 32 | 6 | 25 | 85 | 25 | + 0,005 |
| 05.037.006 | | 8 | 28 | 85 | 25 | 0 |
| 05.037.007 | | 10 | 35 | 90 | 30 | |
| 05.037.008 | | 12 | 42 | 95 | 35 | |
| 05.037.020 | | 14 | 44 | 100 | 40 | |
| 05.037.009 | | 16 | 48 | 100 | 40 | |
| 05.037.021 | | 18 | 50 | 100 | 40 | |
| 05.037.010 | | 20 | 52 | 100 | 40 | |
| 05.037.022 | | 22 | 52 | 100 | 38 | |
| | | | | | | |
| 05.037.040 | 32 | 4 | 22 | 85 | 25 | |
| 05.037.041 | | 5 | 22 | 85 | 25 | |
| | | | | | | |
| 05.037.011 | | 25 | 65 | 131 | 70 | |

**Ersatzteile/Spare parts/ Pièces de rechange**

**Spannschraube**
Tightening screw
Vis de serrage

| **Bestell-Nr.** Code No. No. de cde. | **$d_1$** |
|---|---|
| 05.031.801 | 6 |
| 05.031.802 | 8 |
| 05.031.803 | 10 |
| 05.031.804 | 12 |
| 05.031.804 | 14 |

## Kugeldruck-Spannschrauben mit Doppelfunktion für DIN 1835 Form B und/oder DIN 1835 Form E

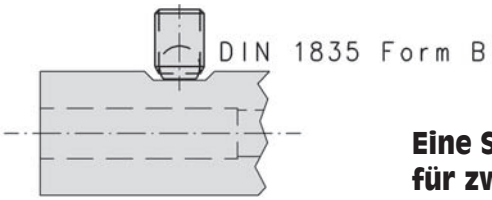


**Eine Spannschraube für zwei Spannflächen**

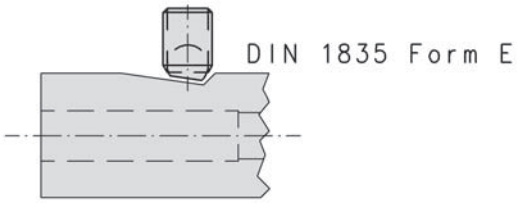


**Spannschraube**
Tightening screw
Vis de serrage

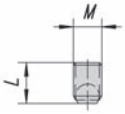


| **Bestell-Nr.** Code No. No. de cde. | **M x L** |
|---|---|
| 05.031.851 | 6 x 10 |
| 05.031.852 | 8 x 10 |
| 05.031.853 | 10 x 12 |
| 05.031.854 | 12 x 16 |
| 05.031.855 | 14 x 16 |

**Spannschraube**
Tightening screw
Vis de serrage

| **Bestell-Nr.** Code No. No. de cde. | **M x L** |
|---|---|
| 05.031.856 | 16 x 16 |
| 05.031.857 | 18 x 20 |
| 05.031.858 | 20 x 20 |
| 05.031.859 | 24 x 35 |

# Gewindeschneid-Schnellwechselfutter für Synchronisation

## Aufnahme nach DIN 1835 B, mit Kühlschmierstoffzuführung

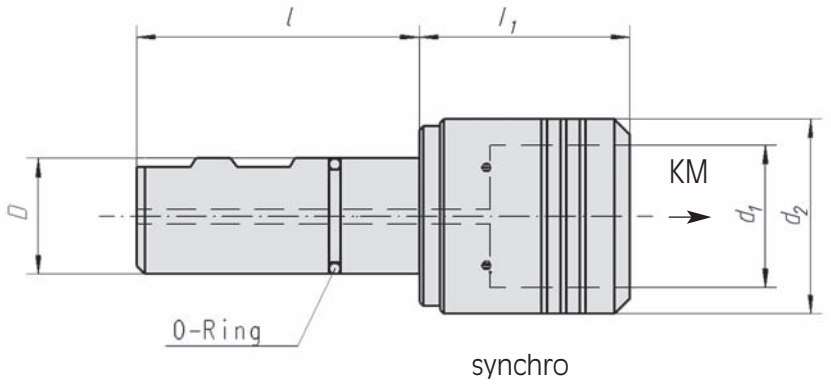


synchro

**Quick-change tapping chuck for synchronisation, rigid, and with coolant feed, DIN 1835 B**

**Mandrin de serrage à changement rapide pour synchronisation, rigide, avec alimentation en liquide d'arrosage, DIN 1835 B**

**DEUTSCH**

**Anmerkung:** Für Maschinen mit Spindelsynchronisation.

**ENGLISH**

**Remark:** For Machines with Spindle synchronisation.

**FRANCAIS**

**Remarque:** Pour machines avec synchronisation des broches.

| **Bestell-Nr.**<br>Code No.<br>No. de cde. | **D** | **für Gewindebohrer**<br>for tap sizes<br>pour tarauds | **passender Einsatz**<br>Matching inserts<br>Pièce intercalaire appropriée<br>**Größe/Size/Taille** | **$d_1$** | **$d_2$** | **$l_1$** | **l** | **Gewicht Kg**<br>Weight<br>Poids |
|---|---|---|---|---|---|---|---|---|
| 05.063.801 | 20 | M 3 - M 12 | 1 | 19 | 36 | 39 | 51 | 0,3 |
| 05.063.802 | 25 | M 3 - M 12 | 1 | 19 | 36 | 39 | 51 | 0,7 |
| 05.063.803 | 25 | M 8 - M 20 | 2 | 31 | 53 | 63 | 57 | 0,7 |
| 05.063.804 | 32 | M 8 - M 20 | 2 | 31 | 53 | 63 | 61 | 1,1 |
| 05.063.805 | 25 | M14 - M 33 | 3 | 31 | 53 | 107,5 | 57 | 0,9 |
| 05.063.806 | 32 | M14 - M 33 | 3 | 31 | 53 | 107,5 | 61,5 | 1,1 |

# Gewindeschneid-Schnellwechselfutter, Aufnahme nach DIN 1835 B
## mit Längenausgleich auf Druck und Zug

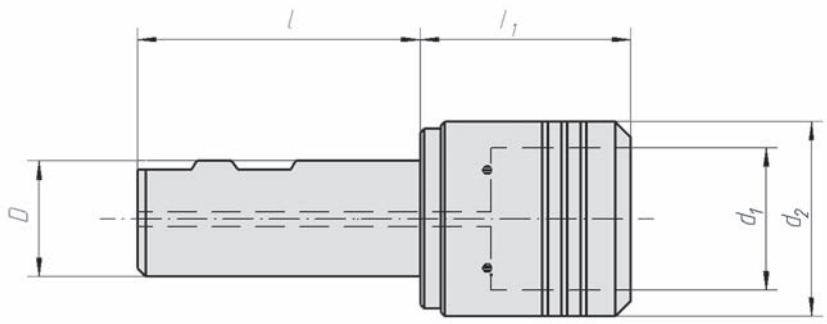


**Quick-change tapping chuck with length compensation with tension and compression, DIN 1835 B**

**Mandrin de serrage à changement rapide pour la taille des filetages avec compensation longitudinale de la pression et de la traction, DIN 1835 B**

| **Bestell-Nr.** Code No. No. de cde. | **D** | **für Gewindebohrer** for tap sizes pour tarauds | **passender Einsatz** Matching inserts Pièce intercalaire appropriée **Größe/Size/Taille** Compensation longitudiale de la pression et de la traction | **Längenausgleich** Druck | Zug Length compensation tension + compression | **$d_1$** | **$d_2$** | **$l_1$** | **l** |
|---|---|---|---|---|---|---|---|---|---|
| 05.063.012 | 16 | M 1 - M 10 | 0 | 6,5 | 6,5 | 19 | 36 | 37 | 48 |
| 05.063.006 | 16 | M 3 - M 12 | 1 | 7,5 | 7,5 | 19 | 36 | 37 | 51 |
| 05.063.000 | 20 | M 1 - M 10 | 0 | 7,5 | 7,5 | 19 | 36 | 48 | 48 |
| 05.063.001 | 20 | M 3 - M 12 | 1 | 7,5 | 7,5 | 19 | 36 | 39 | 51 |
| 05.063.008 | 20 | M 3 - M 12 | 1 | 7,5 | 7,5 | 19 | 36 | 36 | 85 |
| 05.063.007 | 20 | M 8 - M 20 | 2 | 12,5 | 12,5 | 31 | 53 | 59 | 51 |
| 05.063.002 | 25 | M 3 - M 12 | 1 | 7,5 | 7,5 | 19 | 36 | 39 | 57 |
| 05.063.003 | 25 | M 8 - M 20 | 2 | 12,5 | 12,5 | 31 | 53 | 63 | 57 |
| 05.063.004 | 32 | M 8 - M 20 | 2 | 12,5 | 12,5 | 31 | 53 | 63 | 60,5 |
| 05.063.005 | 32 | M14 - M 33 | 3 | 20 | 20 | 48 | 78 | 124 | 61 |

# Gewindeschneidfutter ER für Synchronisation
## DIN 1835 B+E mit Kühlschmierstoffzuführung

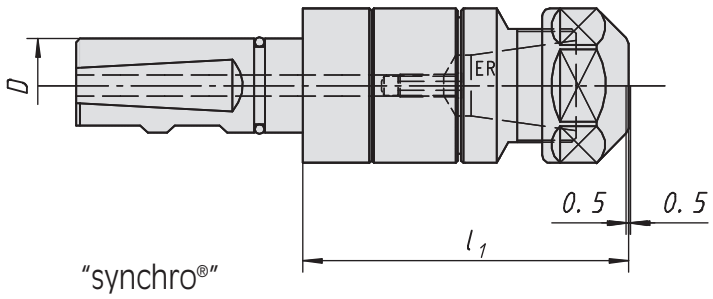


**Quick change tapping chuck ER, for synchronisation, with coolant feed DIN 1835 B+E**

**Mandrin de serrage à changement rapide pour synchronisation, avec alimentation en liquide d'arrosage, DIN 1835 B+E**

| **Bestell-Nr.** Code No. No. de cde. | **Schaftgröße d** | **Gewindebohrer** Tap sizes Tarauds | **Spannbereich** | **Größe** Size Taille | **$d_1$** | **$l_1$** |
|---|---|---|---|---|---|---|
| 05.062.000 | ø 20 | M 3 – M10 | 1 - 10 | ER16 | 28 | 58 |
| 05.062.001 | | M 3 – M16 | 3,5 - 10 | ER20 | 34 | 64 |
| 05.062.007 | | M 3 – M20 | 3,5 - 16 | ER25 | 42 | 63 |
| 05.062.003 | ø 25 | M 3 – M10 | 3,5 - 10 | ER16 | 28 | 58 |
| 05.062.002 | ø 25 | M 3 – M16 | 3,5 - 10 | ER20 | 34 | 61 |
| 05.062.004 | ø 25 | M 4 – M27 | 3,5 - 16 | ER32 | 50 | 69 |
| 05.062.005 | ø 25 | M 4 – M33 | 7 - 20 | ER40 | 63 | 108,5 |
| 05.062.009 | ø 32 | M 4 – M27 | 3,5 - 16 | ER32 | 50 | 69 |
| 05.062.006 | ø 32 | M 4 – M33 | 7 - 20 | ER40 | 63 | 108,5 |

**Verwendung:** Kompensation des Spindelumkehrspiels durch Minimal-Zug/Druck-Ausgleich

# Spannfutter

## DIN 69 871 Teil 1 Form AD, für Zylinderschäfte mit geneigter Spannfläche DIN 1835 E

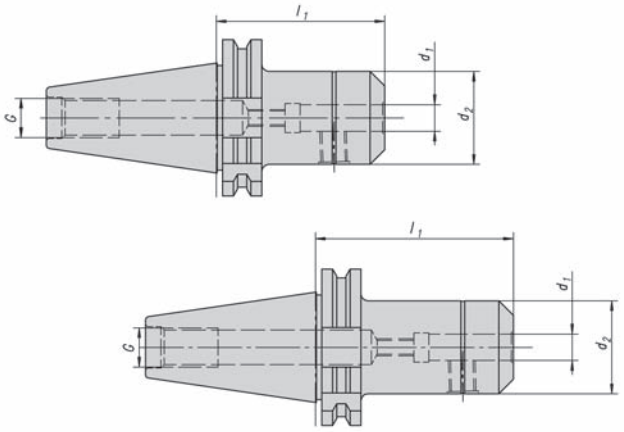


**Chucks DIN 69 871 part 1 form AD for mounting straight shank tools with inclined face DIN 1835 E.**

**Mandrin de serrage DIN 69 871 part 1 forme AD pour queues cylindiques à méplats latéraux.**

### DEUTSCH

**Verwendung:** Zum Spannen von zylindrischen Werkzeugschäften nach DIN 1835 Form E.

**Ausführung:** Zulässige Rundlaufabweichung des Kegels zur Bohrung 0,003 mm.

**Anmerkung:** Die Bohrungsgenauigkeit ist gegenüber DIN 1835 stark eingeengt, zur Erzielung von Bearbeitungsgenauigkeit höchster Qualität.

**Hinweis:** ab $d_1$ = 25 zwei Spannschrauben.

### ENGLISH

**Application:** For mounting straight-shank tools to DIN 1835 Form E.

**Execution:** Permissible éxentricity difference of the taper to the boring 0,003 mm.

**Remark:** To provide for machining with extreme accuracy, the bore is to far finer tolerances than called for in DIN 1835.

**Note:** From diameter $d_1$ = 25 upwards, 2 tightening screws are provided.

### FRANCAIS

**Application:** Pour le serrage des queues d'outils cylindriques suivant DIN 1835 forme E.

**Exécution:** Admissible éxcentricité de cône par alesage 0,003 mm.

**Remarque:** Le degré d'ajustement par rapport à DIN 1835 est très serré pour obtenir des un usinage de très grande précision.

**Observation:** A partir de $d_1$ = 25 deux vis de serrage.

| **Bestell-Nr.** Code No. No. de cde. | **Kegel** Taper Cône | **$d_1$** | **$d_2$** | **$l_1$** | **G** | **Toleranz von $d_1$** Tolerance of $d_1$ Tolérance de $d_1$ |
|---|---|---|---|---|---|---|
| 64.05.032.001 | SK 30 | 6 | 25 | 50 | M 12 | + 0,005 |
| 64.05.032.002 | | 8 | 28 | 50 | | 0 |
| 64.05.032.003 | | 10 | 35 | 50 | | |
| 64.05.032.004 | | 12 | 42 | 50 | | |
| 64.05.032.030 | | 14 | 44 | 50 | | |
| 64.05.032.005 | | 16 | 48 | 63 | | |
| 28.05.032.007 | SK 40 | 6 | 25 | 50 | M 16 | + 0,005 |
| 28.05.032.008 | | 8 | 28 | 50 | | 0 |
| 28.05.032.009 | | 10 | 35 | 50 | | |
| 28.05.032.010 | | 12 | 42 | 50 | | |
| 28.05.032.030 | | 14 | 44 | 50 | | |
| 28.05.032.011 | | 16 | 48 | 63 | | |
| 28.05.032.031 | | 18 | 50 | 63 | | |
| 28.05.032.012 | | 20 | 52 | 63 | | + 0,007 |
| 28.05.032.013 | | 25 | 65 | 100 | | 0 |
| 28.05.032.014 | | 32 | 72 | 100 | | |

| **Bestell-Nr.** Code No. No. de cde. | **Kegel** Taper Cône | **$d_1$** | **$d_2$** | **$l_1$** | **G** | **Toleranz von $d_1$** Tolerance of $d_1$ Tolérance de $d_1$ |
|---|---|---|---|---|---|---|
| 30.05.032.015 | SK 50 | 6 | 25 | 63 | M 24 | + 0,005 |
| 30.05.032.016 | | 8 | 28 | 63 | | 0 |
| 30.05.032.017 | | 10 | 35 | 63 | | |
| 30.05.032.018 | | 12 | 42 | 63 | | |
| 30.05.032.030 | | 14 | 44 | 63 | | |
| 30.05.032.019 | | 16 | 48 | 63 | | |
| 30.05.032.031 | | 18 | 50 | 63 | | |
| 30.05.032.020 | | 20 | 52 | 63 | | + 0,007 |
| 30.05.032.021 | | 25 | 65 | 80 | | 0 |
| 30.05.032.022 | | 32 | 72 | 100 | | |
| 30.05.032.023 | | 40 | 80 | 120 | | |
| 30.05.032.025 | | 40 | 80 | 100 | | |
| 30.05.032.024 | | 50 | 90 | 125 | | |
| 31.05.032.021 | SK 60 | 25 | 65 | 80 | | |
| 31.05.032.022 | | 32 | 72 | 100 | | |
| 31.05.032.024 | | 50 | 90 | 125 | | |

### Ersatzteile / Spare parts / Pièces de rechange

**Spannschraube**
Tightening screw
Vis de serrage

| **Bestell-Nr.** Code No. No. de cde. | **$d_1$** | **Bestell-Nr.** Code No. No. de cde. | **$d_1$** |
|---|---|---|---|
| 05.031.801 | 6 | 05.031.805 | 18 |
| 05.031.802 | 8 | 05.031.806 | 20 |
| 05.031.803 | 10 | 05.031.807 | 25 |
| 05.031.804 | 12 | 05.031.808 | 32 |
| 05.031.804 | 14 | 05.031.809 | 40 |
| 05.031.805 | 16 | 05.031.810 | 50 |

**Verstellschraube**
Adjusting screws
Vis de réglage

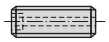

| **Bestell-Nr.** Code No. No. de cde. | **$d_1$** | **Bestell-Nr.** Code No. No. de cde. | **$d_1$** |
|---|---|---|---|
| 05.032.801 | 6 | 05.032.805 | 18 |
| 05.032.802 | 8 | 05.032.806 | 20 |
| 05.032.803 | 10 | 05.032.806 | 25 |
| 05.032.804 | 12 | 05.032.806 | 32 |
| 05.032.804 | 14 | 05.032.806 | 40 |
| 05.032.805 | 16 | 05.032.806 | 50 |

# Spannfutter mit Spritzdüse DIN 69 871 Teil 1 Form AD+B,
## für Zylinderschäfte nach DIN 1835 E mit Kühlschmierstoffzuführung durch Spritzdüsen

GEWEFA® - SPANNWERKZEUGE -

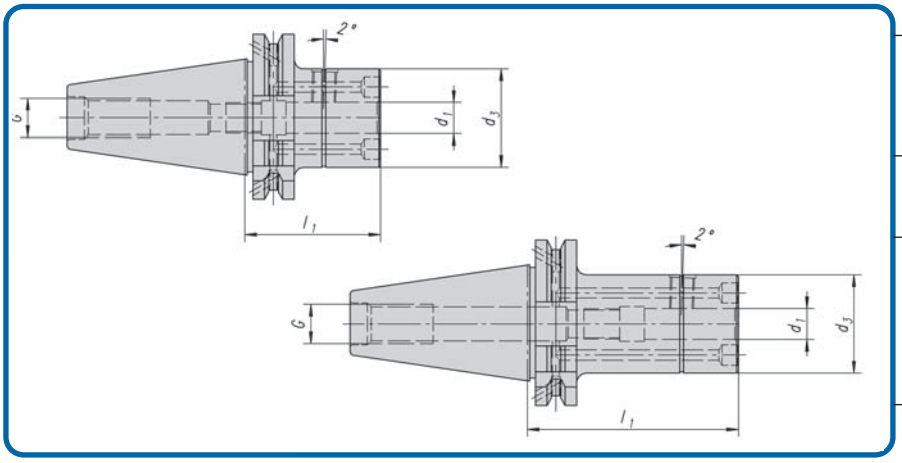


**Chucks with spray nozzle DIN 69 871 part 1 form AD+B for mounting straight-shank tools with inclined face DIN 1835 E with combined coolant feed**

**Mandrin de serrage avec buse d'arrosage DIN 69871 part 1 forme AD+B pour queues cylindriques à méplats latéraux DIN 1835 E et à raccord d'alimentation en liquide d'arrosage combiné**

### DEUTSCH

**Verwendung:** Zum Spannen von zylindrischen Werkzeugschäften nach DIN 1835 Form E.

**Ausführung:** Zulässige Rundlaufabweichung des Kegels zur Bohrung 0,003 mm.

**Anmerkung:** Die Bohrungsgenauigkeit ist gegenüber DIN 1835 stark eingeengt, zur Erzielung von Bearbeitungsgenauigkeit höchster Qualität.

**Hinweis:** ab $d_1$ = 25 zwei Spannschrauben.

### ENGLISH

**Application:** For mounting straight-shank tools to DIN 1835 Form E.

**Execution:** Permissible éxentricity difference of the taper to the boring 0,003 mm.

**Remark:** To provide for machining with extreme accuracy, the bore is to far finer tolerances than called for in DIN 1835.

**Note:** From diameter $d_1$ = 25 upwards, 2 tightening screws are provided.

### FRANCAIS

**Application:** Pour le serrage des queues d'outils cylindriques suivant DIN 1835 forme E.

**Exécution:** Admissible éxcentricité de cône par alesage 0,003 mm.

**Remarque:** Le degré d'ajustement par rapport à DIN 1835 est très serré pour obtenir des un usinage de très grande précision.

**Observation:** A partir de $d_1$ = 25 deux vis de serrage.

| **Bestell-Nr.** Code No. No. de cde. | **Kegel** Taper Cône | **$d_1$** | **$d_2$** | **$l_1$** | **G** | **Toleranz von $d_1$** Tolerance of $d_1$ Tolérance de $d_1$ |
|---|---|---|---|---|---|---|
| 64.05.032.201 | SK 30 | 6 | 27 | 50 | M 12 | + 0,005 |
| 64.05.032.202 | | 8 | 28 | 50 | | 0 |
| 64.05.032.203 | | 10 | 35 | 50 | | |
| 64.05.032.204 | | 12 | 42 | 50 | | |
| 64.05.032.230 | | 14 | 44 | 50 | | |
| 64.05.032.205 | | 16 | 48 | 63 | | |
| 64.05.032.206 | | 20 | 48 | 80 | | |
| | | | | | | |
| 28.05.032.207 | SK 40 | 6 | 27 | 50 | M 16 | + 0,005 |
| 28.05.032.235 | | 6 | 27 | 100 | | 0 |
| 28.05.032.208 | | 8 | 28 | 50 | | |
| 28.05.032.236 | | 8 | 28 | 100 | | |
| 28.05.032.209 | | 10 | 35 | 50 | | |
| 28.05.032.237 | | 10 | 35 | 100 | | |
| 28.05.032.210 | | 12 | 42 | 50 | | |
| 28.05.032.238 | | 12 | 42 | 100 | | |
| 28.05.032.230 | | 14 | 44 | 50 | | |
| 28.05.032.239 | | 14 | 44 | 100 | | |
| 28.05.032.211 | | 16 | 48 | 63 | | |
| 28.05.032.240 | | 16 | 48 | 100 | | |
| 28.05.032.231 | | 18 | 50 | 63 | | |
| 28.05.032.241 | | 18 | 50 | 100 | | |
| 28.05.032.212 | | 20 | 52 | 63 | | + 0,007 |
| 28.05.032.242 | | 20 | 52 | 100 | | 0 |
| 28.05.032.213 | | 25 | 65 | 100 | | |
| 28.05.032.214 | | 32 | 72 | 100 | | |

| **Bestell-Nr.** Code No. No. de cde. | **Kegel** Taper Cône | **$d_1$** | **$d_2$** | **$l_1$** | **G** | **Toleranz von $d_1$** Tolerance of $d_1$ Tolérance de $d_1$ |
|---|---|---|---|---|---|---|
| 30.05.032.215 | SK 50 | 6 | 27 | 63 | M 24 | + 0,005 |
| 30.05.032.235 | | 6 | 27 | 100 | | 0 |
| 30.05.032.216 | | 8 | 28 | 63 | | |
| 30.05.032.236 | | 8 | 28 | 100 | | |
| 30.05.032.217 | | 10 | 35 | 63 | | |
| 30.05.032.237 | | 10 | 35 | 100 | | |
| 30.05.032.218 | | 12 | 42 | 63 | | |
| 30.05.032.238 | | 12 | 42 | 100 | | |
| 30.05.032.230 | | 14 | 44 | 63 | | |
| 30.05.032.239 | | 14 | 44 | 100 | | |
| 30.05.032.219 | | 16 | 48 | 63 | | |
| 30.05.032.240 | | 16 | 48 | 100 | | |
| 30.05.032.231 | | 18 | 50 | 63 | | |
| 30.05.032.241 | | 18 | 50 | 100 | | |
| 30.05.032.220 | | 20 | 52 | 63 | | + 0,007 |
| 30.05.032.242 | | 20 | 52 | 100 | | 0 |
| 30.05.032.221 | | 25 | 65 | 80 | | |
| 30.05.032.243 | | 25 | 63 | 100 | | |
| 30.05.032.222 | | 32 | 72 | 100 | | |
| 30.05.032.223 | | 40 | 80 | 120 | | |
| 30.05.032.224 | | 50 | 90 | 125 | | |

**Ersatzteile / Spare parts / Pièces de rechange**

**Spannschraube**
Tightening screw
Vis de serrage

| **Bestell-Nr.** Code No. No. de cde. | **$d_1$** |
|---|---|
| 05.031.801 | 6 |
| 05.031.802 | 8 |
| 05.031.803 | 10 |
| 05.031.804 | 12 |
| 05.031.804 | 14 |
| 05.031.805 | 16 |
| 05.031.805 | 18 |
| 05.031.806 | 20 |
| 05.031.806 | 25 |
| 05.031.806 | 32 |

**Verstellschraube**
Adjusting screw
Vis de réglage

| **Bestell-Nr.** Code No. No. de cde. | **$d_1$** |
|---|---|
| 05.032.801 | 6 |
| 05.032.802 | 8 |
| 05.032.803 | 10 |
| 05.032.804 | 12 |
| 05.032.804 | 14 |
| 05.032.805 | 16 |
| 05.032.805 | 18 |
| 05.032.806 | 20 |
| 05.032.807 | 25 |
| 05.032.808 | 32 |

**Spritzdüse**
Spray nozzle
Buse d'arrosage

| **Bestell-Nr.** Code No. No. de cde. | **$d_1$** | **M** |
|---|---|---|
| 05.032.901 | 6 | 3,5 |
| 05.032.901 | 8 | 3,5 |
| 05.032.901 | 10 | 3,5 |
| 05.032.901 | 12 | 3,5 |
| 05.032.901 | 14 | 3,5 |
| 05.032.902 | 16 | 4 |
| 05.032.902 | 18 | 4 |
| 05.032.902 | 20 | 4 |
| 05.032.902 | 25 | 4 |
| 05.032.902 | 32 | 4 |

**Verschluß-Schraube**
Locking screw
Vis de formeture

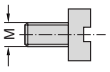


| **Bestell-Nr.** Code No. No. de cde. | **M** |
|---|---|
| 05.032.701 | 3,5 |
| 05.032.701 | 3,5 |
| 05.032.701 | 3,5 |
| 05.032.701 | 3,5 |
| 05.032.701 | 3,5 |
| 05.032.702 | 4 |
| 05.032.702 | 4 |
| 05.032.702 | 4 |
| 05.032.702 | 4 |
| 05.032.702 | 4 |

# Spannfutter DIN 69 871 Teil 1 Form AD + B, verlängerte Ausführung, für Zylinderschäfte mit geneigter Spannfläche DIN 1835 E, mit Kühlschmierstoffzuführung Form B verschließbar

GEWEFA® - SPANNWERKZEUGE -

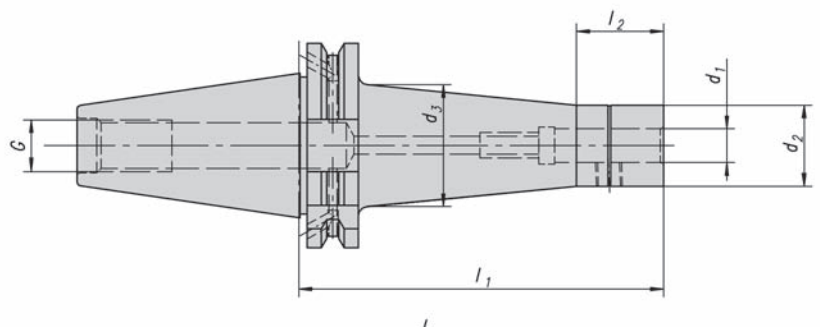


**Chuck DIN 69 871 part 1 form AD+B prolonged execution for mounting straight shank tools with inclined face DIN 1835 E and coolant feed form B sealable.**

**Mandrins DIN 69 871 part 1 forme AD+B execution prolonger pour queues cylindriques à méplats latéraux DIN 1835 E en liquide d'arrosage combine forme B fermer à cléf.**

## DEUTSCH

**Verwendung:** Zum Spannen von zylindrischen Werkzeugschäften nach DIN 1835 Form E.

**Ausführung:** Zulässige Rundlaufabweichung des Kegels zur Bohrung 0,003 mm.

**Anmerkung:** Die Bohrungsgenauigkeit ist gegenüber DIN 1835 stark eingeengt, zur Erzielung von Bearbeitungsgenauigkeit höchster Qualität.

**Hinweis:** ab $d_1$ = 25 zwei Spannschrauben.

## ENGLISH

**Application:** For mounting straight-shank tools to DIN 1835 Form E.

**Execution:** Permissible éxentricity difference of the taper to the boring 0,003 mm.

**Remark:** To provide for machining with extreme accuracy, the bore is to far finer tolerances than called for in DIN 1835.

**Note:** From diameter $d_1$ = 25 upwards, 2 tightening screws are provided.

## FRANCAIS

**Application:** Pour le serrage des queues d'outils cylindriques suivant DIN 1835 forme E.

**Exécution:** Admissible éxcentricité de cône par alesage 0,003 mm.

**Remarque:** Le degré d'ajustement par rapport à DIN 1835 est très serré pour obtenir des un usinage de très grande précision.

**Observation:** A partir de $d_1$ = 25 deux vis de serrage.

| Bestell-Nr. Code No. No. de cde. | Kegel Taper Cône | $d_1$ | $d_2$ | $d_3$ | $l_1$ | $l_2$ | G | Toleranz von $d_1$ Tolerance of $d_1$ Tolerance de $d_1$ |
|---|---|---|---|---|---|---|---|---|
| 28.05.032.301 | SK 40 | 6 | 22 | 28 | 125 | 26 | M 16 | + 0,005 |
| 28.05.032.302 | | 8 | 24 | 30 | 125 | 26 | | 0 |
| 28.05.032.303 | | 10 | 25 | 32 | 125 | 30 | | |
| 28.05.032.304 | | 12 | 26 | 35 | 125 | 30 | | |
| 28.05.032.305 | | 14 | 28 | 37 | 125 | 30 | | |
| 28.05.032.306 | | 16 | 30 | 39 | 125 | 32 | | |
| 28.05.032.307 | | 18 | 32 | 41 | 125 | 32 | | |
| 28.05.032.308 | | 20 | 34 | 43 | 125 | 36 | | + 0,005 |
| 28.05.032.309 | | 25 | 46 | 50 | 125 | 60 | | 0 |
| 28.05.032.310 | | 32 | 50 | 50 | 125 | 63 | | |
| | | | | | | | | |
| 28.05.032.401 | SK 40 | 6 | 22 | 33 | 160 | 26 | M 16 | + 0,005 |
| 28.05.032.402 | | 8 | 24 | 35 | 160 | 26 | | 0 |
| 28.05.032.403 | | 10 | 25 | 39 | 160 | 30 | | |
| 28.05.032.404 | | 12 | 26 | 43 | 160 | 30 | | |
| 28.05.032.405 | | 14 | 28 | 44 | 160 | 30 | | |
| 28.05.032.406 | | 16 | 30 | 44 | 160 | 32 | | |
| 28.05.032.407 | | 18 | 32 | 46 | 160 | 32 | | |
| 28.05.032.408 | | 20 | 34 | 50 | 160 | 36 | | + 0,007 |
| 28.05.032.409 | | 25 | 46 | 50 | 160 | 60 | | 0 |
| 28.05.032.410 | | 32 | 50 | 50 | 160 | 63 | | |
| | | | | | | | | |
| 30.05.032.301 | SK 50 | 6 | 22 | 28 | 125 | 28 | M 24 | + 0,005 |
| 30.05.032.302 | | 8 | 24 | 30 | 125 | 30 | | 0 |
| 30.05.032.303 | | 10 | 25 | 32 | 125 | 32 | | |
| 30.05.032.304 | | 12 | 26 | 35 | 125 | 35 | | |
| 30.05.032.305 | | 14 | 28 | 37 | 125 | 37 | | |
| 30.05.032.306 | | 16 | 30 | 39 | 125 | 39 | | |
| 30.05.032.307 | | 18 | 32 | 41 | 125 | 41 | | |
| 30.05.032.308 | | 20 | 34 | 43 | 125 | 43 | | + 0,007 |
| 30.05.032.309 | | 25 | 46 | 54 | 125 | 54 | | 0 |
| 30.05.032.310 | | 32 | 54 | 72 | 125 | 72 | | |
| 30.05.032.323 | | 40 | 62 | 72 | 125 | 72 | | |

| Bestell-Nr. Code No. No. de cde. | Kegel Taper Cône | $d_1$ | $d_2$ | $d_3$ | $l_1$ | $l_2$ | G | Toleranz von $d_1$ Tolerance of $d_1$ Tolerance de $d_1$ |
|---|---|---|---|---|---|---|---|---|
| 30.05.032.401 | SK 50 | 6 | 22 | 33 | 160 | 26 | M 24 | + 0,005 |
| 30.05.032.402 | | 8 | 24 | 35 | 160 | 26 | | 0 |
| 30.05.032.403 | | 10 | 25 | 39 | 160 | 30 | | |
| 30.05.032.404 | | 12 | 26 | 43 | 160 | 30 | | |
| 30.05.032.405 | | 14 | 28 | 44 | 160 | 30 | | |
| 30.05.032.406 | | 16 | 30 | 44 | 160 | 32 | | |
| 30.05.032.407 | | 18 | 32 | 46 | 160 | 32 | | |
| 30.05.032.408 | | 20 | 34 | 51 | 160 | 36 | | + 0,007 |
| 30.05.032.409 | | 25 | 46 | 60 | 160 | 60 | | 0 |
| 30.05.032.410 | | 32 | 54 | 72 | 160 | 62 | | |
| 30.05.032.411 | | 40 | 62 | 72 | 160 | 62 | | |
| | | | | | | | | |
| 30.05.032.501 | SK 50 | 6 | 22 | 36 | 200 | 26 | M 24 | + 0,005 |
| 30.05.032.502 | | 8 | 24 | 38 | 200 | 26 | | 0 |
| 30.05.032.503 | | 10 | 25 | 43 | 200 | 30 | | |
| 30.05.032.504 | | 12 | 26 | 46 | 200 | 30 | | |
| 30.05.032.505 | | 14 | 28 | 48 | 200 | 30 | | |
| 30.05.032.506 | | 16 | 30 | 50 | 200 | 32 | | |
| 30.05.032.507 | | 18 | 32 | 52 | 200 | 32 | | |
| 30.05.032.508 | | 20 | 34 | 55 | 200 | 36 | | + 0,007 |
| 30.05.032.509 | | 25 | 46 | 64 | 200 | 60 | | 0 |
| 30.05.032.510 | | 32 | 54 | 72 | 200 | 62 | | |
| 30.05.032.511 | | 40 | 62 | 72 | 200 | 62 | | |

**Ersatzteile / Spare parts / Pièces de rechange**

**Spannschraube**
Tightening screw
Vis de serrage

| Bestell-Nr. Code No. No. de cde. | $d_1$ | Bestell-Nr. Code No. No. de cde. | $d_1$ |
|---|---|---|---|
| 05.031.814 | 6 | 05.031.835 | 18 |
| 05.031.832 | 8 | 05.031.836 | 20 |
| 05.031.833 | 10 | 05.031.837 | 25 |
| 05.031.834 | 12 | 05.031.838 | 32 |
| 05.031.834 | 14 | | |
| 05.031.835 | 16 | | |

**Verstellschraube**
Adjusting screws
Vis de réglage

| Bestell-Nr. Code No. No. de cde. | $d_1$ | Bestell-Nr. Code No. No. de cde. | $d_1$ |
|---|---|---|---|
| 05.032.801 | 6 | 05.032.805 | 18 |
| 05.032.802 | 8 | 05.032.806 | 20 |
| 05.032.803 | 10 | 05.032.806 | 25 |
| 05.032.804 | 12 | 05.032.806 | 32 |
| 05.032.804 | 14 | 05.032.806 | 40 |
| 05.032.805 | 16 | 05.032.806 | 50 |

# Schrumpffutter InduTerm®
## DIN 69 871 Form AD + B kurze Ausführung

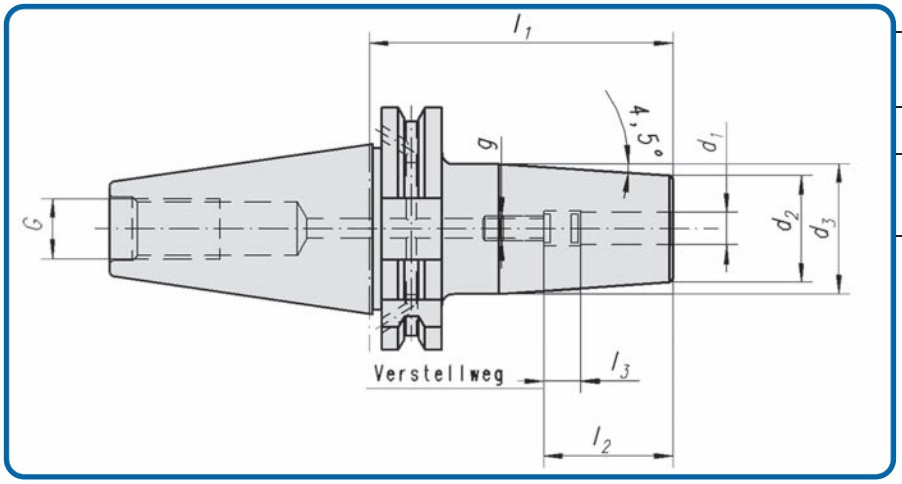


**Shrink chuck InduTerm®**
**DIN 69 871 Form AD+B**

**Mandrin de retrecissement**
**InduTerm® DIN 69 871 forme AD+B**

**DEUTSCH**

**Verwendung:** Zum Spannen von HM- und HSS-Werkzeugschäften mit h6-Toleranz bei ø 6-32 h4 Toleranz bei ø 3, 4, 5.

**Ausführung:** Rundlaufabweichung vom Kegel zur Bohrung 0,003 mm.

**ENGLISH**

**Application:** For mounting of solid carbide and HSS-cutters with h6-tolerance for ø 6-32 h4 tolerance for ø 3, 4, 5.

**Execution:** Excentricity difference of the taper to the boring 0,003 mm.

**FRANCAIS**

**Application:** Pour le serrage des queues d'outils carbure et HSS avec h6-tolerance à ø 6-32, h4 tolerance à ø 3, 4, 5.

**Execution:** Excentricite de cone par alesage 0,003 mm.

| **Bestell-Nr.** Code No. No. de cde. | **Kegel** taper Cône intérieur | $d_1$ | $d_2$ | $d_3$ | $l_1$ | $l_2$ | $l_3$ | g | G |
|---|---|---|---|---|---|---|---|---|---|
| 64.05.071.000 | SK 30 | 3 | 11 | 15 | 80 | 10 | - | - | M 12 |
| 64.05.071.001 | | 4 | 14 | 22 | 80 | 20 | 5 | M 3 | |
| 64.05.071.002 | | 5 | 16 | 22 | 80 | 20 | | M 4 | |
| 64.05.071.003 | | 6 | 21 | 27 | 80 | 36 | 10 | M 5 | |
| 64.05.071.004 | | 8 | 21 | 27 | 80 | 36 | | M 6 | |
| 64.05.071.005 | | 10 | 24 | 32 | 80 | 41 | | M 8x1 | |
| 64.05.071.006 | | 12 | 24 | 32 | 100 | 47 | | M 10x1 | |
| 64.05.071.007 | | 14 | 27 | 34 | 100 | 47 | | M 10x1 | |
| 64.05.071.008 | | 16 | 27 | 34 | 100 | 50 | | M 12x1 | |
| 64.05.071.009 | | 18 | 33 | 42 | 100 | 50 | | M 12x1 | |
| 64.05.071.010 | | 20 | 33 | 42 | 100 | 52 | | M 16x1 | |
| 28.05.071.000 | SK 40 | 3 | 11 | 15 | 80 | 10 | - | - | M 16 |
| 28.05.071.001 | | 4 | 14 | 22 | 80 | 20 | 5 | M 3 | |
| 28.05.071.002 | | 5 | 16 | 22 | 80 | 20 | | M 4 | |
| 28.05.071.003 | | 6 | 21 | 27 | 80 | 36 | 10 | M 5 | |
| 28.05.071.004 | | 8 | 21 | 27 | 80 | 36 | | M 6 | |
| 28.05.071.005 | | 10 | 24 | 32 | 80 | 41 | | M 8x1 | |
| 28.05.071.006 | | 12 | 24 | 32 | 80 | 47 | | M 10x1 | |
| 28.05.071.007 | | 14 | 27 | 34 | 80 | 47 | | M 10x1 | |
| 28.05.071.008 | | 16 | 27 | 34 | 80 | 50 | | M 12x1 | |
| 28.05.071.009 | | 18 | 33 | 42 | 80 | 50 | | M 12x1 | |
| 28.05.071.010 | | 20 | 33 | 42 | 80 | 52 | | M 16x1 | |
| 28.05.071.011 | | 25 | 44 | 53 | 100 | 58 | | M 16x1 | |
| 28.05.071.012 | | 32 | 44 | 53 | 100 | 62 | | M 16x1 | |
| 30.05.071.000 | SK 50 | 3 | 11 | 15 | 80 | 10 | 10 | - | M 24 |
| 30.05.071.001 | | 4 | 14 | 22 | 80 | 20 | | M 3 | |
| 30.05.071.002 | | 5 | 16 | 22 | 80 | 20 | | M 4 | |
| 30.05.071.003 | | 6 | 21 | 27 | 80 | 36 | | M 5 | |
| 30.05.071.004 | | 8 | 21 | 27 | 80 | 36 | | M 6 | |
| 30.05.071.005 | | 10 | 24 | 32 | 80 | 41 | | M 8x1 | |
| 30.05.071.006 | | 12 | 24 | 32 | 80 | 47 | | M 10x1 | |
| 30.05.071.007 | | 14 | 27 | 34 | 80 | 47 | | M 10x1 | |
| 30.05.071.008 | | 16 | 27 | 34 | 80 | 50 | | M 12x1 | |
| 30.05.071.009 | | 18 | 33 | 42 | 80 | 50 | | M 12x1 | |
| 30.05.071.010 | | 20 | 33 | 42 | 80 | 52 | | M 16x1 | |
| 30.05.071.011 | | 25 | 44 | 53 | 100 | 58 | | M 16x1 | |
| 30.05.071.012 | | 32 | 44 | 53 | 100 | 62 | | M 16x1 | |

# Schrumpffutter InduTerm®
## DIN 69 871 Form AD + B lange Ausführung

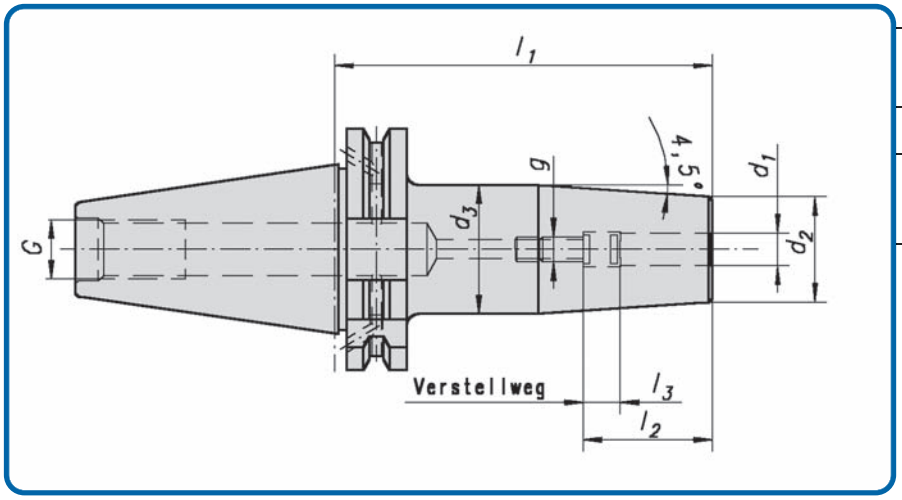


**Shrink chuck InduTerm®**
**DIN 69 871 Form AD+B long version**

**Mandrin de retrecissement InduTerm® DIN 69 871 forme AD+B execution long**

**DEUTSCH**

**Verwendung:** Zum Spannen von HM- und HSS Werkzeugschäften mit h6-Toleranz

**Ausführung:** Rundlaufabweichung vom Kegel zur Bohrung 0,003 mm.

**ENGLISH**

**Application:** For mounting of solid carbide and HSS-cutters with h6-tolerance

**Execution:** Excentricity difference of the taper to the boring 0,003 mm.

**FRANCAIS**

**Application:** Pour le serrage des queues d'outils carbure et HSS avec h6-tolerance..

**Execution:** Excentricite de cone par alesage 0,003 mm.

| **Bestell-Nr.** Code No. No. de cde. | **Kegel** taper Cône intérieur | $d_1$ | $d_2$ | $d_3$ | $l_1$ | $l_2$ | $l_3$ | g | G |
|---|---|---|---|---|---|---|---|---|---|
| 64.05.071.015 | SK 30 | 3 | 11 | 15 | 160 | 10 | - | - | M12 |
| 64.05.071.016 | | 4 | 14 | 22 | 160 | 20 | 5 | M 3 | |
| 64.05.071.017 | | 5 | 16 | 22 | 160 | 20 | | M 4 | |
| 64.05.071.018 | | 6 | 21 | 27 | 160 | 36 | 10 | M 5 | |
| 64.05.071.019 | | 8 | 21 | 27 | 160 | 36 | | M 6 | |
| 64.05.071.020 | | 10 | 24 | 32 | 160 | 41 | | M 8x1 | |
| 64.05.071.021 | | 12 | 24 | 32 | 160 | 47 | | M 10x1 | |
| 64.05.071.022 | | 14 | 27 | 34 | 160 | 47 | | M 10x1 | |
| 64.05.071.023 | | 16 | 27 | 34 | 160 | 50 | | M 12x1 | |
| 64.05.071.024 | | 18 | 33 | 42 | 160 | 50 | | M 12x1 | |
| 64.05.071.025 | | 20 | 33 | 42 | 160 | 52 | | M 16x1 | |

**Ersatzteile / Spare parts / Pièces de rechange**

**Verstellschraube /** Adjusting screw / Vis de réglage

| **Bestell-Nr.** Code No. No. de cde. | **g** |
|---|---|
| 05.036.852 | M 5 |
| 05.036.853 | M 6 |
| 05.036.854 | M 8 |
| 05.036.855 | M10 |
| 05.036.856 | M12 |
| 05.036.857 | M16 |

# Schrumpffutter InduTerm®

## DIN 69 871 Form AD + B lange Ausführung

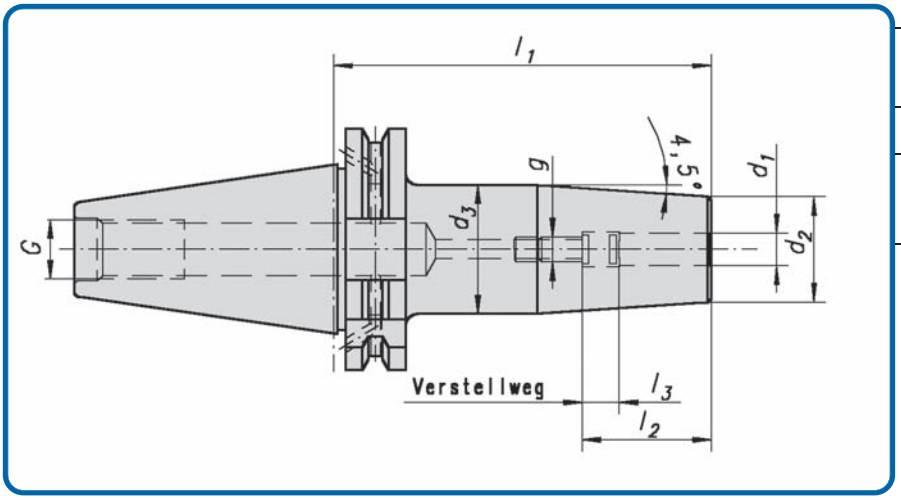


**Shrink chuck InduTerm®**
**DIN 69 871 Form AD+B long version**

**Mandrin de retrecissement InduTerm® DIN 69 871 forme AD+B execution long**

**DEUTSCH**

**Verwendung:** Zum Spannen von HM- und HSS Werkzeugschäften mit h6-Toleranz

**Ausführung:** Rundlaufabweichung vom Kegel zur Bohrung 0,003 mm.

**ENGLISH**

**Application:** For mounting of solid carbide and HSS-cutters with h6-tolerance

**Execution:** Excentricity difference of the taper to the boring 0,003 mm

**FRANCAIS**

**Application:** Pour le serrage des queues d'outils carbure et HSS avec h6-tolerance..

**Execution:** Excentricite de cone par alesage 0,003 mm.

| **Bestell-Nr.** Code No. No. de cde. | **Kegel** taper Cône intérieur | $d_1$ | $d_2$ | $d_3$ | $l_1$ | $l_2$ | $l_3$ | g | G |
|---|---|---|---|---|---|---|---|---|---|
| 28.05.071.100 | SK 40 | 3 | 11 | 15 | 120 | 10 | - | - | M16 |
| 28.05.071.101 | | 4 | 14 | 22 | 120 | 20 | 5 | M 3 | |
| 28.05.071.102 | | 5 | 16 | 22 | 120 | 20 | | M 4 | |
| 28.05.071.103 | | 6 | 21 | 27 | 120 | 36 | 10 | M 5 | |
| 28.05.071.104 | | 8 | 21 | 27 | 120 | 36 | | M 6 | |
| 28.05.071.105 | | 10 | 24 | 32 | 120 | 41 | | M 8x1 | |
| 28.05.071.106 | | 12 | 24 | 32 | 120 | 47 | | M 10x1 | |
| 28.05.071.107 | | 14 | 27 | 34 | 120 | 47 | | M 10x1 | |
| 28.05.071.108 | | 16 | 27 | 34 | 120 | 50 | | M 12x1 | |
| 28.05.071.109 | | 18 | 33 | 42 | 120 | 50 | | M 12x1 | |
| 28.05.071.110 | | 20 | 33 | 42 | 120 | 52 | | M 16x1 | |
| 28.05.071.111 | | 25 | 44 | 53 | 120 | 58 | | M 16x1 | |
| 28.05.071.112 | | 32 | 44 | 53 | 120 | 62 | | M 16x1 | |
| 28.05.071.300 | SK 40 | 3 | 11 | 15 | 160 | 10 | 10 | M 5 | M 16 |
| 28.05.071.301 | | 4 | 14 | 22 | 160 | 20 | | M 5 | |
| 28.05.071.302 | | 5 | 16 | 22 | 160 | 20 | | M 5 | |
| 28.05.071.303 | | 6 | 21 | 27 | 160 | 36 | | M 5 | |
| 28.05.071.304 | | 8 | 21 | 27 | 160 | 36 | | M 6 | |
| 28.05.071.305 | | 10 | 24 | 32 | 160 | 41 | | M 8x1 | |
| 28.05.071.306 | | 12 | 24 | 32 | 160 | 47 | | M 10x1 | |
| 28.05.071.307 | | 14 | 27 | 34 | 160 | 47 | | M 10x1 | |
| 28.05.071.308 | | 16 | 27 | 34 | 160 | 50 | | M 12x1 | |
| 28.05.071.309 | | 18 | 33 | 42 | 160 | 50 | | M 12x1 | |
| 28.05.071.310 | | 20 | 33 | 42 | 160 | 52 | | M 16x1 | |
| 28.05.071.311 | | 25 | 44 | 53 | 160 | 58 | | M 16x1 | |
| 28.05.071.312 | | 32 | 44 | 53 | 160 | 62 | | M 16x1 | |
| 30.05.071.103 | SK 50 | 5 | 16 | 22 | 160 | 20 | 10 | | M 24 |
| 30.05.071.103 | | 6 | 21 | 27 | 160 | 36 | | M 5 | |
| 30.05.071.104 | | 8 | 21 | 27 | 160 | 36 | | M 6 | |
| 30.05.071.105 | | 10 | 24 | 32 | 160 | 41 | | M 8x1 | |
| 30.05.071.106 | | 12 | 24 | 32 | 160 | 47 | | M 10x1 | |
| 30.05.071.107 | | 14 | 27 | 34 | 160 | 47 | | M 10x1 | |
| 30.05.071.108 | | 16 | 27 | 34 | 160 | 50 | | M 12x1 | |
| 30.05.071.109 | | 18 | 33 | 42 | 160 | 50 | | M 12x1 | |
| 30.05.071.110 | | 20 | 33 | 42 | 160 | 52 | | M 16x1 | |
| 30.05.071.111 | | 25 | 44 | 53 | 160 | 58 | | M 16x1 | |
| 30.05.071.112 | | 32 | 44 | 53 | 160 | 62 | | M 16x1 | |
| 30.05.071.203 | SK 50 | 6 | 21 | 27 | 200 | 36 | 10 | M 5 | M 24 |
| 30.05.071.204 | | 8 | 21 | 27 | 200 | 36 | | M 6 | |
| 30.05.071.205 | | 10 | 24 | 32 | 200 | 41 | | M 8x1 | |
| 30.05.071.206 | | 12 | 24 | 32 | 200 | 47 | | M 10x1 | |
| 30.05.071.207 | | 14 | 27 | 34 | 200 | 47 | | M 10x1 | |
| 30.05.071.208 | | 16 | 27 | 34 | 200 | 50 | | M 12x1 | |
| 30.05.071.209 | | 18 | 33 | 42 | 200 | 50 | | M 12x1 | |
| 30.05.071.210 | | 20 | 33 | 42 | 200 | 52 | | M 16x1 | |
| 30.05.071.211 | | 25 | 44 | 53 | 200 | 52 | | M 16x1 | |
| 30.05.071.212 | | 32 | 44 | 53 | 200 | 62 | | M 16x1 | |

# Schrumpffutter InduTerm® H²O
## DIN 69 871 Form AD + B

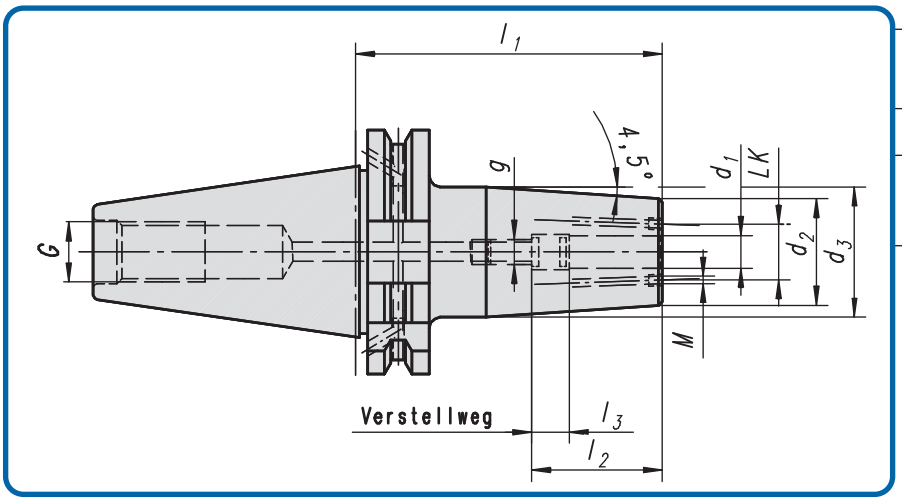


**Shrink chuck**
**DIN 69 871 Form AD+B**

**Mandrin de retrecissement**
**DIN 69 871 forme AD+B**

### DEUTSCH

**Verwendung:** Zum Spannen von Hartmetall-Werkzeugschäften nach DIN 6535 HA und HSS.

**Ausführung:** Zulässige Rundlaufabweichung vom Kegel zur Bohrung $d_1$= 0,003 mm.

**Hinweis:** Der Spanndurchmesser ist für eine Werkzeugtoleranz $h_6$ ausgelegt.

**Lieferumfang:** mit eingebauter Verstellschraube.

### ENGLISH

**Application:** For mounting of carbide shank tools acc. DIN 6535 form HA and HSS.

**Execution:** Permissible excentricity difference of the taper to the boring $d_1$= 0,003 mm.

**Advice:** The chucking diameter is configured for a tool tolerance of $h_6$.

**Scope of suppley:** With installed adjusting screw.

### FRANCAIS

**Application:** Pour le serrage des queues d'outils carbure suivant DIN 6535 forme HA+HSS.

**Execution:** Admissible excentricite de cone par alesage $d_1$=0,003 mm.

**Remarque:** Le diametre de serrage est concu pour une tolerance de $h_6$.

**Etendue de la fourniture:** Avec vis de reglage installée.

| **Bestell-Nr.** Code No. No. de cde. | **Kegel** taper Cône intérieur | $d_1$ | $d_2$ | $d_3$ | $l_1$ | $l_2$ | $l_3$ | LK | M | g | G |
|---|---|---|---|---|---|---|---|---|---|---|---|
| 30.05.271.003 | SK 50 | 6 | 21 | 27 | 80 | 36 | | 12 | M4 | M 5 | M 24 |
| 30.05.271.004 | | 8 | 21 | 27 | 80 | 36 | 5 | 14 | M4 | M 6 | |
| 30.05.271.005 | | 10 | 24 | 32 | 80 | 41 | | 16 | M4 | M 8x1 | |
| 30.05.271.006 | | 12 | 24 | 32 | 80 | 47 | 10 | 17,5 | M4 | M 10x1 | |
| 30.05.271.007 | | 14 | 27 | 34 | 80 | 47 | | 19,5 | M4 | M 10x1 | |
| 30.05.271.008 | | 16 | 27 | 34 | 80 | 50 | | 21,5 | M4 | M 12x1 | |
| 30.05.271.009 | | 18 | 33 | 42 | 80 | 50 | | 24 | M4 | M 12x1 | |
| 30.05.271.010 | | 20 | 33 | 42 | 80 | 52 | | 26 | M4 | M 16x1 | |
| 30.05.271.011 | | 25 | 44 | 53 | 100 | 58 | | 32 | M4 | M 16x1 | |
| 30.05.271.012 | | 32 | 44 | 53 | 100 | 62 | | 40 | M4 | M 16x1 | |
| | | | | | | | | | | | |
| 30.05.271.103 | SK 50 | 6 | 21 | 27 | 160 | 36 | | 12 | M4 | M 5 | M 24 |
| 30.05.271.104 | | 8 | 21 | 27 | 160 | 36 | 5 | 14 | M4 | M 6 | |
| 30.05.271.105 | | 10 | 24 | 32 | 160 | 41 | | 16 | M4 | M 8x1 | |
| 30.05.271.106 | | 12 | 24 | 32 | 160 | 47 | 10 | 17,5 | M4 | M 10x1 | |
| 30.05.271.107 | | 14 | 27 | 34 | 160 | 47 | | 19,5 | M4 | M 10x1 | |
| 30.05.271.108 | | 16 | 27 | 34 | 160 | 50 | | 21,5 | M4 | M 12x1 | |
| 30.05.271.109 | | 18 | 33 | 42 | 160 | 50 | | 24 | M4 | M 12x1 | |
| 30.05.271.110 | | 20 | 33 | 42 | 160 | 52 | | 26 | M4 | M 16x1 | |
| 30.05.271.111 | | 25 | 44 | 53 | 160 | 58 | | 32 | M4 | M 16x1 | |
| | | | | | | | | | | | |
| 30.05.271.203 | SK 50 | 6 | 21 | 27 | 200 | 36 | | 12 | M4 | M 5 | M 24 |
| 30.05.271.204 | | 8 | 21 | 27 | 200 | 36 | 5 | 14 | M4 | M 6 | |
| 30.05.271.205 | | 10 | 24 | 32 | 200 | 41 | | 16 | M4 | M 8x1 | |
| 30.05.271.206 | | 12 | 24 | 32 | 200 | 47 | 10 | 17,5 | M4 | M 10x1 | |
| 30.05.271.207 | | 14 | 27 | 34 | 200 | 47 | | 19,5 | M4 | M 10x1 | |
| 30.05.271.208 | | 16 | 27 | 34 | 200 | 50 | | 21,5 | M4 | M 12x1 | |
| 30.05.271.209 | | 18 | 33 | 42 | 200 | 50 | | 24 | M4 | M 12x1 | |
| 30.05.271.210 | | 20 | 33 | 42 | 200 | 52 | | 26 | M4 | M 16x1 | |
| 30.05.271.211 | | 25 | 44 | 53 | 200 | 58 | | 32 | M4 | M 16x1 | |

**Ersatzteile / Spare parts / Pièces de rechange**

**Verstellschraube /** Adjusting screw / Vis de réglage

| **Bestell-Nr.** Code No. No. de cde. | **g** |
|---|---|
| 05.036.852 | M 5 |
| 05.036.853 | M 6 |
| 05.036.854 | M 8 x 1 |
| 05.036.855 | M10 x 1 |
| 05.036.856 | M12 x 1 |
| 05.036.857 | M16 x 1 |

# Schrumpffutter InduTerm®
## Verlängerung lang + schlank DIN 1835 Form A

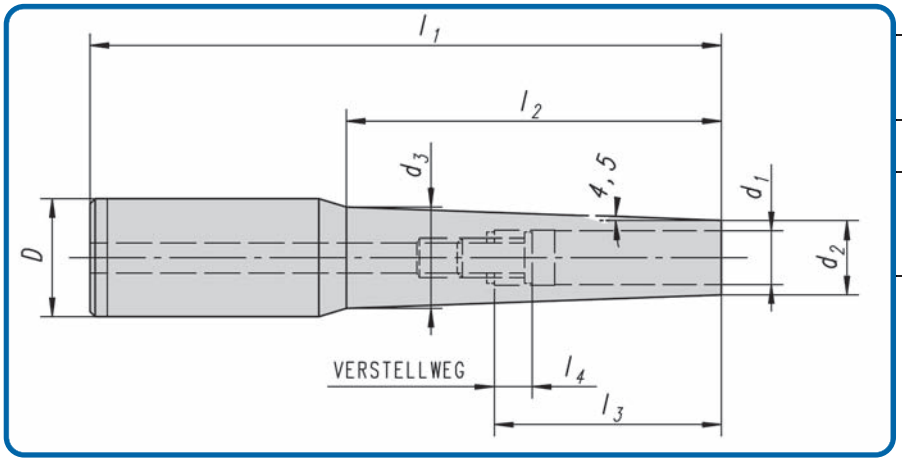


**shrink chuck InduTerm® long version + slim DIN 1835 Form A**

**Mandrin de retrecissement InduTerm® long + effile 1835 Form A**

| **Bestell-Nr.** Code No. No. de cde. | **D** | **$d_1$** | **$d_2$** | **$d_3$** | **$l_1$** | **$l_2$** | **$l_3$** | **$l_4$** | **g** |
|---|---|---|---|---|---|---|---|---|---|
| 05.071.099 | 20 | 3 | 9 | 15 | 100 | 50 | 15 | 5 | -- |
| 05.071.100 | 20 | 4 | 9 | 15 | 100 | 50 | 20 | 5 | M 3 |
| 05.071.101 | 20 | 5 | 9 | 15 | 100 | 50 | 20 | 5 | M 4 |
| 05.071.102 | 20 | 6 | 15 | 20 | 100 | 50 | 36 | 10 | M 5 |
| 05.071.103 | 20 | 8 | 15 | 20 | 100 | 50 | 36 | 10 | M 6 |
| 05.071.104 | 20 | 10 | 20 | 20 | 100 | 50 | 42 | 10 | M 8x1 |
| 05.071.105 | 20 | 12 | 20 | 20 | 100 | 50 | 47 | 10 | M 10x1 |
| | | | | | | | | | |
| 05.071.110 | 25 | 8 | 15 | 20 | 110 | 50 | 36 | 10 | M 6 |
| 05.071.111 | 25 | 10 | 20 | 25 | 110 | 50 | 42 | 10 | M 8x1 |
| 05.071.112 | 25 | 12 | 20 | 25 | 110 | 50 | 47 | 10 | M 10x1 |
| 05.071.113 | 25 | 14 | 20 | 25 | 110 | 50 | 47 | 10 | M 10x1 |
| 05.071.114 | 25 | 16 | 22 | 25 | 110 | 50 | 50 | 10 | M 12x1 |
| 05.071.115 | 25 | 18 | 22 | 25 | 110 | 50 | 50 | 10 | M 12x1 |
| | | | | | | | | | |
| 05.071.120 | 32 | 8 | 15 | 20 | 110 | 50 | 36 | 10 | M 6 |
| 05.071.121 | 32 | 10 | 20 | 25 | 110 | 50 | 42 | 10 | M 8x1 |
| 05.071.122 | 32 | 12 | 20 | 25 | 110 | 50 | 47 | 10 | M 10x1 |
| 05.071.123 | 32 | 14 | 20 | 25 | 110 | 50 | 47 | 10 | M 10x1 |
| 05.071.124 | 32 | 16 | 22 | 32 | 110 | 50 | 50 | 10 | M 12x1 |
| 05.071.125 | 32 | 16 | 27 | 32 | 110 | 50 | 52 | 10 | M 12x1 |
| | | | | | | | | | |
| 05.071.149 | 20 | 3 | 9 | 15 | 150 | 100 | 15 | 5 | -- |
| 05.071.150 | 20 | 4 | 9 | 15 | 150 | 100 | 20 | 5 | M 3 |
| 05.071.151 | 20 | 5 | 9 | 15 | 150 | 100 | 20 | 5 | M 4 |
| 05.071.152 | 20 | 6 | 15 | 20 | 150 | 100 | 36 | 10 | M 5 |
| 05.071.153 | 20 | 8 | 15 | 20 | 150 | 100 | 36 | 10 | M 6 |
| 05.071.154 | 20 | 10 | 20 | 20 | 150 | 100 | 42 | 10 | M 8x1 |
| 05.071.155 | 20 | 12 | 20 | 20 | 150 | 100 | 47 | 10 | M 10x1 |
| | | | | | | | | | |
| 05.071.160 | 25 | 8 | 15 | 20 | 160 | 100 | 36 | 10 | M 6 |
| 05.071.161 | 25 | 10 | 20 | 25 | 160 | 100 | 42 | 10 | M 8x1 |
| 05.071.162 | 25 | 12 | 20 | 25 | 160 | 100 | 47 | 10 | M 10x1 |
| 05.071.163 | 25 | 14 | 20 | 25 | 160 | 100 | 47 | 10 | M 10x1 |
| 05.071.164 | 25 | 16 | 22 | 32 | 160 | 100 | 50 | 10 | M 12x1 |
| | | | | | | | | | |
| 05.071.170 | 32 | 8 | 15 | 20 | 160 | 100 | 36 | 10 | M 6 |
| 05.071.171 | 32 | 10 | 20 | 25 | 160 | 100 | 42 | 10 | M 8x1 |
| 05.071.172 | 32 | 12 | 20 | 25 | 160 | 100 | 47 | 10 | M 10x1 |
| 05.071.173 | 32 | 14 | 20 | 25 | 160 | 100 | 47 | 10 | M 10x1 |
| 05.071.174 | 32 | 16 | 22 | 32 | 160 | 100 | 50 | 10 | M 12x1 |
| 05.071.175 | 32 | 20 | 27 | 32 | 160 | 100 | 52 | 10 | M 16x1 |

**Ersatzteile / Spare parts / Pièces de rechange**

**Verstellschraube /** Adjusting screw / Vis de réglage

| **Bestell-Nr.** Code No. No. de cde. | **g** |
|---|---|
| 05.036.852 | M 5 |
| 05.036.853 | M 6 |
| 05.036.854 | M 8 x 1 |
| 05.036.855 | M10 x 1 |
| 05.036.856 | M12 x 1 |
| 05.036.857 | M16 x 1 |

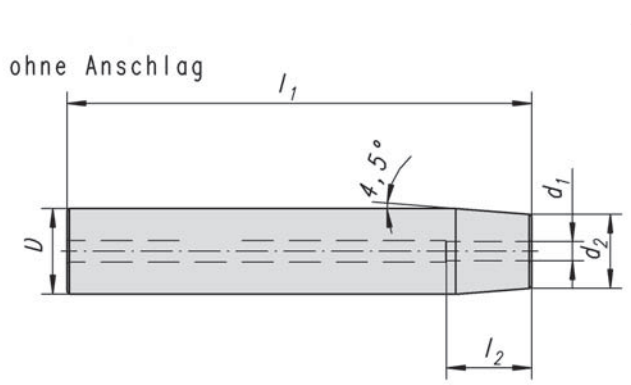


Abb. 1

**shrink chuck InduTerm® long DIN 1835 Form A**

**Mandrin de retrecissement InduTerm® 1835 Form A**

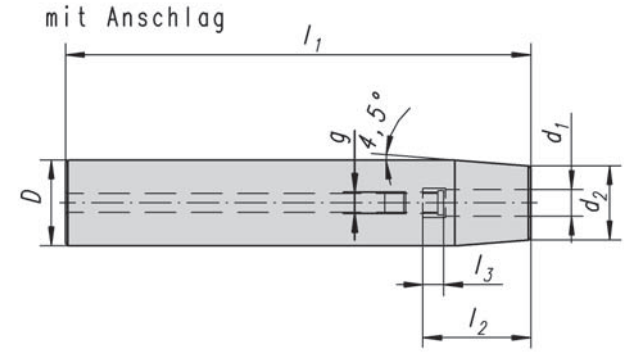


Abb. 2

**shrink chuck InduTerm® long DIN 1835 Form A**

**Mandrin de retrecissement InduTerm® 1835 Form A**

| **Bestell-Nr. Abb. 1** Code No. No. de cde. | **D** | **$d_1$** | **$d_2$** | **$l_1$** | **$l_2$** |
|---|---|---|---|---|---|
| 05.071.087 | 10 | 3 | 8 | 100 | 10 |
| 05.071.090 | 12 | 3 | 8 | 100 | 10 |
| 05.071.050 | 12 | 3 | 8 | 160 | 10 |
| 05.071.051 | 12 | 4 | 8 | 160 | 12 |
| 05.071.046 | 12 | 6 | 8 | 160 | 12 |
| 05.071.035 | 16 | 6 | 10 | 100 | 28 |
| | | | | | |
| 05.071.052 | 16 | 3 | 10 | 160 | 9 |
| 05.071.053 | 16 | 4 | 10 | 160 | 12 |
| 05.071.054 | 16 | 5 | 10 | 160 | 15 |
| 05.071.055 | 16 | 6 | 10 | 160 | 28 |
| | | | | | |
| 05.071.056 | 20 | 5 | 14 | 160 | 15 |
| 05.071.057 | 20 | 6 | 14 | 160 | 28 |
| 05.071.058 | 20 | 8 | 14 | 160 | 34 |
| | | | | | |
| 05.071.059 | 25 | 8 | 19 | 160 | 34 |
| 05.071.060 | 25 | 10 | 20 | 160 | 42 |
| 05.071.061 | 25 | 12 | 20 | 160 | 47 |
| 05.071.062 | 25 | 14 | 20 | 160 | 47 |
| 05.071.063 | 25 | 16 | 22 | 160 | 50 |
| | | | | | |
| 05.071.047 | 32 | 6 | 14 | 160 | 28 |
| 05.071.048 | 32 | 8 | 19 | 160 | 34 |
| 05.071.064 | 32 | 10 | 27 | 160 | 42 |
| 05.071.065 | 32 | 12 | 27 | 160 | 47 |
| 05.071.066 | 32 | 14 | 27 | 160 | 47 |
| 05.071.067 | 32 | 16 | 27 | 160 | 50 |
| 05.071.068 | 32 | 20 | 27 | 160 | 52 |

| **Bestell-Nr. Abb. 2** No. No. de cde. | **D** | **$d_1$** | **$d_2$** | **$l_1$** | **$l_2$** | **$l_3$** | **g** |
|---|---|---|---|---|---|---|---|
| 05.071.070 | 16 | 6 | 10 | 160 | 28 | 10 | M 5 |
| | | | | | | | |
| 05.071.071 | 20 | 6 | 14 | 160 | 28 | 10 | M 5 |
| 05.071.072 | 20 | 8 | 14 | 160 | 34 | 10 | M 6 |
| | | | | | | | |
| 05.071.073 | 25 | 8 | 19 | 160 | 34 | 10 | M 6 |
| 05.071.074 | 25 | 10 | 20 | 160 | 42 | 10 | M 8x1 |
| 05.071.075 | 25 | 12 | 20 | 160 | 47 | 10 | M 10x1 |
| 05.071.076 | 25 | 14 | 20 | 160 | 47 | 10 | M 10x1 |
| 05.071.077 | 25 | 16 | 22 | 160 | 50 | 10 | M 12x1 |
| | | | | | | | |
| 05.071.078 | 32 | 10 | 27 | 160 | 42 | 10 | M 8x1 |
| 05.071.079 | 32 | 12 | 27 | 160 | 47 | 10 | M 10x1 |
| 05.071.080 | 32 | 14 | 27 | 160 | 47 | 10 | M 10x1 |
| 05.071.081 | 32 | 16 | 27 | 160 | 50 | 10 | M 12x1 |
| 05.071.082 | 32 | 20 | 27 | 160 | 52 | 10 | M 12x1 |
| 05.071.083 | 32 | 18 | 27 | 160 | 50 | 10 | M 12x1 |
| 05.071.084 | 32 | 25 | 27 | 160 | 58 | 10 | M 12x1 |

# Sonderschrumpffutter in verlängerter Ausführung
## Extended version contraction clamp – Mandrin de retrait dans le modèle long

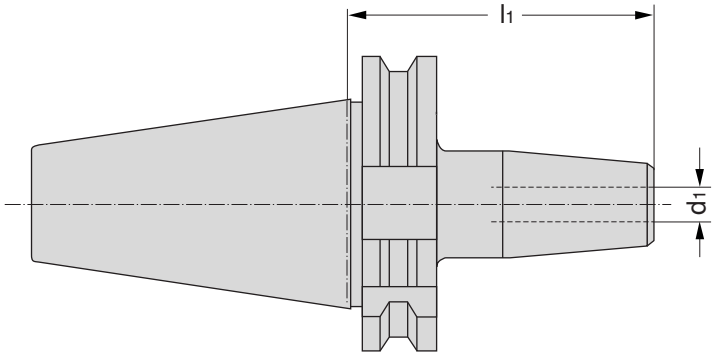


## Kurze Lieferzeit

**Short delivery / Délai rapide de livraison**

für / for / pour

**SK 40/50**
**DIN 69 871** oder / or / ou

**HSK-A 63/100**
**DIN 69 893**

**Wählen Sie d1 und l1 nach Kundenwunsch!**

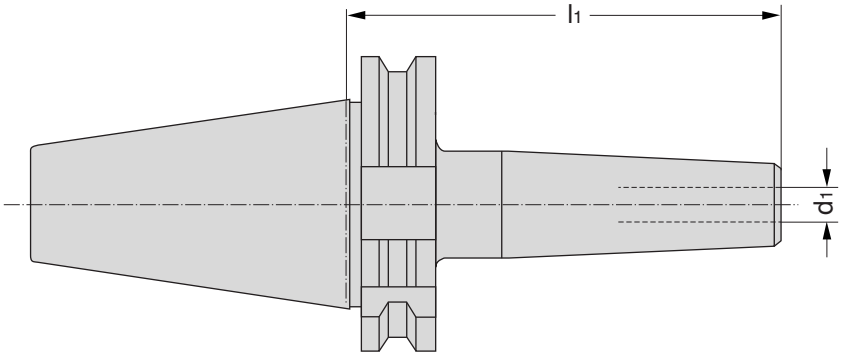


## InduTerm-Schrumpffutter $H_2O$-Power, auf Anfrage

**Damit Sie den Span nur einmal schneiden!**
**Cut the chip only once!**

**Standard**

**Gewefa - $H_2O$-Power**

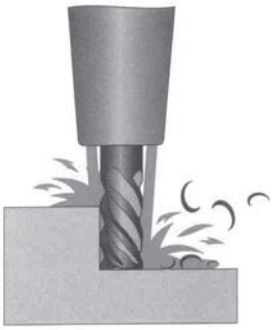

- Optimale Strahlenlenkung bis an die Schneide
- Bis zu 50% höhere Standzeiten
- Erhöhte Prozesssicherheit
- Keine Späneknäul am Werkzeug

- Coolant directly to the cutting edge
- Extended toollife up to 50%
- Higher reliabiliy of cutting process
- No more balls of chips on tool

**Verhalten bei hohen Drehzahlen**
**function at high spindle speed**

**Standard**

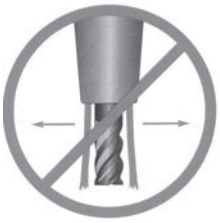

**Gewefa - $H_2O$-Power**

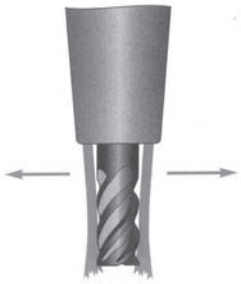

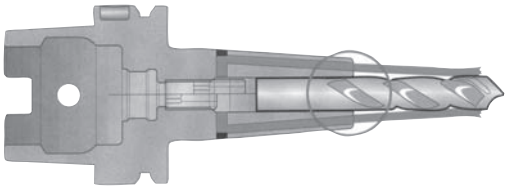

**GEWEFA InduTerm - $H_2O$-Power**

# Hydro-Dehnspannfutter DIN 69871 Form AD+B
## mit Kühlschmierstoffzuführung

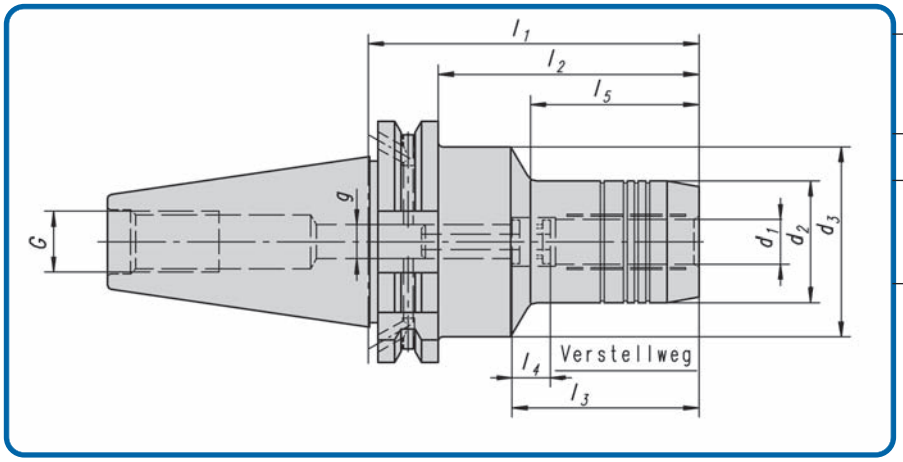


**Hydraulic chuck with coolant feed**

**Mandrin expansible avec d'alimentation en liquide**

| **Bestell-Nr.** Code No. No. de cde. | **Kegel** Taper Cône | $d_1$ | $d_2$ | $d_3$ | $l_1$ | $l_2$ | $l_3$ | $l_4$ | $l_5$ | g | G |
|---|---|---|---|---|---|---|---|---|---|---|---|
| 64.05.043.201 | SK 30 | 6 | 26 | 45 | 60 | 41 | 37 | 10 | 25 | M 5 | M 12 |
| 64.05.043.202 | | 8 | 28 | 45 | 64 | 45 | 37 | 10 | 29 | M 6 | |
| 64.05.043.203 | | 10 | 30 | 45 | 64 | 45 | 42 | 10 | 35 | M 8 x 1 | |
| 64.05.043.204 | | 12 | 32 | 45 | 72 | 53 | 47 | 10 | 43 | M10 x 1 | |
| 64.05.043.205 | | 14 | 34 | 45 | 72 | 53 | 47 | 10 | 42 | M10 x 1 | |
| 64.05.043.206 | | 16 | 38 | 45 | 72 | 53 | 52 | 10 | 43 | M12 x 1 | |
| 64.05.043.207 | | 18 | 40 | 45 | 72 | 53 | 52 | 10 | 43 | M12 x 1 | |
| 64.05.043.208 | | 20 | 42 | 42 | 90 | 71 | 52 | 10 | 71 | M12 x 1 | |
| 28.05.043.201 | SK 40 | 6 | 26 | 50 | 68 | 49 | 37 | 10 | 33 | M 5 | M 16 |
| 28.05.043.202 | | 8 | 28 | 50 | 68 | 49 | 37 | 10 | 33 | M 6 | |
| 28.05.043.203 | | 10 | 30 | 50 | 72 | 53 | 42 | 10 | 37 | M 8 x 1 | |
| 28.05.043.204 | | 12 | 32 | 50 | 77 | 58 | 47 | 10 | 42 | M10 x 1 | |
| 28.05.043.205 | | 14 | 34 | 50 | 77 | 58 | 47 | 10 | 42 | M10 x 1 | |
| 28.05.043.206 | | 16 | 38 | 50 | 80 | 61 | 52 | 10 | 43 | M12 x 1 | |
| 28.05.043.207 | | 18 | 40 | 50 | 80 | 61 | 52 | 10 | 43 | M12 x 1 | |
| 28.05.043.208 | | 20 | 42 | 50 | 82 | 63 | 52 | 10 | 47 | M12 x 1 | |
| 28.05.043.209 | | 25 | 50 | 63 | 117 | 98 | 58 | 10 | 51 | M16 x 1 | |
| 28.05.043.210 | | 32 | 60 | 63 | 117 | 98 | 62 | 10 | 56 | M16 x 1 | |
| 30.05.043.201 | SK 50 | 6 | 26 | 80 | 68 | 49 | 37 | 10 | 33 | M 5 | M 24 |
| 30.05.043.202 | | 8 | 28 | 80 | 68 | 49 | 37 | 10 | 33 | M 6 | |
| 30.05.043.203 | | 10 | 30 | 80 | 72 | 53 | 42 | 10 | 37 | M 8 x 1 | |
| 30.05.043.204 | | 12 | 32 | 80 | 77 | 58 | 47 | 10 | 42 | M10 x 1 | |
| 30.05.043.205 | | 14 | 34 | 80 | 77 | 58 | 47 | 10 | 42 | M10 x 1 | |
| 30.05.043.206 | | 16 | 38 | 80 | 80 | 61 | 52 | 10 | 45 | M12 x 1 | |
| 30.05.043.207 | | 18 | 40 | 80 | 80 | 61 | 52 | 10 | 45 | M12 x 1 | |
| 30.05.043.208 | | 20 | 42 | 80 | 82 | 63 | 52 | 10 | 47 | M16 x 1 | |
| 30.05.043.209 | | 25 | 50 | 80 | 87 | 68 | 58 | 10 | 52 | M16 x 1 | |
| 30.05.043.210 | | 32 | 60 | 80 | 91 | 72 | 62 | 10 | 56 | M16 x 1 | |
| 30.05.043.211 | | 40 | 70 | 70 | 120 | 101 | 74 | 10 | 101 | M16 x 1 | |
| 30.05.043.212 | | 50 | 78 | 78 | 120 | 101 | 82 | 10 | 101 | M20 X 1 | |

# Hydro-Dehnspannfutter
## verlängerte Ausführung, mit Kühlschmierstoffzuführung

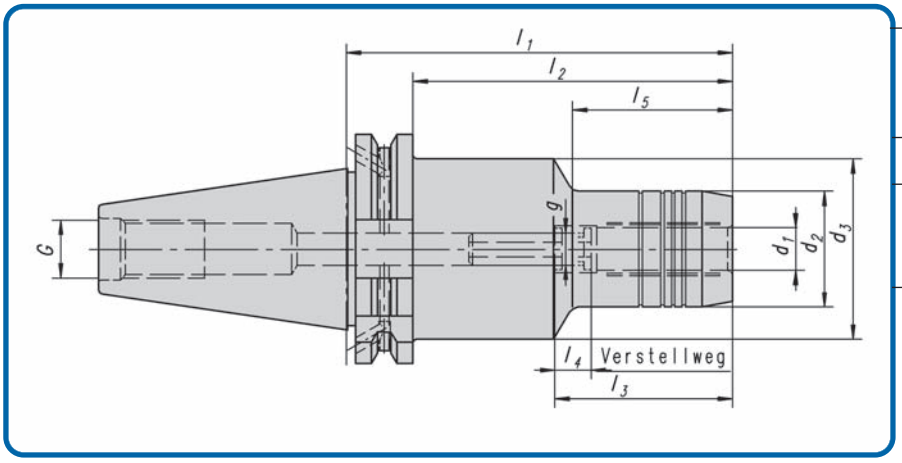


**Hydraulic chuck prolonged execution, with coolant feed**

**Mandrin expansible execution alonger, avec d'alimentation en liquide**

## DIN 69 871, Form AD + B

| Bestell-Nr. Code No. No. de cde. | Kegel Taper Cône | $d_1$ | $d_2$ | $d_3$ | $l_1$ | $l_2$ | $l_3$ | $l_4$ | $l_5$ | g | G |
|---|---|---|---|---|---|---|---|---|---|---|---|
| 28.05.043.301 | SK 40 | 6 | 26 | 50 | 110 | 91 | 37 | 10 | 33 | M 5 | M 16 |
| 28.05.043.302 | | 8 | 28 | 50 | 110 | 91 | 37 | 10 | 33 | M 6 | |
| 28.05.043.303 | | 10 | 30 | 50 | 110 | 91 | 42 | 10 | 37 | M 8 x 1 | |
| 28.05.043.304 | | 12 | 32 | 50 | 110 | 91 | 47 | 10 | 42 | M10 x 1 | |
| 28.05.043.305 | | 14 | 34 | 50 | 110 | 91 | 47 | 10 | 42 | M10 x 1 | |
| 28.05.043.306 | | 16 | 38 | 50 | 110 | 91 | 52 | 10 | 42 | M12 x 1 | |
| 28.05.043.307 | | 18 | 40 | 50 | 110 | 91 | 52 | 10 | 47 | M12 x 1 | |
| 28.05.043.308 | | 20 | 42 | 50 | 110 | 91 | 52 | 10 | 47 | M16 x 1 | |
| 28.05.043.312 | SK 40 | 6 | 26 | 50 | 150 | 91 | 37 | 10 | 110 | M 5 | M 16 |
| 28.05.043.313 | | 8 | 28 | 50 | 150 | 91 | 37 | 10 | 110 | M 6 | |
| 28.05.043.314 | | 10 | 30 | 50 | 150 | 91 | 42 | 10 | 110 | M 8 x 1 | |
| 28.05.043.315 | | 12 | 32 | 50 | 150 | 91 | 42 | 10 | 115 | M10 x 1 | |
| 28.05.043.316 | | 14 | 34 | 50 | 150 | 91 | 47 | 10 | 115 | M10 x 1 | |
| 28.05.043.317 | | 16 | 38 | 50 | 150 | 91 | 52 | 10 | 115 | M12 x 1 | |
| 28.05.043.318 | | 18 | 40 | 50 | 150 | 91 | 52 | 10 | 115 | M12 x 1 | |
| 28.05.043.319 | | 20 | 42 | 50 | 150 | 91 | 52 | 10 | 115 | M12 x 1 | |
| 28.05.043.320 | | 25 | 50 | 50 | 150 | 91 | 52 | 10 | 115 | M12 x 1 | |
| 30.05.043.301 | SK 50 | 6 | 26 | 50 | 110 | 91 | 37 | 10 | 33 | M 5 | M 24 |
| 30.05.043.302 | | 8 | 28 | 50 | 110 | 91 | 37 | 10 | 33 | M 6 | |
| 30.05.043.303 | | 10 | 30 | 50 | 110 | 91 | 42 | 10 | 37 | M 8 x 1 | |
| 30.05.043.304 | | 12 | 32 | 50 | 110 | 91 | 42 | 10 | 42 | M10 x 1 | |
| 30.05.043.305 | | 14 | 34 | 50 | 110 | 91 | 47 | 10 | 42 | M10 x 1 | |
| 30.05.043.306 | | 16 | 38 | 50 | 110 | 91 | 52 | 10 | 42 | M12 x 1 | |
| 30.05.043.307 | | 18 | 40 | 50 | 110 | 91 | 52 | 10 | 47 | M12 x 1 | |
| 30.05.043.308 | | 20 | 42 | 50 | 110 | 91 | 52 | 10 | 47 | M16 x 1 | |
| 30.05.043.309 | | 25 | 50 | 80 | 110 | 91 | 58 | 10 | 47 | M16 x 1 | |
| 30.05.043.310 | | 32 | 60 | 80 | 110 | 91 | 62 | 10 | 75 | M16 x 1 | |
| 30.05.043.401 | SK 50 | 6 | 26 | 50 | 150 | 130,9 | 37 | 10 | 115 | M 5 | M 24 |
| 30.05.043.402 | | 8 | 28 | 50 | 150 | 130,9 | 37 | 10 | 115 | M 6 | |
| 30.05.043.403 | | 10 | 30 | 50 | 150 | 130,9 | 42 | 10 | 115 | M 8 x 1 | |
| 30.05.043.404 | | 12 | 32 | 50 | 150 | 130,9 | 42 | 10 | 115 | M10 x 1 | |
| 30.05.043.405 | | 14 | 34 | 50 | 150 | 130,9 | 47 | 10 | 115 | M10 x 1 | |
| 30.05.043.406 | | 16 | 38 | 50 | 150 | 130,9 | 52 | 10 | 115 | M12 x 1 | |
| 30.05.043.407 | | 18 | 40 | 50 | 150 | 130,9 | 52 | 10 | 115 | M12 x 1 | |
| 30.05.043.408 | | 20 | 42 | 50 | 150 | 130,9 | 52 | 10 | 115 | M16 x 1 | |
| 30.05.043.409 | | 25 | 50 | 50 | 150 | 130,9 | 58 | 10 | 130,9 | M16 x 1 | |
| 30.05.043.410 | | 32 | 60 | 60 | 150 | 130,9 | 62 | 10 | 130,9 | M16 x 1 | |
| 30.05.043.411 | | 40 | 70 | 70 | 150 | 130,9 | 72 | 10 | 130,9 | M16 x 1 | |
| 30.05.043.428 | SK 50 | 20 | 42 | 50 | 160 | 141 | 52 | 10 | 97,5 | M12 x 1 | M 24 |
| 30.05.043.429 | | 25 | 50 | 50 | 160 | 141 | 58 | 10 | 140,9 | M16 x 1 | |
| 30.05.043.412 | SK 50 | 6 | 26 | 50 | 200 | 181 | 37 | 10 | 165 | M 5 | M 24 |
| 30.05.043.413 | | 8 | 28 | 50 | 200 | 181 | 37 | 10 | 165 | M 6 | |
| 30.05.043.414 | | 10 | 30 | 50 | 200 | 181 | 42 | 10 | 165 | M 8 x 1 | |
| 30.05.043.415 | | 12 | 32 | 50 | 200 | 181 | 42 | 10 | 165 | M10 x 1 | |
| 30.05.043.416 | | 14 | 34 | 50 | 200 | 181 | 47 | 10 | 165 | M10 x 1 | |
| 30.05.043.417 | | 16 | 38 | 50 | 200 | 181 | 52 | 10 | 165 | M12 x 1 | |
| 30.05.043.418 | | 18 | 40 | 50 | 200 | 181 | 52 | 10 | 165 | M12 x 1 | |
| 30.05.043.419 | | 20 | 42 | 50 | 200 | 181 | 52 | 10 | 165 | M12 x 1 | |
| 30.05.043.420 | | 25 | 50 | 50 | 200 | 181 | 52 | 10 | 181 | M12 x 1 | |
| 30.05.043.421 | | 32 | 60 | 60 | 200 | 181 | 62 | 10 | 181 | M12 x 1 | |

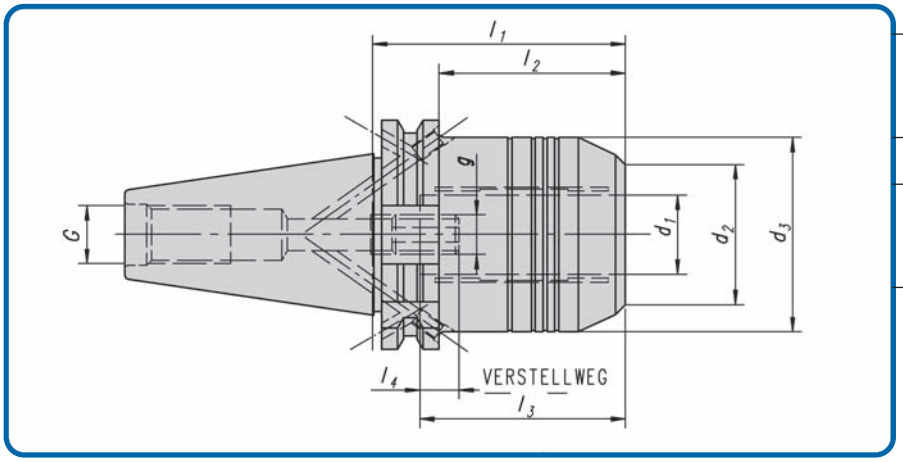


**Hydraulic chuck short, heavy design, with coolant feed**

**Mandrin expansible court et rebuste, avec d'alimentation en liquide**

## DIN 69 871, Form AD + B

| **Bestell-Nr.** Code No. No. de cde. | **Kegel** Taper Cône | $d_1$ | $d_2$ | $d_3$ | $l_1$ | $l_2$ | $l_3$ | $l_4$ | g | G |
|---|---|---|---|---|---|---|---|---|---|---|
| 28.05.043.199 | SK 40 | 20 | 49 | 49,5 | 30 | 10,9 | 52 | - | - | M 16 |
| 28.05.043.200 | | 20 | 40 | 49,5 | 64,5 | 45 | 52 | 10 | M10 x 1 | |
| 28.05.043.211 | SK 40 | 6 | 26 | 49,5 | 80,5 | 61,4 | 37 | 10 | M 5 | M 16 |
| 28.05.043.212 | | 8 | 28 | 49,5 | 80,5 | 61,4 | 37 | 10 | M 6 | |
| 28.05.043.213 | | 10 | 30 | 49,5 | 80,5 | 61,4 | 44 | 10 | M 8 x 1 | |
| 28.05.043.214 | | 12 | 32 | 49,5 | 80,5 | 61,4 | 47 | 10 | M10 x 1 | |
| 28.05.043.219 | | 14 | 34 | 49,5 | 80,5 | 61,4 | 52 | 10 | M12 x 1 | |
| 28.05.043.215 | | 16 | 38 | 49,5 | 80,5 | 61,4 | 52 | 10 | M16 x 1 | |
| 28.05.043.231 | | 18 | 40 | 50 | 92 | 62,9 | 52 | 10 | M12 x 1 | |
| 28.05.043.216 | | 20 | 42 | 49,5 | 80,5 | 61,4 | 52 | 10 | M16 x 1 | |
| 28.05.043.217 | | 25 | 55 | 66 | 80,5 | 61,4 | 58 | 10 | M12 x 1 | |
| 28.05.043.218 | | 32 | 63 | 80 | 80,5 | 61,4 | 62 | 10 | M12 x 1 | |
| 30.05.043.200 | SK 50 | 32 | 56 | 72 | 81 | 62 | 62 | 10 | M16 x 1 | M 24 |
| 30.05.043.199 | | 32 | 56 | 80 | 25 | 5,9 | 62 | 10 | | |

# RadAx Hydro-Dehnspannfutter
## mit Kühlschmierstoffzuführung, DIN 69871 Form AD+B

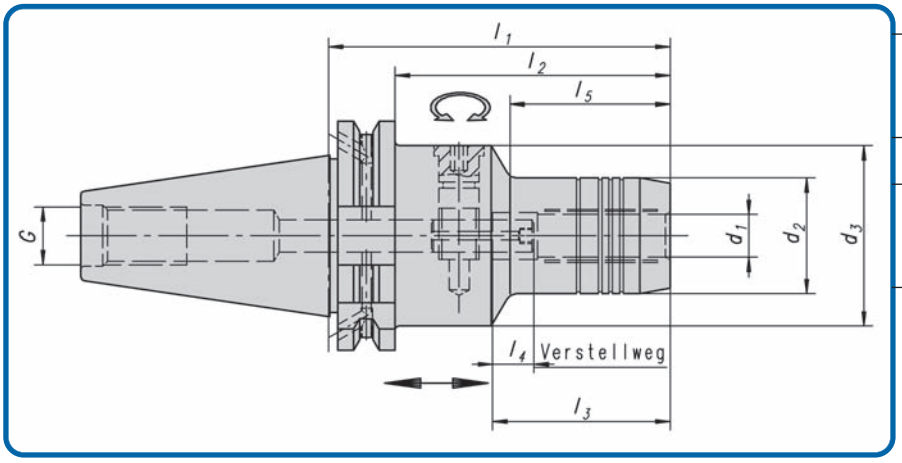


**RadAx Hydraulic chuck with coolant feed**

**RadAx Mandrin expansible avec d'alimentation en liquide**

**RadAx Hydro-Dehnspannfutter mit radialer Längenverstellung.**

**RadAx Hydraulic chuck with radial length adjustment.**

**RadAx Mandrin expansible avec réglage de longueur radial de l'outil.**

| **Bestell-Nr.** Code No. No. de cde. | **Kegel** Taper Cône | $d_1$ | $d_2$ | $d_3$ | $l_1$ | $l_2$ | $l_3$ | $l_4$ | $l_5$ | G |
|---|---|---|---|---|---|---|---|---|---|---|
| 28.05.044.201 | SK 40 | 6 | 26 | 50 | 68 | 49 | 37 | 10 | 33 | M 16 |
| 28.05.044.202 | | 8 | 28 | 50 | 68 | 49 | 37 | 10 | 33 | |
| 28.05.044.203 | | 10 | 30 | 50 | 72 | 53 | 42 | 10 | 37 | |
| 28.05.044.204 | | 12 | 32 | 50 | 77 | 58 | 47 | 10 | 42 | |
| 28.05.044.205 | | 14 | 34 | 50 | 77 | 58 | 47 | 10 | 42 | |
| 28.05.044.206 | | 16 | 38 | 50 | 80 | 61 | 52 | 10 | 43 | |
| 28.05.044.207 | | 18 | 40 | 50 | 80 | 61 | 52 | 10 | 43 | |
| 28.05.044.208 | | 20 | 42 | 50 | 82 | 63 | 52 | 10 | 47 | |
| 28.05.044.209 | | 25 | 50 | 63 | 117 | 98 | 58 | 10 | 51 | |
| 28.05.044.210 | | 32 | 60 | 63 | 117 | 98 | 62 | 10 | 56 | |
| 30.05.044.201 | SK 50 | 6 | 26 | 80 | 68 | 49 | 37 | 10 | 33 | M 24 |
| 30.05.044.202 | | 8 | 28 | 80 | 68 | 49 | 37 | 10 | 33 | |
| 30.05.044.203 | | 10 | 30 | 80 | 72 | 53 | 42 | 10 | 37 | |
| 30.05.044.204 | | 12 | 32 | 80 | 77 | 58 | 47 | 10 | 42 | |
| 30.05.044.205 | | 14 | 34 | 80 | 77 | 58 | 47 | 10 | 42 | |
| 30.05.044.206 | | 16 | 38 | 80 | 80 | 61 | 52 | 10 | 45 | |
| 30.05.044.207 | | 18 | 40 | 80 | 80 | 61 | 52 | 10 | 45 | |
| 30.05.044.208 | | 20 | 42 | 80 | 82 | 63 | 52 | 10 | 47 | |
| 30.05.044.209 | | 25 | 50 | 80 | 87 | 68 | 58 | 10 | 52 | |
| 30.05.044.210 | | 32 | 60 | 80 | 91 | 72 | 62 | 10 | 56 | |

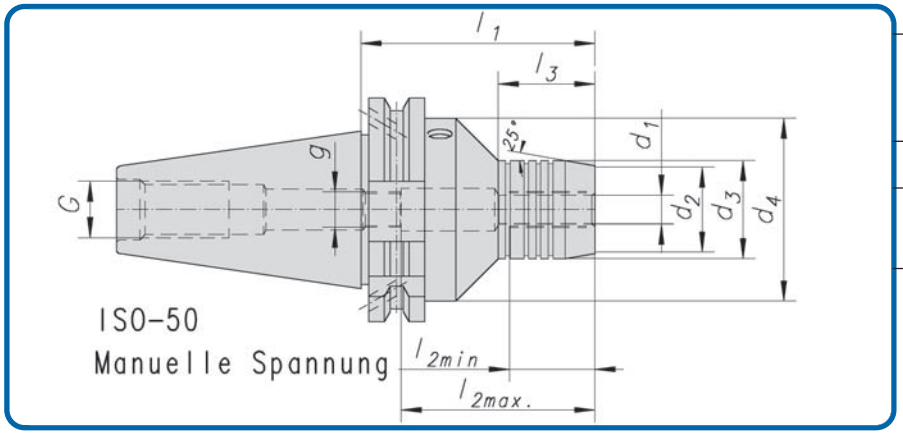


**Hydraulic chuck for tool-sharpening and grinding machines WZS**

**Mandrin expansible pour l'affûtage d'outils WZS**

| **Bestell-Nr.** Code No. No. de cde. | **Kegel** Taper Cône | $d_1$ | $d_2$ | $d_3$ | $d_4$ | $l_1$ | $l_2$ max. | $l_2$ min. | $l_3$ | g | G |
|---|---|---|---|---|---|---|---|---|---|---|---|
| 28.05.043.901* | SK 40 | 20 | 28 | 42 | 50 | 110 | 95 | 50 | 41 | M10 x 1 | M 16 |
| 28.05.043.902 | | 25 | 35 | 54 | 60 | 110 | 95 | 50 | 56 | M12 x 1 | |
| 28.05.043.903 | | 32 | 41 | 54 | 70 | 100 | 95 | 50 | 56 | M16 x 1 | |
| 30.05.043.925 | SK 50 | 6 | 15 | 36 | 60 | 110 | 43 | 29 | 55 | M5 | M 16 |
| 30.05.043.926 | | 8 | 17 | 38 | 60 | 110 | 43 | 29 | 55 | M6 | M 24 |
| 30.05.043.927 | | 10 | 19 | 40 | 60 | 110 | 43 | 29 | 55 | M8 x 1 | M 24 |
| 30.05.043.928* | | 12 | 21,5 | 36,5 | 60 | 110 | 50 | 28 | 55 | M10 x 1 | M 24 |
| 30.05.043.929 | | 14 | 23,5 | 44 | 60 | 110 | 50 | 31 | 60 | M10 x 1 | M 24 |
| 30.05.043.900 | | 16 | 25,5 | 46,5 | 60 | 110 | 53 | 33 | 60 | M12 x 1 | M 24 |
| 30.05.043.930 | | 18 | 27,5 | 48,5 | 60 | 110 | 53 | 33 | 60 | M12 x 1 | M 24 |
| 30.05.043.901* | | 20 | 28 | 42 | 70 | 110 | 95 | 30 | 41 | M16 x 1 | |
| 30.05.043.903* | | 22 | 30 | 44 | 70 | 110 | 95 | 32 | 43 | M16 x 1 | |
| 30.05.043.902* | | 32 | 40 | 54 | 70 | 110 | 95 | 45 | 56 | M16 x 1 | |
| 30.05.043.904* | | 40 | 52 | 70 | 70 | 130 | 115 | 73 | 110,9 | M16 x 1 | |
| 30.05.043.905* | | 50 | 62 | 78 | 78 | 130 | 82 | 82 | 110,9 | M16 x 1 | |

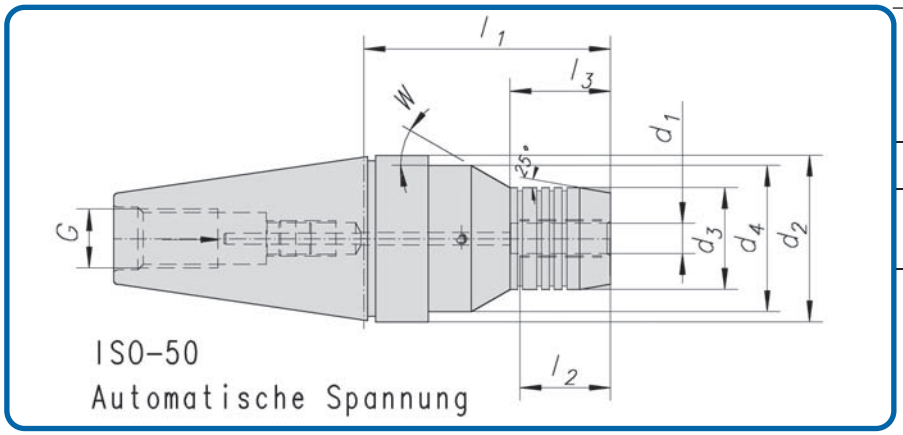


**Hydraulic chuck for tool-sharpening and grinding machines WZS**

**Mandrin expansible pour l'affûtage d'outils WZS**

| **Bestell-Nr.** Code No. No. de cde. | **Kegel** Taper Cône | $d_1$ | $d_2$ | $d_3$ | $d_4$ | $l_1$ | $l_2$ | $l_3$ | W | G |
|---|---|---|---|---|---|---|---|---|---|---|
| 30.05.043.907 | SK 50 | 6 | 69 | 26 | 54 | 140 | 37 | 72 | 30° | M 24 |
| 30.05.043.908 | | 8 | 69 | 28 | 54 | 140 | 37 | 72 | 30° | M 24 |
| 30.05.043.909 | | 10 | 69 | 30 | 54 | 140 | 42 | 72 | 30° | M 24 |
| 30.05.043.910 | | 12 | 69 | 32 | 54 | 140 | 47 | 72 | 30° | M 24 |
| 30.05.043.914 | | 14 | 69 | 34 | 54 | 140 | 47 | 72 | 30° | M 24 |
| 30.05.043.911 | | 20 | 69 | 42 | 54 | 140 | 52 | 80 | 30° | M 24 |
| 30.05.043.913 | | 22 | 69 | 42 | 54 | 140 | 59,5 | 80 | 30° | M 24 |
| 30.05.043.912 | | 32 | 69 | 54 | 54 | 140 | 62 | 120 | -- | M 24 |
| 30.05.043.923 | SK 50 | 22 | 69 | 42 | -- | 110 | 59,5 | 90 | 30° | M 24 |
| 30.05.043.970 | SK 50 | 6 | 69 | 26 | 54 | 95 | 37 | 27 | 30° | M 24 |
| 30.05.043.971 | | 8 | 69 | 28 | 54 | 95 | 37 | 27 | 30° | M 24 |
| 30.05.043.972 | | 10 | 69 | 30 | 54 | 95 | 42 | 27 | 30° | M 24 |
| 30.05.043.973 | | 12 | 69 | 32 | 54 | 95 | 47 | 27 | 30° | M 24 |
| 30.05.043.974 | | 14 | 69 | 34 | 54 | 95 | 47 | 27 | 30° | M 24 |
| 30.05.043.975 | | 20 | 69 | 42 | 54 | 90 | 52 | 30 | 30° | M 24 |
| 30.05.043.976 | | 22 | 69 | 42 | 54 | 90 | 59,5 | 30 | 30° | M 24 |
| 30.05.043.977 | | 32 | 69 | 54 | 54 | 90 | 62 | 30 | 30° | M 24 |

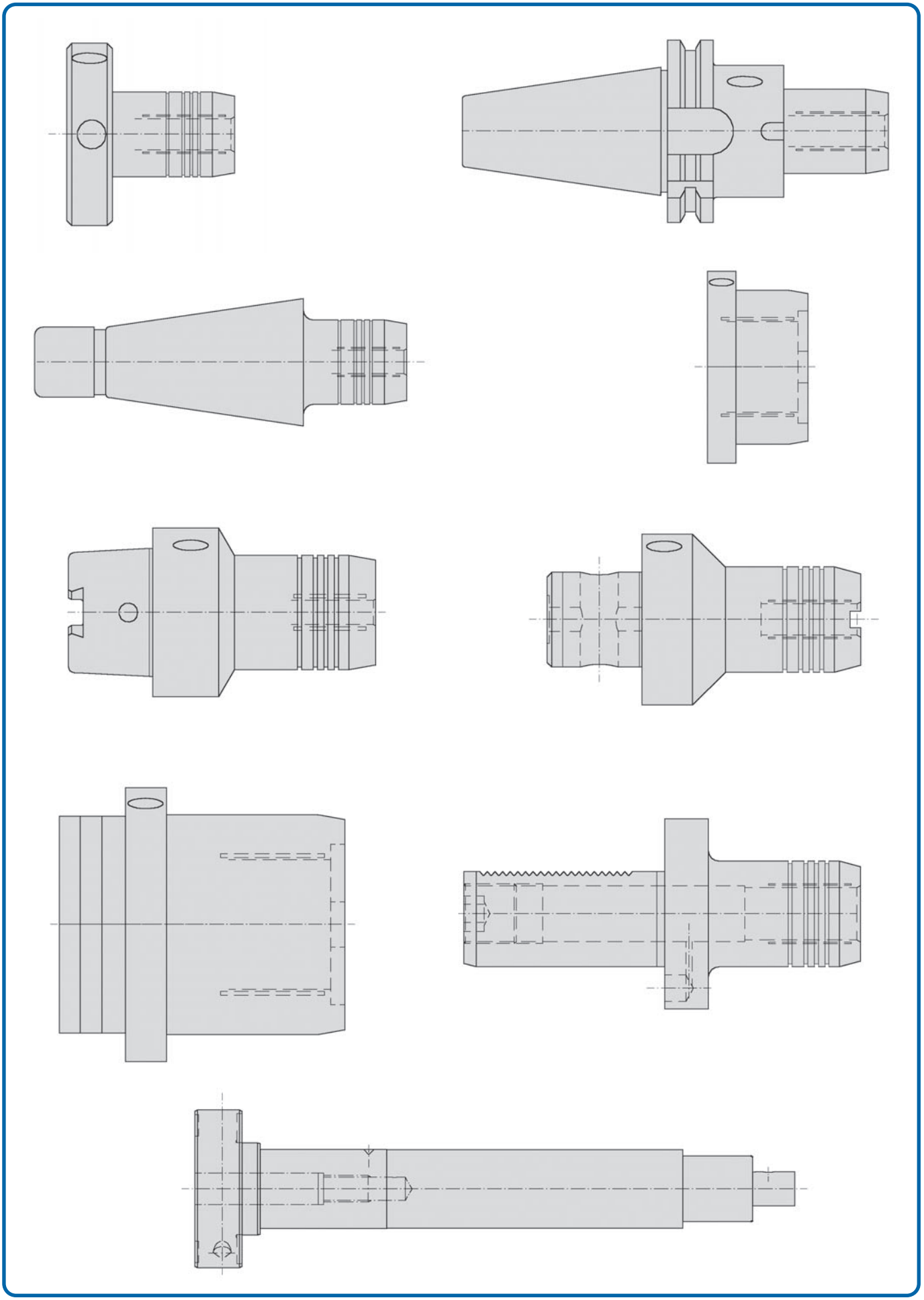

# Reduzierstück, dichtend

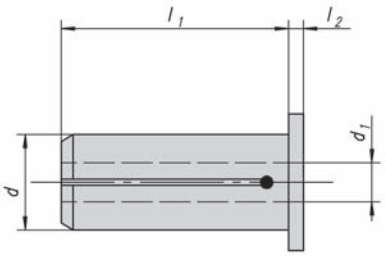


**Reducer**
**coolant resistant**

**Réducteur**
**étauche au liquide**

| Bestell-Nr. Code No. No. de cde. | d | $d_1$ | $l_1$ | $l_2$ |
|---|---|---|---|---|
| 05.024.025 | 12 | 3 | 44,5 | 2 |
| 05.024.026 | | 4 | | |
| 05.024.027 | | 5 | | |
| 05.024.028 | | 6 | | |
| 05.024.029 | | 8 | | |
| 05.024.007 | 20 | 3 | 50,9 | 2 |
| 05.024.008 | | 4 | | |
| 05.024.009 | | 5 | | |
| 05.024.001 | | 6 | | |
| 05.024.002 | | 8 | | |
| 05.024.003 | | 10 | | |
| 05.024.004 | | 12 | | |
| 05.024.005 | | 14 | | |
| 05.024.006 | | 16 | | |

| Bestell-Nr. Code No. No. de cde. | d | $d_1$ | $l_1$ | $l_2$ |
|---|---|---|---|---|
| 05.024.030 | 25 | 6 | 60 | 4 |
| 05.024.031 | | 8 | | |
| 05.024.032 | | 10 | | |
| 05.024.033 | | 12 | | |
| 05.024.034 | | 14 | | |
| 05.024.035 | | 16 | | |
| 05.024.036 | | 18 | | |
| 05.024.037 | | 20 | | |

| Bestell-Nr. Code No. No. de cde. | d | $d_1$ | $l_1$ | $l_2$ |
|---|---|---|---|---|
| 05.024.010 | 32 | 6 | 62 | 4 |
| 05.024.011 | | 8 | | |
| 05.024.012 | | 10 | | |
| 05.024.013 | | 12 | | |
| 05.024.014 | | 14 | | |
| 05.024.015 | | 16 | | |
| 05.024.016 | | 18 | | |
| 05.024.018 | | 20 | | |
| 05.024.020 | | 25 | | |

# Reduzierstück KM

## Kühlmittelzuführung am Schaft entlang

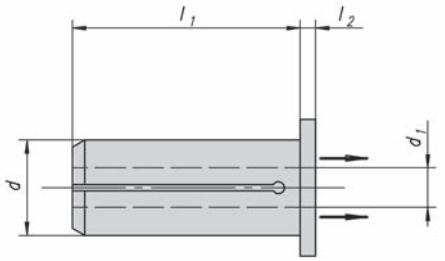


**Reducer**

**Réducteur**

| Bestell-Nr. Code No. No. de cde. | d | $d_1$ | $l_1$ | $l_2$ |
|---|---|---|---|---|
| 05.024.050 | 12 | 3 | 44,5 | 2 |
| 05.024.051 | | 4 | | |
| 05.024.052 | | 5 | | |
| 05.024.053 | | 6 | | |
| 05.024.054 | | 8 | | |
| 05.024.055 | | 9 | | |

| Bestell-Nr. Code No. No. de cde. | d | $d_1$ | $l_1$ | $l_2$ |
|---|---|---|---|---|
| 05.024.060 | 20 | 3 | 50,9 | 2 |
| 05.024.061 | | 4 | | |
| 05.024.062 | | 5 | | |
| 05.024.063 | | 6 | | |
| 05.024.064 | | 7 | | |
| 05.024.065 | | 8 | | |
| 05.024.066 | | 9 | | |
| 05.024.067 | | 10 | | |
| 05.024.068 | | 11 | | |
| 05.024.069 | | 12 | | |
| 05.024.070 | | 13 | | |
| 05.024.071 | | 14 | | |
| 05.024.072 | | 15 | | |
| 05.024.073 | | 16 | | |
| 05.024.040 | 22 | 6 | 50,9 | 2 |
| 05.024.041 | | 8 | | |
| 05.024.042 | | 10 | | |
| 05.024.043 | | 12 | | |
| 05.024.044 | | 14 | | |
| 05.024.045 | | 16 | | |
| 05.024.046 | | 18 | | |

| Bestell-Nr. Code No. No. de cde. | d | $d_1$ | $l_1$ | $l_2$ |
|---|---|---|---|---|
| 05.024.080 | 32 | 6 | 66 | 4 |
| 05.024.081 | | 8 | | |
| 05.024.082 | | 10 | | |
| 05.024.083 | | 12 | | |
| 05.024.084 | | 14 | | |
| 05.024.085 | | 16 | | |
| 05.024.086 | | 18 | | |
| 05.024.087 | | 20 | | |
| 05.024.088 | | 25 | | |
| 05.024.089 | | 22 | | |
| 05.024.090 | | 3 | | |
| 05.024.091 | | 4 | | |
| 05.024.092 | | 5 | | |
| 05.024.093 | | 7 | | |
| 05.024.094 | | 9 | | |

# Kurzbohrfutter DIN 69 871 Teil 1 Form AD + B, für Links- und Rechtslauf, mit Kühlschmierstoffzuführung

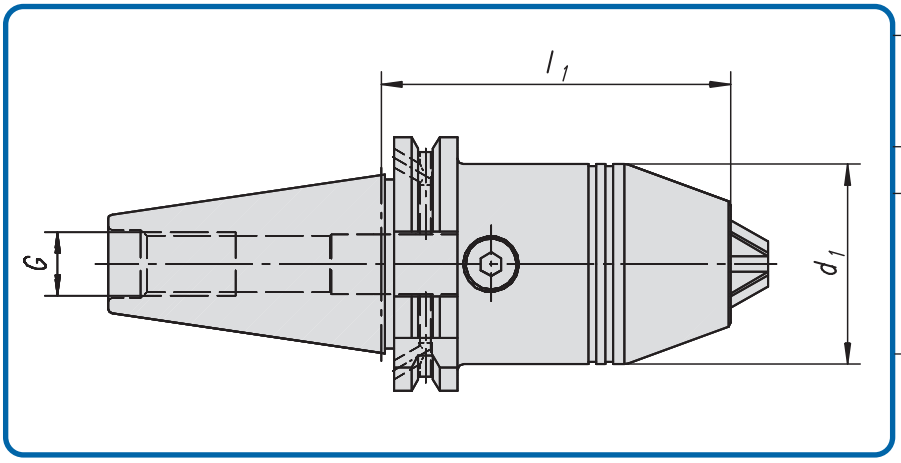


**Short drill chucks for cw and ccw rotation DIN 69 871 Part 1 Form AD + B with coolant feed.**

**Mandrin de percage courts pour rotation sur la gauche ou sur la droite suivant DIN 69 871 section 1 forme AD + B avec d'alimentation en liquide.**

| **Bestell-Nr.** Code No. No. de cde. | **Kegel** Taper Cône | **Spannbereich** Chucking range Plage de serrage | **$d_1$** | **$l_1$** | **G** | **Gewicht kg** Weight Poids |
|---|---|---|---|---|---|---|
| 28.05.046.201 | SK 40 | 1 – 13 | 50 | 103 | M 16 | 1,5 |
| 28.05.046.202 | | 2,5 – 16 | 50 | 108,5 | | 1,7 |
| 30.05.046.201 | SK 50 | 1 – 13 | 50 | 103 | M 24 | 3,3 |
| 30.05.046.202 | | 2,5 – 16 | 50 | 108,5 | | 3,6 |

AD + B, lange Ausführung

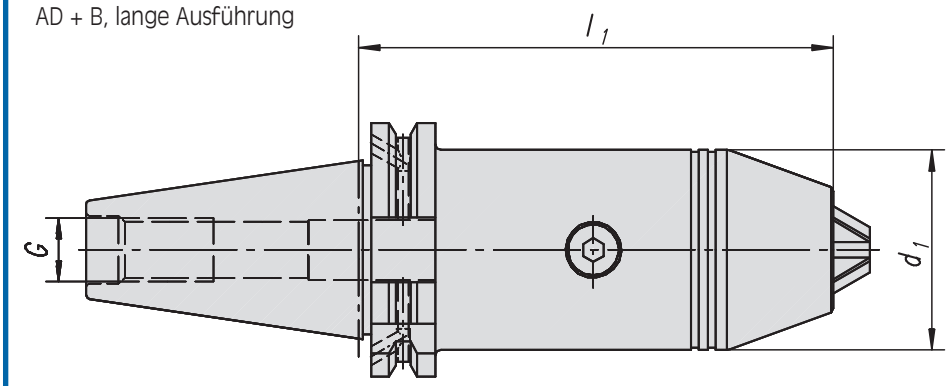


| **Bestell-Nr.** Code No. No. de cde. | **Kegel** Taper Cône | **Spannbereich** Chucking range Plage de serrage | **$d_1$** | **$l_1$** | **G** | **Gewicht kg** Weight Poids |
|---|---|---|---|---|---|---|
| 28.05.046.301 | SK 40 | 1 – 13 | 50 | 130 | M 16 | |
| 28.05.046.302 | | 1 – 13 | 50 | 160 | | |
| 28.05.046.303 | | 2,5 – 16 | 50 | 165,5 | | |
| 28.05.046.305 | | 1 – 13 | 50 | 180 | | |
| 28.05.046.306 | | 2,5 – 16 | 50 | 185,5 | | |
| 28.05.046.307 | | 1 – 13 | 50 | 220 | | |
| 28.05.046.308 | | 2,5 – 16 | 50 | 225,5 | | |
| 30.05.046.301 | SK 50 | 1 – 13 | 50 | 160 | M 24 | |
| 30.05.046.302 | | 2,5 – 16 | 50 | 165,5 | | |
| 30.05.046.306 | | 1 – 13 | 50 | 300 | | |
| 30.05.046.307 | | 2,5 – 16 | 50 | 305,5 | | |

# Kurzbohrfutter DIN 69 871 Teil 1 Form AD, für Links- und Rechtslauf

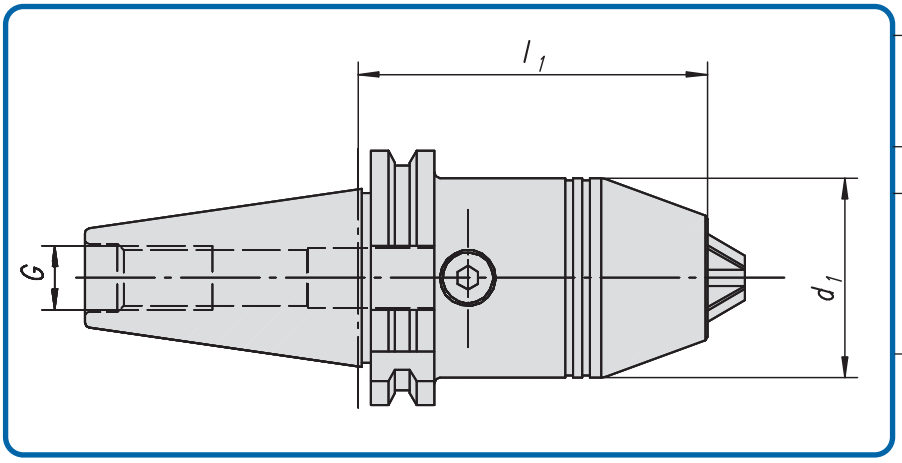


**Short drill chucks**

**Mandrin de percage courts**

| **Bestell-Nr.** Code No. No. de cde. | **Kegel** Taper Cône | **Spannbereich** Chucking range Plage de serrage | **$d_1$** | **$l_1$** | **G** | **Gewicht kg** Weight Poids |
|---|---|---|---|---|---|---|
| 64.05.046.000 | SK 30 | 0 – 8 | 36 | 78 | M 12 | |
| 64.05.046.001 | | 1 – 13 | 50 | 103 | | |
| 64.05.046.002 | | 2,5 – 16 | 50 | 108,5 | | |
| 28.05.046.000 | SK 40 | 0 – 8 | 36 | 78 | M 16 | |
| 28.05.046.001 | | 1 – 13 | 50 | 87,5 | | |
| 28.05.046.002 | | 2,5 – 16 | 50 | 93 | | |
| 29.05.046.101 | SK 45 | 1 – 13 | 50 | 87,5 | M 20 | |
| 29.05.046.102 | | 2,5 – 16 | 50 | 93 | | |
| 30.05.046.000 | SK 50 | 0 – 8 | 36 | 78 | M 24 | |
| 30.05.046.001 | | 1 – 13 | 50 | 87,5 | | |
| 30.05.046.002 | | 2,5 – 16 | 50 | 93 | | |

# Kurzbohrfutter
## DIN 69871 ohne Mitnehmernuten

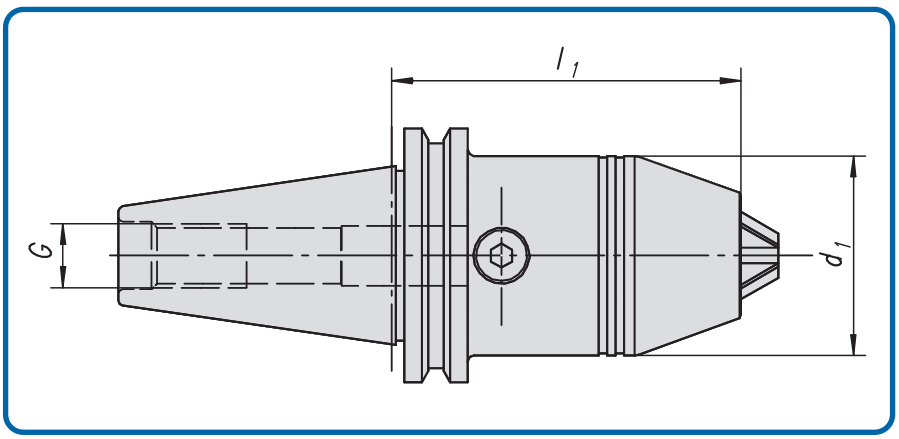


| **Bestell-Nr.** Code No. No. de cde. | **Kegel** Taper Cône | **Spannbereich** Chucking range Plage de serrage | **$d_1$** | **$l_1$** | **G** | **Gewicht kg** Weight Poids |
|---|---|---|---|---|---|---|
| 64.05.046.051 | SK 30 | 1 - 13 | 50 | 103 | M 12 | |
| 28.05.046.051 | SK 40 | 1 - 13 | 50 | 87,5 | M 16 | |
| 28.05.046.052 | | 2,5 - 16 | 50 | 93 | | |

# MK-Kurzbohrfutter

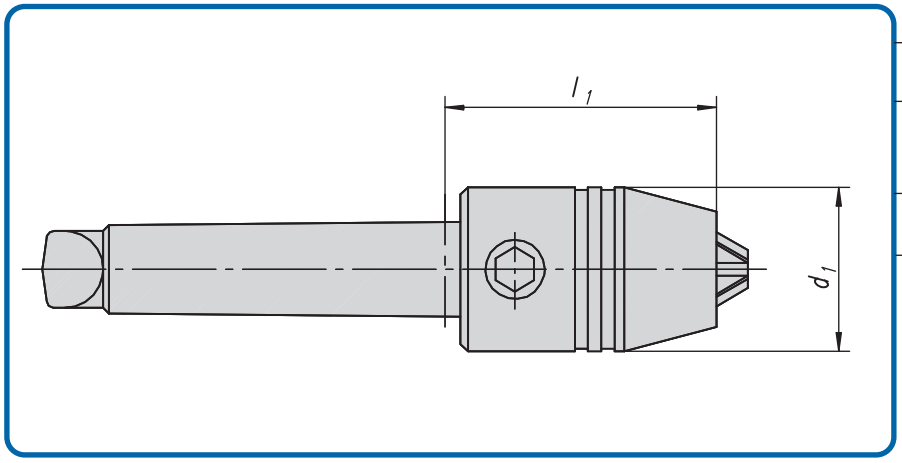


**Drill chucks**

**Mandrin de percage courts**

| **Bestell-Nr.**<br>Code No.<br>No. de cde. | **MK** | **Spannbereich**<br>Chucking range<br>Plage de serrage | **$d_1$** | **$l_1$** | **Gewicht kg**<br>Weight<br>Poids |
|---|---|---|---|---|---|
| 05.036.101 | MK-2 | 1 – 13 | 50 | 95 | |
| 05.036.102 | MK-3 | 1 – 13 | 50 | 95 | 0,6 |
| 05.036.103 | MK-3 | 2,5 – 16 | 50 | 100,5 | 0,8 |
| 05.036.105 | MK-4 | 1 – 13 | 50 | 85 | 0,8 |
| 05.036.106 | MK-4 | 2,5 – 16 | 50 | 90,5 | 1,0 |
| 05.036.107 | MK-5 | 1 – 13 | 50 | 90,5 | 1,2 |
| 05.036.108 | MK-5 | 2,5 – 16 | 50 | 96 | 1,3 |

# Gewindeschneid-Schnellwechselfutter

## DIN 69 871 Teil 1 Form A, mit Längenausgleich auf Druck und Zug

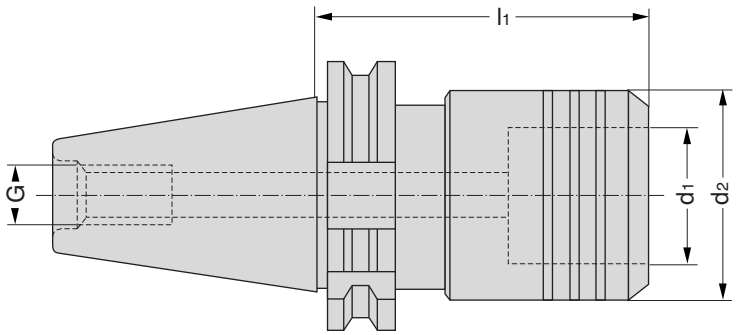


**Quick-change tapping chuck with length compensation in compression and tension DIN 69 871 Part 1 Form A**

**Mandrin de serrage à changement rapide pour la taille des filets avec compensation longitudinale de la pression et de la traction suivant DIN 69 871 section 1 forme A**

**DEUTSCH**

**Verwendung:** Zur Aufnahme von Einsätzen für Gewindebohrer.

**Anmerkung:** Längenausgleich auf Druck und Zug, zum Ausgleich von Unterschieden zwischen Vorschub und Gewindesteigung.

**Hinweis:** Einsätze nach Art.-Nr. 05.055 und 05.056.

**ENGLISH**

**Application:** For the chucking of inserts for threading taps.

**Remark:** Length compensation in compression and tension to compensate for any deviation between the rate of feed and the thread pitch.

**Note:** Inserts in line with art. no. 05.055 and 05.056.

**FRANCAIS**

**Application:** Pour le serrage des inserts pour tarauds.

**Remarque:** Compensation longitudinale de la pression et de la traction pour compenser les différences êntre l'avance et le pas du filetage .

**Observation:** Inserts suivant l'article No. 05.055 et 05.056.

| **Bestell-Nr.** Code No. No. de cde. | **Kegel** Taper Cône | **für Gewindebohrer** for tap sizes Pour tarauds | **passender Einsatz** Matching inserts Inserts approprié Größe / Size /Taille | **Längenausgleich** **Druck** Length compensation compression Compensation longitudinale de la pression | **Zug** Tension et de la traction | $d_1$ | $d_2$ | $l_1$ | G | **Gewicht kg** Weight Poids |
|---|---|---|---|---|---|---|---|---|---|---|
| 64.05.051.001 | SK 30 | M 3 – M 12 | 1 | 7,5 | 7,5 | 19 | 36 | 63,5 | M 12 | 0,5 |
| 64.05.051.002 | | M 8 – M 20 | 2 | 12,5 | 12,5 | 31 | 53 | 98,5 | | 1,0 |
| 28.05.051.001 | SK 40 | M 3 – M 12 | 1 | 7,5 | 7,5 | 19 | 36 | 59 | M 16 | 1,1 |
| 28.05.051.002 | | M 8 – M 20 | 2 | 12,5 | 12,5 | 31 | 53 | 97 | | 1,5 |
| 28.05.051.003 | | M 14 – M 33 | 3 | 20 | 20 | 48 | 78 | 149 | | 3,3 |
| 28.05.051.004 | | M 22 – M 48 | 4 | 22,5 | 22,5 | 40 | 90 | 166 | | 4,6 |
| 30.05.051.005 | SK 50 | M 3 – M 12 | 1 | 7,5 | 7,5 | 19 | 36 | 59 | M 24 | 3,0 |
| 30.05.051.006 | | M 8 – M 20 | 2 | 12,5 | 12,5 | 31 | 53 | 83 | | 3,3 |
| 30.05.051.007 | | M 14 – M 33 | 3 | 20 | 20 | 48 | 78 | 138 | | 5,2 |
| 30.05.051.008 | | M 22 – M 48 | 4 | 22,5 | 22,5 | 60 | 96 | 152 | | 6,5 |
| 30.05.051.009 | | M 33 – M 68 | 5 | 22,5 | 22,5 | 60 | 96 | 220 | | 8,2 |

# Gewindeschneid-Schnellwechselfutter-Synchronisation

## DIN 69 871 Form AD+B, mit Kühlschmierstoffzuführung

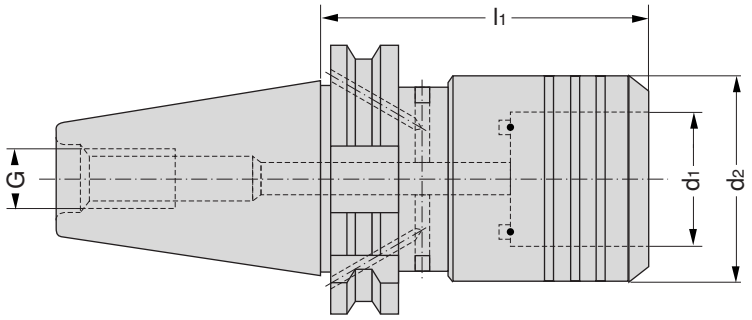


"synchro"

**Quick change tapping chuck, for synchronisation, with coolant feed**

**Mandrin de serrage à changement rapide pour synchronisation, avec alimentation en liquide d'arrosage**

**DEUTSCH**

**Verwendung:** Zur Aufnahme von Einsätzen für Gewindebohrer.

**Anmerkung:** Für Maschinen mit Spindelsynchronisation.

**Hinweis:** Einsätze nach Art.-Nr. 05.055, 05.056, 05.057, 05.058, 05.065, 05.066, 05.067.

**ENGLISH**

**Application:** For the chucking of inserts for threading taps.

**Remark:** For machines with spindel synchronisation.

**Note:** Inserts in line with art. no. 05.055, 05.056, 05.057, 05.058, 05.065, 05.066, 05.067.

**FRANCAIS**

**Application:** Pour le serrage des pièces intercalaires pour tarauds.

**Remarque:** Pour machines avec synchronisation des broches.

**Observation:** Pièces intercalaires suivant l'article No. 05.055, 05.056, 05.057, 05.058, 05.065, 05.066, 05.067.

| **Bestell-Nr.** Code No. No. de cde. | **Kegel** Taper Cône | **für Gewindebohrer** For tap sizes Pour tarauds | **passender Einsatz** Matching inserts Pièce intercalaire appropriée **Größe/Size/Taille** | $d_1$ | $d_2$ | $l_1$ | G | **Gewicht kg** Weight Poids |
|---|---|---|---|---|---|---|---|---|
| 64.05.051.801 | SK 30 | M 3 – M 12 | 1 | 19 | 36 | 65 | M 12 | 0,5 |
| 64.05.051.802 | | M 8 – M 20 | 2 | 31 | 53 | 89 | | 1,0 |
| | | | | | | | | 1,1 |
| 28.05.051.801 | SK 40 | M 3 – M 12 | 1 | 19 | 36 | 65 | M 16 | 1,5 |
| 28.05.051.802 | | M 8 – M 20 | 2 | 31 | 53 | 79 | | 3,3 |
| 28.05.051.803 | | M 14 – M 33 | 3 | 48 | 78 | 115 | | |
| 30.05.051.805 | SK 50 | M 3 – M 12 | 1 | 19 | 36 | 65 | M 24 | 3,0 |
| 30.05.051.806 | | M 8 – M 20 | 2 | 31 | 53 | 79 | | 3,3 |
| 30.05.051.807 | | M 14 – M 33 | 3 | 48 | 78 | 115 | | 5,2 |
| 30.05.051.808 | | M 22 – M 48 | 4 | 60 | 96 | 170 | | 6,5 |

# Gewindeschneid-Schnellwechselfutter DIN 69 871 Teil 1 Form AD + B,
## mit Längenausgleich auf Druck und Zug und Kühlschmierstoffzuführung

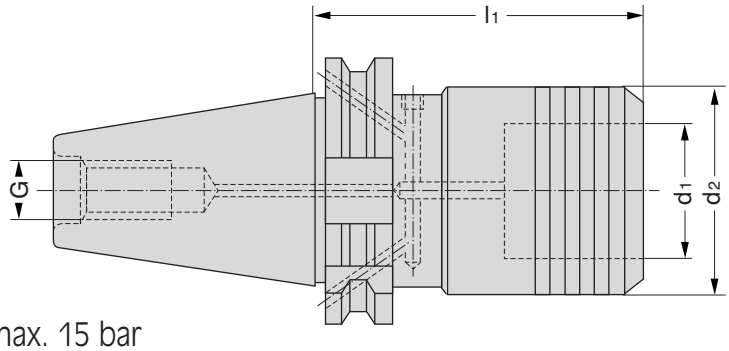


max. 15 bar

**Quick-change tapping chucks with length compensation in compression and tension with coolant feed, DIN 69 871 Part 1 Form AD + B**

**Mandrin de serrage à changement rapide pour la taille des filets avec compensation longitudinale de la pression et de la traction avec alimentation DIN 69 871 section 1 forme AD + B**

**DEUTSCH**

**Verwendung:** Zur Aufnahme von Gewindebohrern.

**Anmerkung:** Längenausgleich auf Druck und Zug, zum Ausgleich von Unterschieden zwischen Vorschub und Gewindesteigung.

**Hinweis:** Einsätze nach Art.-Nr. 05.057 und 05.058.

**ENGLISH**

**Application:** For the chucking of threading taps.

**Remark:** Length compensation in compression and tension is provided to allow for any deviation between the rate of feed and the thread pitch.

**Note:** For use with inserts as Code No. 05.057. and 05.058.

**FRANCAIS**

**Application:** Pour le serrage des tarauds.

**Remarque:** Compensation longitudinale de la pression et de la traction pour compenser les différences entre l'avance et le pas du filetage.

**Observation:** Inserts suivant l'article No. 05.057 et 05.058.

| **Bestell-Nr.** Code No. No. de cde. | **Kegel** Taper Cône | **Gewindebohrer** tap sizes tarauds | **Einsatz** inserts Inserts approprié Größe/Size/Taille | **Längenausgleich Druck** Length compensation compression | **Zug** Tension Compensation longitudinale de la pression et de la traction | $d_1$ | $d_2$ | $l_1$ | G | **Gewicht kg** Weight Poids |
|---|---|---|---|---|---|---|---|---|---|---|
| 64.05.051.201 | SK 30 | M 3 – M 12 | 1 | 7,5 | 7,5 | 19 | 36 | 63,5 | M 12 | |
| 64.05.051.202 | | M 8 – M 20 | 2 | 12,5 | 12,5 | 31 | 53 | 98,5 | | |
| 28.05.051.201 | SK 40 | M 3 – M 12 | 1 | 7,5 | 7,5 | 19 | 36 | 79 | M 16 | 1,1 |
| 28.05.051.202 | | M 8 – M 20 | 2 | 12,5 | 12,5 | 31 | 53 | 105 | | 1,5 |
| 28.05.051.203 | | M 14 – M 33 | 3 | 20 | 20 | 48 | 78 | 164 | | 3,3 |
| 30.05.051.205 | SK 50 | M 3 – M 12 | 1 | 7,5 | 7,5 | 19 | 36 | 79 | M 24 | 3,0 |
| 30.05.051.206 | | M 8 – M 20 | 2 | 12,5 | 12,5 | 31 | 53 | 105 | | 3,3 |
| 30.05.051.207 | | M 14 – M 33 | 3 | 20 | 20 | 48 | 78 | 142 | | 5,2 |
| 30.05.051.208 | | M 22 – M 48 | 4 | 22,5 | 22,5 | 60 | 96 | 172 | | 6,5 |
| 30.05.051.209 | | M 33 – M 48 | 5 | 22,5 | 22,5 | 60 | 96 | 240 | | 6,5 |

# Hochdruck-Gewindeschneid-Schnellwechselfutter DIN 69 871 Form AD + B,
## mit Längenausgleich auf Druck und Zug mit Kühlschmierstoffzuführung

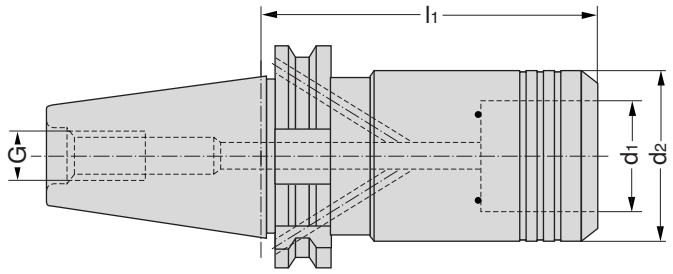


max. 50 bar

**Quick-change tapping chuck with length compensation with tension and compression, with coolant feed.**

**Mandrin de serrage à changement rapide pour la taille des filetages avec compensation longitudinale de la pression et de la traction avec alimentation.**

**DEUTSCH**

**Verwendung:** Zur Aufnahme von Einsätzen für Gewindebohrer.

**Anmerkung:** Für Maschinen mit Kühlmittel-Hochdruckaggregat.

**Hinweis:** Einsätze nach Art.-Nr. 05.055, 05.056, 05.057, 05.058, 05.067.

**ENGLISH**

**Application:** For the chucking of inserts for threading taps.

**Remark:** For machines with high pressure coolant pump.

**Note:** Inserts in line with art. no. 05.055, 05.056, 05.057, 05.058, 05.067.

**FRANCAIS**

**Application:** Pour le serrage des pièces intercalaires pour tarauds.

**Remarque:** Pour machines avec dispositif de lubrification à haute pression.

**Observation:** Pièces intercalaires suivant l'article No. 05.055, 05.056, 05.057, 05.058, 05.067.

| **Bestell-Nr.** Code No. No. de cde. | **Kegel** Taper Cône | **für Gewindebohrer** For tap sizes Pour tarauds | **passender Einsatz** Matching inserts Pièce intercalaire appropriée **Größe/Size/Taille** | **Längenausgleich** **Druck** Lenght compensation tension+compression Compensation longitudiale de la pression et de la traction | **Zug** | $d_1$ | $d_2$ | $l_1$ | G | **Gewicht kg** Weight Poids |
|---|---|---|---|---|---|---|---|---|---|---|
| 28.05.052.001 | SK 40 | M 3 – M 12 | 1 | 7,5 | 7,5 | 19 | 36 | 99 | M 16 | 1,4 |
| 28.05.052.002 | | M 8 – M 20 | 2 | 12,5 | 12,5 | 31 | 53 | 137 | | 1,9 |
| 28.05.052.003 | | M 14 – M 33 | 3 | 20 | 20 | 48 | 78 | 215 | | 3,8 |
| 30.05.052.001 | SK 50 | M 3 – M 12 | 1 | 7,5 | 7,5 | 19 | 36 | 99 | M 24 | 3,8 |
| 30.05.052.002 | | M 8 – M 20 | 2 | 12,5 | 12,5 | 31 | 53 | 137 | | 5,8 |
| 30.05.052.003 | | M 14 – M 33 | 3 | 20 | 20 | 48 | 78 | 193 | | 7,0 |
| 31.05.052.003 | SK 60 | M 14 – M 33 | 3 | 20 | 20 | 48 | 78 | 117 | M 30 | 12,5 |
| 31.05.052.013 | | M 14 – M 33 | 3 | 20 | 20 | 48 | 78 | 139 | | 13,1 |
| 31.05.052.004 | | M 22 – M 48 | 4 | 22,5 | 22,5 | 60 | 97 | 130 | | 12,4 |

# Einsätze ohne Sicherheitskupplung DIN 05.055

## für Gewindeschneid-Schnellwechselfutter

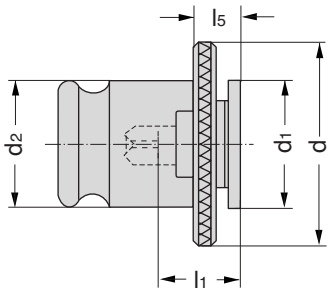


**Inserts without slipping clutch for quick-change tapping chuck.**

**Insert sans accouplement de sécurité pour mandrins de serrage à changement rapide pour la taille des filets.**

**DEUTSCH**

**Verwendung:** Zur Aufnahme von Gewindebohrern.

**ENGLISH**

**Application:** For the chucking of threading taps.

**FRANCAIS**

**Application:** Pour le serrage des tarauds.

| **Bestell-Nr.** Code No. No. de cde. | **Größe** Size Taille | **DIN 371** | **Schaftgröße** Shaft dimensions Taille de la tige Ø x ❑ | **d** | **$d_1$** | **$d_2$** | **$l_1$** | **$l_5$** | **Gewicht kg** Weight Poids |
|---|---|---|---|---|---|---|---|---|---|
| 05.055.102 | 1 | M 2 | 2,8 x 2,1 | 30 | 19 | 19 | 17 | 7 | 0,06 |
| 05.055.103 | 1 | M 3 | 3,5 x 2,7 | | | | | | |
| 05.055.104 | 1 | M 4 | 4,5 x 3,4 | | | | | | |
| 05.055.105 | 1 | M 5 | 6 x 4,9 | | | | | | |
| 05.055.106 | 1 | M 6 | 6 x 4,9 | | | | | | |
| 05.055.108 | 1 | M 8 | 8 x 6,2 | | | | | | |
| 05.055.110 | 1 | M 10 | 10 x 8 | | | | | | |
| | | | | 48 | 30 | 31 | 30 | 11 | 0,25 |
| 05.055.209 | 2 | M 8 | 8 x 6,2 | | | | | | |
| 05.055.211 | 2 | M 10 | 10 x 8 | | | | | | |
| | | **DIN 376** | | | | | | | |
| 05.055.114 | 1 | M 4 | 2,8 x 2,1 | 30 | 19 | 19 | 17 | 7 | 0,06 |
| 05.055.115 | 1 | M 5 | 3,5 x 2,7 | | | | | | |
| 05.055.116 | 1 | M 6 | 4,5 x 3,4 | | | | | | |
| 05.055.118 | 1 | M 8 | 6 x 4,9 | | | | | | |
| 05.055.111 | 1 | M 10 | 7 x 5,5 | | | | | | |
| 05.055.112 | 1 | M 12 | 9 x 7 | | | | | | |
| 05.055.113 | 1 | M 14 | 11 x 9 | | | | | | |
| 05.055.208 | 2 | M 8 | 6 x 4,9 | 48 | 30 | 31 | 30 | 11 | 0,25 |
| 05.055.210 | 2 | M 10 | 7 x 5,5 | | | | | | |
| 05.055.212 | 2 | M 12 | 9 x 7 | | | | | | |
| 05.055.214 | 2 | M 14 | 11 x 9 | | | | | | |
| 05.055.216 | 2 | M 16 | 12 x 9 | | | | | | |
| 05.055.218 | 2 | M 18 | 14 x 11 | | | | | | |
| 05.055.220 | 2 | M 20 | 16 x 12 | | | | | | |
| 05.055.314 | 3 | M 14 | 11 x 9 | 69 | 48 | 48 | 44 | 14 | 0,8 |
| 05.055.316 | 3 | M 16 | 12 x 9 | | | | | | |
| 05.055.318 | 3 | M 18 | 14 x 11 | | | | | | |
| 05.055.320 | 3 | M 20 | 16 x 12 | | | | | | |
| 05.055.322 | 3 | M 22 | 18 x 14,5 | | | | | | |
| 05.055.324 | 3 | M 24 | 18 x 14,5 | | | | | | |
| 05.055.327 | 3 | M 27 | 20 x 16 | | | | | | |
| 05.055.330 | 3 | M 30 | 22 x 18 | | | | | | |
| 05.055.333 | 3 | M 33 | 25 x 20 | | | | | | |
| 05.055.422 | 4 | M 22 | 18 x 14,5 | 96 | 60 | 60 | 71 | 42 | 1,5 |
| 05.055.424 | 4 | M 24 | 18 x 14,5 | | | | | | |
| 05.055.427 | 4 | M 27 | 20 x 16 | | | | | | |
| 05.055.430 | 4 | M 30 | 22 x 18 | | | | | | |
| 05.055.433 | 4 | M 33 | 25 x 20 | | | | | | |
| 05.055.436 | 4 | M 36 | 28 x 22 | | | | | | |
| 05.055.442 | 4 | M 42 | 32 x 24 | | | | | | |
| 05.055.448 | 4 | M 48 | 36 x 29 | | | | | | |

# Einsätze ohne Sicherheitskupplung 05.255

## für Gewindeschneid-Schnellwechselfutter mit Kühlmittelzuführung

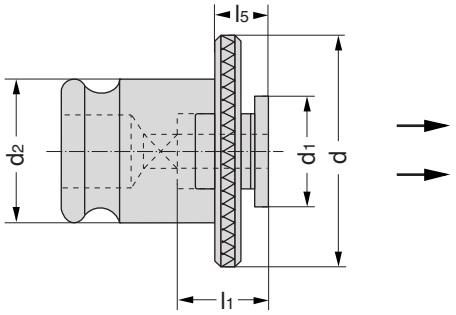


**Inserts without slipping clutch for quick-change tapping chuck with coolant feed**

**Insert sans accouplement de sécurité pour mandrins de serrage à changement rapide pour la taille des filetages avec alimentation en liquide d'arrosage**

**DEUTSCH**

**Verwendung:** Zum Gewindeschneiden mit Kühlmittelzuführung. Das Kühlmittel wird durch 3 Längsnuten in der Aufnahmebohrung entlang dem Schaft geführt.

**ENGLISH**

**Application:** For holding taps with provision of external coolant feed. For coolant is fed by way of 3 axial grooves in the mounting bore and along the shaft of the threading tap to its cutting edges.

**FRANCAIS**

**Application:** Pour tailler les filets avec alimentation en liquide d'arrosage est conduit pour le taraud. Le liquid d'arrosage est conduit par 3 rainures longitudinales dans le trou de longement, le long de la tige de la partie coupante de l'outil.

| **Bestell-Nr.** Code No. No. de cde. | **Größe** Size Taille | **DIN 371** | **Schaftgröße** Shaft dimensions Taille de la tige Ø x ❑ | **d** | **$d_1$** | **$d_2$** | **$l_1$** | **$l_5$** | **Gewicht kg** Weight Poids |
|---|---|---|---|---|---|---|---|---|---|
| 05.255.103 | 1 | M 3 | 3,5 x 2,7 | 30 | 19 | 19 | 17 | 7 | 0,06 |
| 05.255.119 | 1 | M 3,5 | 4,0 x 3,0 | 30 | 19 | 19 | 17 | 7 | 0,06 |
| 05.255.104 | 1 | M 4 | 4,5 x 3,4 | 30 | 19 | 19 | 17 | 7 | 0,06 |
| 05.255.105 | 1 | M 5 | 6,0 x 4,9 | 30 | 19 | 19 | 17 | 7 | 0,06 |
| 05.255.106 | 1 | M 6 | 6,0 x 4,9 | 30 | 19 | 19 | 17 | 7 | 0,06 |
| 05.255.108 | 1 | M 8 | 8,0 x 6,2 | 30 | 19 | 19 | 17 | 7 | 0,06 |
| 05.255.110 | 1 | M 10 | 10 x 8,0 | 30 | 19 | 19 | 17 | 7 | 0,06 |
| 05.255.207 | 2 | M 6 | 6,0 x 4,9 | 48 | 30 | 31 | 30 | 11 | 0,25 |
| 05.255.209 | 2 | M 8 | 8,0 x 6,2 | 48 | 30 | 31 | 30 | 11 | 0,25 |
| 05.255.226 | 2 | M 10 | 10 x 8,0 | 48 | 30 | 31 | 30 | 11 | 0,25 |
| | | **DIN 376** | | | | | | | |
| 05.255.114 | 1 | M 4 | 2,8 x 2,1 | 30 | 19 | 19 | 17 | 7 | 0,06 |
| 05.255.115 | 1 | M 5 | 3,5 x 2,7 | 30 | 19 | 19 | 17 | 7 | 0,06 |
| 05.255.116 | 1 | M 6 | 4,5 x 3,4 | 30 | 19 | 19 | 17 | 7 | 0,06 |
| 05.255.118 | 1 | M 8 | 6,0 x 4,9 | 30 | 19 | 19 | 17 | 7 | 0,06 |
| 05.255.111 | 1 | M 10 | 7,0 x 5,5 | 30 | 19 | 19 | 17 | 7 | 0,06 |
| 05.255.112 | 1 | M 12 | 9,0 x 7,0 | 30 | 19 | 19 | 17 | 7 | 0,06 |
| 05.255.113 | 1 | M 14 | 11 x 9,0 | 30 | 19 | 19 | 17 | 7 | 0,06 |
| 05.255.208 | 2 | M 8 | 6,0 x 4,9 | 48 | 30 | 31 | 30 | 11 | 0,25 |
| 05.255.210 | 2 | M 10 | 7,0 x 5,5 | 48 | 30 | 31 | 30 | 11 | 0,25 |
| 05.255.212 | 2 | M 12 | 9,0 x 7,0 | 48 | 30 | 31 | 30 | 11 | 0,25 |
| 05.255.214 | 2 | M 14 | 11 x 9,0 | 48 | 30 | 31 | 30 | 11 | 0,25 |
| 05.255.216 | 2 | M 16 | 12 x 9,0 | 48 | 30 | 31 | 30 | 11 | 0,25 |
| 05.255.218 | 2 | M 18 | 14 x 11 | 48 | 30 | 31 | 30 | 11 | 0,25 |
| 05.255.220 | 2 | M 20 | 16 x 12 | 48 | 30 | 31 | 30 | 11 | 0,25 |
| 05.255.222 | 2 | M 22 | 18 x 14,5 | 48 | 30 | 31 | 30 | 11 | 0,25 |
| 05.255.224 | 2 | M 24 | 18 x 14,5 | 48 | 30 | 31 | 30 | 11 | 0,25 |
| 05.255.314 | 3 | M 14 | 11 x 9 | 72 | 48 | 48 | 44 | 14 | 1,7 |
| 05.255.316 | 3 | M 16 | 12 x 9 | 72 | 48 | 48 | 44 | 14 | 1,7 |
| 05.255.318 | 3 | M 18 | 14 x 11 | 72 | 48 | 48 | 44 | 14 | 1,7 |
| 05.255.320 | 3 | M 20 | 16 x 12 | 72 | 48 | 48 | 44 | 14 | 1,7 |
| 05.255.322 | 3 | M 22 | 18 x 14,5 | 72 | 48 | 48 | 44 | 14 | 1,7 |
| 05.255.324 | 3 | M 24 | 18 x 14,5 | 72 | 48 | 48 | 44 | 14 | 1,7 |
| 05.255.327 | 3 | M 27 | 20 x 16 | 72 | 48 | 48 | 44 | 14 | 1,7 |
| 05.255.330 | 3 | M 30 | 22 x 18 | 69 | 48 | 48 | 44 | 14 | 1,7 |
| 05.255.333 | 3 | M 33 | 25 x 20 | 69 | 48 | 48 | 44 | 14 | 1,7 |

# Einsätze mit Sicherheitskupplung DIN 05.056

## für Gewindeschneid-Schnellwechselfutter

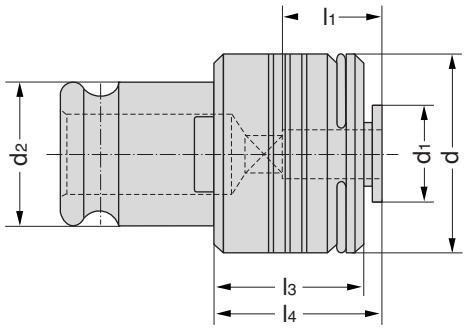


**Inserts with slipping clutch for quick-change tapping chuck DIN**

**Inserts avec accouplement de sécurité pour mandrins de serrage à changement rapide pour la taille des filetages DIN**

**DEUTSCH**

**Verwendung:**
Zur Aufnahme von Gewindebohrern.

**ENGLISH**

**Application:**
For the chucking of threading taps.

**FRANCAIS**

**Application:**
Pour le serrage des tarauds.

| Bestell-Nr. Code No. No. de cde. | Größe Size Taille | DIN 371 | Schaftgröße Shaft dimensions Taille de la tige Ø x ❑ | d | $d_1$ | $d_2$ | $l_1$ | $l_3$ | $l_4$ | Gewicht kg Weight Poids |
|---|---|---|---|---|---|---|---|---|---|---|
| 05.056.102 | 1 | M 2 | 2,8 x 2,1 | 32 | 19 | 19 | 17 | 24 | 25 | 0,15 |
| 05.056.103 | 1 | M 3 | 3,5 x 2,7 | | | | | | | |
| 05.056.104 | 1 | M 4 | 4,5 x 3,4 | | | | | | | |
| 05.056.105 | 1 | M 5 | 6 x 4,9 | | | | | | | |
| 05.056.106 | 1 | M 6 | 6 x 4,9 | | | | | | | |
| 05.056.108 | 1 | M 8 | 8 x 6,2 | | | | | | | |
| 05.056.110 | 1 | M 10 | 10 x 8 | | | | | | | |
| 05.056.209 | 2 | M 8 | 8 x 6,2 | 50 | 30 | 31 | 30 | 31 | 34 | 0,55 |
| 05.056.211 | 2 | M 10 | 10 x 8 | | | | | | | |
| | | **DIN 376** | | | | | | | | |
| 05.056.114 | 1 | M 4 | 2,8 x 2,1 | 32 | 19 | 19 | 17 | 24 | 25 | 0,15 |
| 05.056.115 | 1 | M 5 | 3,5 x 2,7 | | | | | | | |
| 05.056.116 | 1 | M 6 | 4,5 x 3,4 | | | | | | | |
| 05.056.118 | 1 | M 8 | 6 x 4,9 | | | | | | | |
| 05.056.111 | 1 | M 10 | 7 x 5,5 | | | | | | | |
| 05.056.112 | 1 | M 12 | 9 x 7 | | | | | | | |
| 05.056.208 | 2 | M 8 | 6 x 4,9 | 50 | 30 | 31 | 30 | 31 | 34 | 0,55 |
| 05.056.210 | 2 | M 10 | 7 x 5,5 | | | | | | | |
| 05.056.212 | 2 | M 12 | 9 x 7 | | | | | | | |
| 05.056.214 | 2 | M 14 | 11 x 9 | | | | | | | |
| 05.056.216 | 2 | M 16 | 12 x 9 | | | | | | | |
| 05.056.218 | 2 | M 18 | 14 x 11 | | | | | | | |
| 05.056.220 | 2 | M 20 | 16 x 12 | | | | | | | |
| 05.056.224 | 2 | M 24 | 18 X 14,5 | | | | | | | |
| 05.056.314 | 3 | M 14 | 11 x 9 | 72 | 48 | 48 | 44 | 41 | 45 | 1,7 |
| 05.056.316 | 3 | M 16 | 12 x 9 | | | | | | | |
| 05.056.318 | 3 | M 18 | 14 x 11 | | | | | | | |
| 05.056.320 | 3 | M 20 | 16 x 12 | | | | | | | |
| 05.056.322 | 3 | M 22 | 18 x 14,5 | | | | | | | |
| 05.056.324 | 3 | M 24 | 18 x 14,5 | | | | | | | |
| 05.056.327 | 3 | M 27 | 20 x 16 | | | | | | | |
| 05.056.330 | 3 | M 30 | 22 x 18 | | | | | | | |
| 05.056.333 | 3 | M 33 | 25 x 20 | | | | | | | |
| 05.056.422 | 4 | M 22 | 18 x 14,5 | 96 | 60 | 60 | 71 | 61 | 68 | 3,3 |
| 05.056.424 | 4 | M 24 | 18 x 14,5 | | | | | | | |
| 05.056.427 | 4 | M 27 | 20 x 16 | | | | | | | |
| 05.056.430 | 4 | M 30 | 22 x 18 | | | | | | | |
| 05.056.433 | 4 | M 33 | 25 x 20 | | | | | | | |
| 05.056.436 | 4 | M 36 | 28 x 22 | | | | | | | |
| 05.056.442 | 4 | M 42 | 32 x 24 | | | | | | | |
| 05.056.448 | 4 | M 48 | 36 x 29 | | | | | | | |

# Einsätze mit Sicherheitskupplung DIN 05.057

## für Gewindeschneid-Schnellwechselfutter mit Kühlmittelzuführung

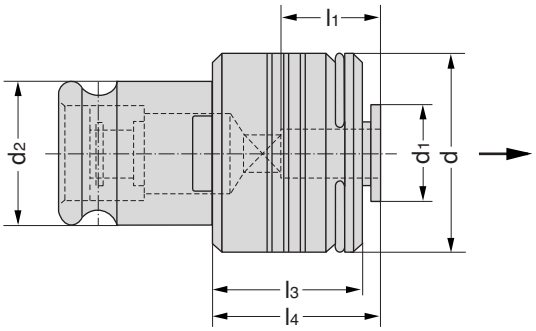


**Inserts with slipping clutch for quick-change tapping chuck with coolant feed, DIN**

**Inserts avec accouplement de sécurité pour mandrins de serrage à changement rapide pour la taille des filetages avec alimentation en liquide d'arrosage, DIN**

**DEUTSCH**

**Verwendung:**
Zum Gewindeschneiden mit Kühlmittelzuführung durch den Gewindebohrer.

**ENGLISH**

**Application:**
For holding taps with provision for coolant feed thro' the middle.

**FRANCAIS**

**Application:**
Pour tailler les filets avec alimentation en liquide d'arrosage par le taraud.

| **Bestell-Nr.** Code No. No. de cde. | **Größe** Size Taille | **DIN 371** | **Schaftgröße** Shank dimensions Taille de la tige Ø x ❑ | **d** | **$d_1$** | **$d_2$** | **$l_1$** | **$l_3$** | **$l_4$** | **Gewicht kg** Weight Poids |
|---|---|---|---|---|---|---|---|---|---|---|
| 05.057.105 | 1 | M 5 | 6 x 4,9 | 32 | 19 | 19 | 17 | 24 | 25 | 0,15 |
| 05.057.106 | 1 | M 6 | 6 x 4,9 | | | | | | | |
| 05.057.108 | 1 | M 8 | 8 x 6,2 | | | | | | | |
| 05.057.110 | 1 | M 10 | 10 x 8 | | | | | | | |
| 05.057.209 | 2 | M 8 | 8 x 6,2 | 50 | 30 | 31 | 30 | 31 | 34 | 0,55 |
| 05.057.211 | 2 | M 10 | 10 x 8 | | | | | | | |
| | | **DIN 376** | | | | | | | | |
| 05.057.115 | 1 | M 5 | 3,5 x 2,7 | 32 | 19 | 19 | 17 | 24 | 25 | 0,15 |
| 05.057.116 | 1 | M 6 | 4,5 x 3,4 | | | | | | | |
| 05.057.118 | 1 | M 8 | 6 x 4,9 | | | | | | | |
| 05.057.111 | 1 | M 10 | 7 x 5,5 | | | | | | | |
| 05.057.112 | 1 | M 12 | 9 x 7 | | | | | | | |
| 05.057.208 | 2 | M 8 | 6 x 4,9 | 50 | 30 | 31 | 30 | 31 | 34 | 0,55 |
| 05.057.210 | 2 | M 10 | 7 x 5,5 | | | | | | | |
| 05.057.212 | 2 | M 12 | 9 x 7 | | | | | | | |
| 05.057.214 | 2 | M 14 | 11 x 9 | | | | | | | |
| 05.057.216 | 2 | M 16 | 12 x 9 | | | | | | | |
| 05.057.218 | 2 | M 18 | 14 x 11 | | | | | | | |
| 05.057.220 | 2 | M 20 | 16 x 12 | | | | | | | |
| 05.057.314 | 3 | M 14 | 11 x 9 | 72 | 48 | 48 | 44 | 41 | 45 | 1,7 |
| 05.057.316 | 3 | M 16 | 12 x 9 | | | | | | | |
| 05.057.318 | 3 | M 18 | 14 x 11 | | | | | | | |
| 05.057.320 | 3 | M 20 | 16 x 12 | | | | | | | |
| 05.057.322 | 3 | M 22 | 18 x 14,5 | | | | | | | |
| 05.057.324 | 3 | M 24 | 18 x 14,5 | | | | | | | |
| 05.057.327 | 3 | M 27 | 20 x 16 | | | | | | | |
| 05.057.330 | 3 | M 30 | 22 x 18 | | | | | | | |
| 05.057.333 | 3 | M 33 | 25 x 20 | | | | | | | |
| 05.057.422 | 4 | M 22 | 18 x 14,5 | 96 | 60 | 60 | 71 | 61 | 68 | 3,3 |
| 05.057.424 | 4 | M 24 | 18 x 14,5 | | | | | | | |
| 05.057.427 | 4 | M 27 | 20 x 16 | | | | | | | |
| 05.057.430 | 4 | M 30 | 22 x 18 | | | | | | | |
| 05.057.433 | 4 | M 33 | 25 x 20 | | | | | | | |
| 05.057.436 | 4 | M 36 | 28 x 22 | | | | | | | |
| 05.057.442 | 4 | M 42 | 32 x 24 | | | | | | | |
| 05.057.448 | 4 | M 48 | 36 x 29 | | | | | | | |

# Einsätze mit Sicherheitskupplung DIN 05.058

## für Gewindeschneid-Schnellwechselfutter mit Kühlmittelzuführung

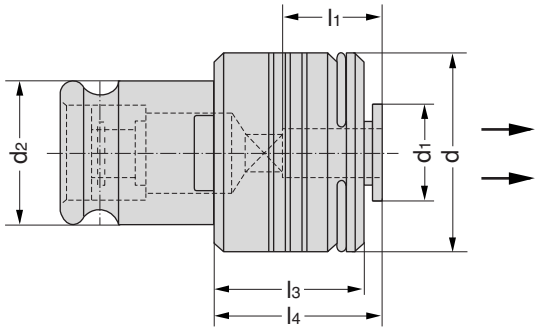


**Inserts with slipping clutch for quick-change tapping chuck with coolant feed, DIN**

**Inserts avec accouplement de sécurité pour mandrins de serrage à changement rapide pour la taille des filetages avec alimentation en liquide d'arrosage, DIN**

**DEUTSCH**

**Verwendung:** Zum Gewindeschneiden mit Kühlmittelzuführung. Das Kühlmittel wird durch 3 Längsnuten in der Aufnahmebohrung entlang dem Schaft geführt.

**ENGLISH**

**Application:** For holding taps with provision of external coolant feed. For coolant is fed by way of 3 axial grooves in the mounting bore and along the shaft of the threading tap to its cutting edges.

**FRANCAIS**

**Application:** Pour tailler les filets avec alimentation en liquide d'arrosage est conduit pour le taraud. Le liquid d'arrosage est conduit par 3 rainures longitudinales dans le trou de longement, le long de la tige de la partie coupante de l'outil.

| **Bestell-Nr.** Code No. No. de cde. | **Größe** Size Taille | **DIN 371** | **Schaftgröße** Shank dimensions Taille de la tige Ø x ❑ | **d** | **$d_1$** | **$d_2$** | **$l_1$** | **$l_3$** | **$l_4$** | **Gewicht kg** Weight Poids |
|---|---|---|---|---|---|---|---|---|---|---|
| 05.058.103 | 1 | M 3 | 3,5 x 2,7 | 32 | 19 | 19 | 17 | 24 | 25 | 0,15 |
| 05.058.104 | 1 | M 4 | 4,5 x 3,4 | | | | | | | |
| 05.058.105 | 1 | M 5 | 6 x 4,9 | | | | | | | |
| 05.058.106 | 1 | M 6 | 6 x 4,9 | | | | | | | |
| 05.058.108 | 1 | M 8 | 8 x 6,2 | | | | | | | |
| 05.058.110 | 1 | M 10 | 10 x 8 | | | | | | | |
| 05.058.209 | 2 | M 8 | 8 x 6,2 | 50 | 30 | 31 | 30 | 31 | 34 | 0,55 |
| 05.058.211 | 2 | M 10 | 10 x 8 | | | | | | | |
| | | **DIN 376** | | | | | | | | |
| 05.058.114 | 1 | M 4 | 2,8 x 2,1 | 32 | 19 | 19 | 17 | 24 | 25 | 0,15 |
| 05.058.115 | 1 | M 5 | 3,5 x 2,7 | | | | | | | |
| 05.058.116 | 1 | M 6 | 4,5 x 3,4 | | | | | | | |
| 05.058.118 | 1 | M 8 | 6 x 4,9 | | | | | | | |
| 05.058.111 | 1 | M 10 | 7 x 5,5 | | | | | | | |
| 05.058.112 | 1 | M 12 | 9 x 7 | | | | | | | |
| 05.058.208 | 2 | M 8 | 6 x 4,9 | 50 | 30 | 31 | 30 | 31 | 34 | 0,55 |
| 05.058.210 | 2 | M 10 | 7 x 5,5 | | | | | | | |
| 05.058.212 | 2 | M 12 | 9 x 7 | | | | | | | |
| 05.058.214 | 2 | M 14 | 11 x 9 | | | | | | | |
| 05.058.216 | 2 | M 16 | 12 x 9 | | | | | | | |
| 05.058.218 | 2 | M 18 | 14 x 11 | | | | | | | |
| 05.058.220 | 2 | M 20 | 16 x 12 | | | | | | | |
| 05.058.314 | 3 | M 14 | 11 x 9 | 72 | 48 | 48 | 44 | 41 | 45 | 1,7 |
| 05.058.316 | 3 | M 16 | 12 x 9 | | | | | | | |
| 05.058.318 | 3 | M 18 | 14 x 11 | | | | | | | |
| 05.058.320 | 3 | M 20 | 16 x 12 | | | | | | | |
| 05.058.322 | 3 | M 22 | 18 x 14,5 | | | | | | | |
| 05.058.324 | 3 | M 24 | 18 x 14,5 | | | | | | | |
| 05.058.327 | 3 | M 27 | 20 x 16 | | | | | | | |
| 05.058.330 | 3 | M 30 | 22 x 18 | | | | | | | |
| 05.058.333 | 3 | M 33 | 25 x 20 | | | | | | | |
| 05.058.422 | 4 | M 22 | 18 x 14,5 | 96 | 60 | 60 | 71 | 61 | 68 | 3,3 |
| 05.058.424 | 4 | M 24 | 18 x 14,5 | | | | | | | |
| 05.058.427 | 4 | M 27 | 20 x 16 | | | | | | | |
| 05.058.430 | 4 | M 30 | 22 x 18 | | | | | | | |
| 05.058.433 | 4 | M 33 | 25 x 20 | | | | | | | |
| 05.058.436 | 4 | M 36 | 28 x 22 | | | | | | | |
| 05.058.442 | 4 | M 42 | 32 x 24 | | | | | | | |
| 05.058.448 | 4 | M 48 | 36 x 29 | | | | | | | |

# Kurze Bohrstangen
## DIN 69871 A Teil 1, Form C

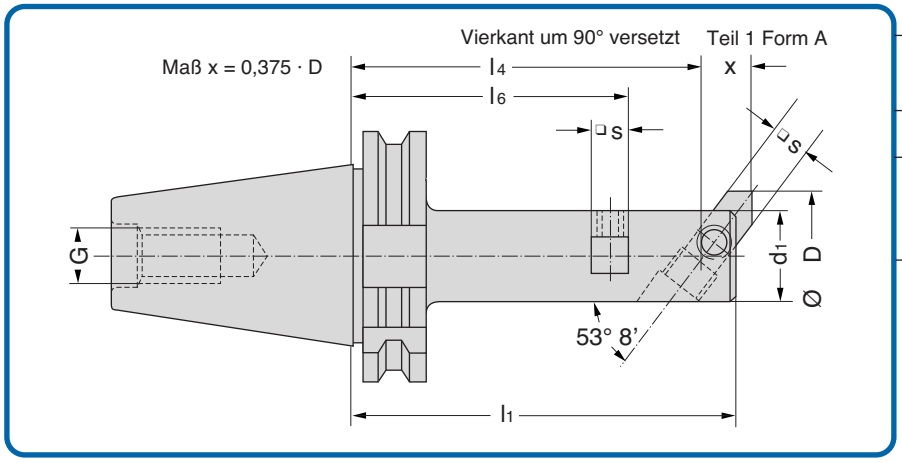


**Short boring bars Form C DIN 69871 Part 1 Form A**

**Barres d'alésage courtes forme C suivant DIN 69871 section 1 forme A**

**DEUTSCH**

**Verwendung:** Für alle Ausbohrarbeiten (Durchgangs-, Sackloch-, Vor- und Fertigbohren).

**Hinweis:** Zur Bestückung der Bohrstangen stehen folgende Schneidwerkzeuge zur Verfügung: Gelötete HM-Ausdrehmeißel nach Art.-Nr. 10.001 und 10.006. Ausdrehmeißel für Wendeschneidplatten nach Art.-Nr. 10.013 und 10.017. Feinstausdreh-Einsätze für gelötete HM-, HSS- und HM-Wendeplattenschneid-Stähle nach Art.-Nr. 10.026 und 10.031.

**ENGLISH**

**Application:** For all boring operations (throughgoing and blind holes, rough and finish machining).

**Remark:** The following cutting tools are available for mounting in these boring bars: Brazed carbide-tip boring tools Code No. 10.001 and 10.006. Boring tools for indexable carbide inserts Code No. 10.013 and 10.017. Precision boring tools for brazed-on carbide an HSS tips and for indexable carbide tips Code No. 10.026 and 10.031.

**FRANCAIS**

**Application:** pour tous travaux d'alésage. (Trous débouchants, trous borgnes, amorçage et finition des trous).

**Remarque:** pour équiper les barres d'alésage, les outils de coupe suivants sont à disposition: Alésoirs soudés en métal dur article No. 10.001 et 10.006. Alésoirs pour plaquettes amovibles suivant l'article No. 10.013 et 10.017. Inserts à coupe de précision pour plaquettes amovibles, soudées en métal dur et en acier super rapide suivant l'article No. 10.026 et 10.031.

| **Bestell-Nr.** Code No. No. de cde. | **Ausdrehbereich** Boring range Plage d'alésage **Kegel** Taper Cône | **gerade** straight droit | **schräge** inclined en biais | $d_1$ | $l_1$ | $l_4$ | $l_6$ | □ s | G |
|---|---|---|---|---|---|---|---|---|---|
| 28.07.026.001 | SK 40 | 17 – 23 | 17 – 23 | 16 | 100 | 94 | 82,5 | 5 | M 16 |
| 28.07.026.002 | | 17 – 23 | 17 – 23 | 16 | 160 | 154 | 142,5 | 5 | |
| 28.07.026.003 | | 23 – 27 | 23 – 33 | 20 | 100 | 92,5 | 66 | 8 | |
| 28.07.026.004 | | 23 – 27 | 23 – 33 | 20 | 160 | 152,5 | 134 | 8 | |
| 28.07.026.005 | | 23 – 27 | 23 – 33 | 25 | 100 | 90,62 | 72 | 8 | |
| 28.07.026.006 | | 27 – 38 | 27 – 38 | 25 | 160 | 150,62 | 132 | 8 | |
| 28.07.026.008 | | 34 – 50 | 34 – 48 | 32 | 100 | 88 | 65 | 10 | |
| 28.07.026.009 | | 34 – 50 | 34 – 48 | 32 | 160 | 148 | 125 | 10 | |
| 28.07.026.010 | | 34 – 50 | 34 – 48 | 32 | 250 | 238 | 215 | 10 | |
| 28.07.026.012 | | 44 – 68 | 44 – 60 | 40 | 160 | 145 | 120 | 12 | |
| 28.07.026.013 | | 44 – 68 | 44 – 60 | 40 | 250 | 235 | 210 | 12 | |
| 28.07.026.015 | | 55 – 85 | 55 – 75 | 50 | 160 | 141,25 | 110 | 16 | |
| 28.07.026.016 | | 55 – 85 | 55 – 75 | 50 | 250 | 231,25 | 200 | 16 | |
| 28.07.026.018 | | 55 – 85 | 55 – 75 | 63 | 250 | 231,25 | 200 | 20 | |
| 28.07.026.020 | | 55 – 85 | 55 – 75 | 50 | 250 | 231,25 | 200 | 16 | |
| 30.07.026.022 | SK 50 | 17 – 23 | 17 – 23 | 16 | 160 | 154 | 142,5 | 5 | M 24 |
| 30.07.026.023 | | 23 – 27 | 25 – 33 | 20 | 100 | 91,5 | 74 | 8 | |
| 30.07.026.024 | | 23 – 27 | 25 – 33 | 20 | 250 | 152,5 | 134 | 8 | |
| 30.07.026.025 | | 27 – 38 | 27 – 38 | 25 | 100 | 241,5 | 224 | 8 | |
| 30.07.026.026 | | 23 – 27 | 25 – 33 | 20 | 160 | 90,32 | 72 | 8 | |
| 30.07.026.027 | | 27 – 38 | 27 – 38 | 25 | 160 | 150,62 | 132 | 8 | |
| 30.07.026.028 | | 27 – 38 | 27 – 38 | 25 | 160 | 150,62 | 132 | 8 | |
| 30.07.026.029 | | 34 – 50 | 34 – 48 | 32 | 250 | 240,62 | 222 | 8 | |
| 30.07.026.030 | | 34 – 50 | 34 – 48 | 32 | 100 | 88 | 125 | 10 | |
| 30.07.026.031 | | 34 – 50 | 34 – 48 | 32 | 250 | 238 | 215 | 10 | |
| 30.07.026.032 | | 44 – 68 | 44 – 60 | 40 | 100 | 85 | 60 | 12 | |
| 30.07.026.033 | | 44 – 68 | 44 – 60 | 40 | 160 | 145 | 120 | 12 | |
| 30.07.026.034 | | 44 – 68 | 44 – 60 | 40 | 250 | 235 | 210 | 12 | |
| 30.07.026.035 | | 55 – 85 | 55 – 75 | 50 | 100 | 81,5 | 50 | 16 | |
| 30.07.026.036 | | 55 – 85 | 55 – 75 | 50 | 160 | 141,25 | 110 | 16 | |
| 30.07.026.037 | | 55 – 85 | 55 – 75 | 50 | 250 | 231,25 | 200 | 16 | |
| 30.07.026.038 | | 55 – 85 | 55 – 75 | 50 | 400 | 381,25 | 350 | 16 | |
| 30.07.026.039 | | 69 – 105 | 69 – 95 | 63 | 160 | 136,35 | 110 | 20 | |
| 30.07.026.040 | | 69 – 105 | 69 – 95 | 63 | 250 | 226,35 | 200 | 20 | |
| 30.07.026.042 | | 87 – 130 | 87 – 120 | 80 | 160 | 130 | 94,5 | 25 | |
| 30.07.026.043 | | 87 – 130 | 87 – 120 | 80 | 250 | 220 | 184,5 | 25 | |
| 30.07.026.044 | | 87 – 130 | 87 – 120 | 80 | 400 | 370 | 334,5 | 25 | |
| 30.07.026.045 | | 107 – 150 | 107 – 140 | 100 | 250 | 200 | 170 | 32 | |
| 30.07.026.046 | | 107 – 150 | 107 – 140 | 100 | 400 | 350 | 170 | 32 | |

# DIN 69 871 SK50 Bohrköpfe
## aus Leichtmetall

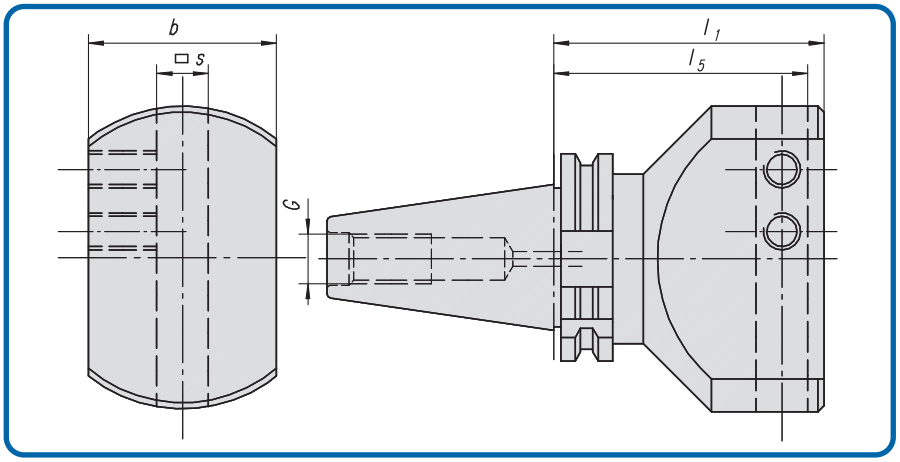


**DEUTSCH**

**Verwendung:** Für alle größeren Ausbohrarbeiten (Durchgangs-, Vor- und Fertigbohrer)

**Werkstoff:** Werkzeugschaft Vergütungsstahl mit einer Zugfestigkeit im Kern von mindestens 800N/mm$^2$.
Bohrkörper aus Leichtmetall.

**Ausführung:** Zur Gewichtserleichterung ist der Kopfparallel zur Werkzeugaufnahme abgeflacht,
bzw. aus Leichtmetall/Alu.

**Hinweis:** Zur Bestückung der Bohrköpfe stehen folgende Schneidwerkzeuge zur Verfügung:
Gelötete HM-Ausdrehmeißel nach Art.Nr. 10.001.
Ausdrehmeißel für Wendeschneidplatten nach Art.Nr. 10.013.
Feinstausdreh-Einsätze für gelötete HM, -HSS-und HM-Wendeplattenschneidstähle nach Art.Nr. 10.026.

| **Bestell-Nr.**<br>Code No.<br>No. de cde. | **Kegel**<br>Taper<br>Cône | **$d_1$** | **$l_1$** | **$l_5$** | **□s** | **b** | **G** |
|---|---|---|---|---|---|---|---|
| 30.07.041.003 | SK 50 | 125 | 160 | 150 | 32 | 100 | M 24 |
| 30.07.041.004 | | 160 | 160 | 150 | 32 | 100 | |
| 30.07.041.005 | | 200 | 160 | 150 | 32 | 100 | |
| 30.07.041.006 | | 250 | 160 | 150 | 32 | 100 | |
| 30.07.041.007 | | 300 | 160 | 150 | 32 | 100 | |
| 30.07.041.008 | | 400 | 160 | 150 | 32 | 100 | |
| 30.07.041.009 | | 500 | 160 | 150 | 32 | 100 | |

# Ausdrehmeißel 90/53°
## für Hartmetall- Wendeschneidplatten

**Abb. 1 90°**

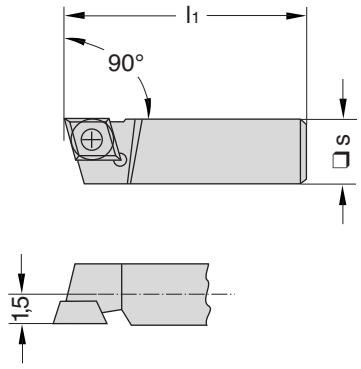


**Abb. 2 53°**

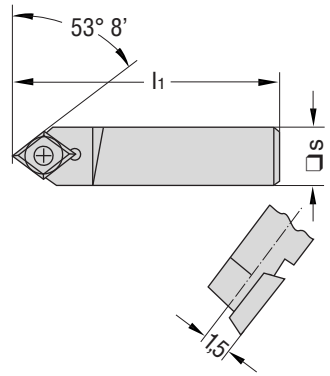


**Boring tools 90/53° for indexable carbide tips 10.013**

**Alésoir à 90/53° pour plaquettes amovibles en métal dur 10.013**

**DEUTSCH**

**Verwendung:** In Vierkantaufnahmen mit allen Bohrwerkzeugen für Durchgangs- und Ansatzbohrungen.

**ENGLISH**

**Application:** For use in rectangular mounts on all boring tools for boring throughgoing and stepped bores.

**FRANCAIS**

**Application:** Pour logements à serrage sur carré pour tous les outils de perçage destinés aux trous débouchants et aux trous à embase.

| **Abb. 1** 90° **Bestell-Nr.** Code No. No. de cde. | **s** ❑ | **$l_1$** | **passend in Bohrstangen Ø** to fit boring bars with boring head Ø peut être monté sur barre d'alésage Ø | **Ausdrehbereich** Boring range Plage de serrage |
|---|---|---|---|---|
| 10.013.050 | 8 | 18 | 20 | 22 – 27 |
| 10.013.051 | 8 | 22 | 25 | 27 – 38 |
| 10.013.052 | 10 | 28 | 32 | 34 – 50 |
| 10.013.053 | 12 | 35 | 40 | 44 – 68 |
| 10.013.054 | 16 | 45 | 50 | 55 – 85 |
| 10.013.055 | 20 | 56 | 63 | 69 – 105 |
| 10.013.056 | 25 | 70 | 80 | 87 – 130 |
| 10.013.057 | 32 | 90 | 100 | 110 – 170 |

| **Abb. 2** 52° **Bestell-Nr.** Code No. No. de cde. | **s** ❑ | **$l_1$** | **passend in Bohrstangen Ø** to fit boring bars with boring head Ø peut être monté sur barre d'alésage Ø | **Ausdrehbereich** Boring range Plage de serrage |
|---|---|---|---|---|
| 10.017.050 | 8 | 18 | 20 | 23 – 33 |
| 10.017.051 | 8 | 22 | 25 | 27 – 38 |
| 10.017.052 | 10 | 28 | 32 | 34 – 48 |
| 10.017.053 | 12 | 40 | 40 | 44 – 60 |
| 10.017.054 | 16 | 50 | 50 | 55 – 75 |
| 10.017.055 | 20 | 56 | 63 | 69 – 95 |
| 10.017.056 | 25 | 85 | 80 | 87 – 120 |
| 10.017.057 | 32 | 105 | 100 | 110 – 160 |

**Zubehör / Accessories / Accessoires**

**Wendeschneidplatten** Indexable tips Plaquettes amovibles

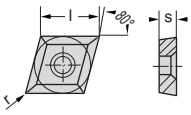


**Schrauben** Screws Vis

**Schraubendreher** Screwdriver Tournevis

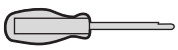

| **K 10 Bestell-Nr.** Code No. No. de cde. | **Bezeichnung** Designation Designation | **P 20 Bestell-Nr.** Code No. No. de cde. | **Bezeichnung** Designation Designation | **❑ s** vkt. | **l** | **s** | **r** | **Bestell-Nr.** Code No. No. de cde. | **Bestell-Nr.** Code No. No. de cde. |
|---|---|---|---|---|---|---|---|---|---|
| 10.022.201 | CCMW 060202 | 10.022.301 | CCMT 060202 | 8 | 6 | 2,38 | 0,2 | 10.022.501 | 10.041.001 |
| 10.022.202 | CCMW 060204 | 10.022.302 | CCMT 060204 | 10 | | | 0,4 | M 2,5 | T 7 |
| 10.022.202 | CCMW 060204 | 10.022.302 | CCMT 060204 | 12 | | | 0,4 | | |
| 10.022.203 | CCMW 09T304 | 10.022.303 | CCMT 09T304 | 16 | 9 | 3,96 | 0,4 | 10.022.505 | 10.041.005 |
| 10.022.204 | CCMW 09T308 | 10.022.304 | CCMT 09T308 | 20 | | | 0,8 | M 3,5 | T 15 |
| 10.022.205 | CCMW 120404 | 10.022.305 | CCMT 120404 | 25/32 | 12 | 4,76 | 0,4 | 10.022.502 | 10.041.005 |
| 10.022.206 | CCMW 120408 | 10.022.306 | CCMT 120408 | 25/32 | | | 0,8 | M 4 | T 15 |
| 10.022.207 | CCMW 120412 | 10.022.307 | CCMT 120412 | 25/32 | | | 1,2 | | |

# Rohlinge
## DIN 69 871 Teil 1 Form A / AD + B

**Form A**
forme A

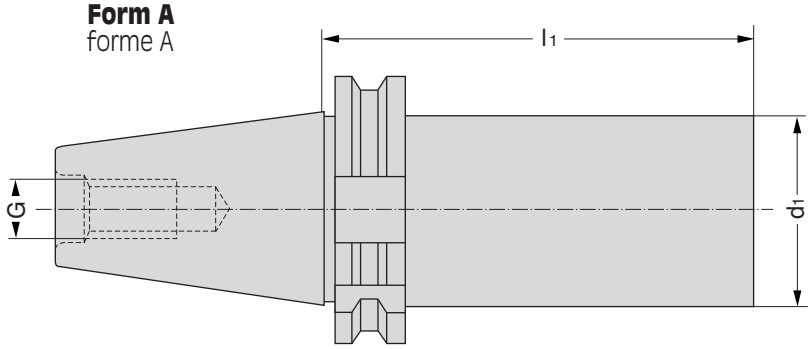


**Tool blanks DIN 69 871 Part 1 Form A/AD + B**

**Ebauches suivant DIN 69 871 section 1 forme A/AD + B**

**Form AD + B**
forme AD + B

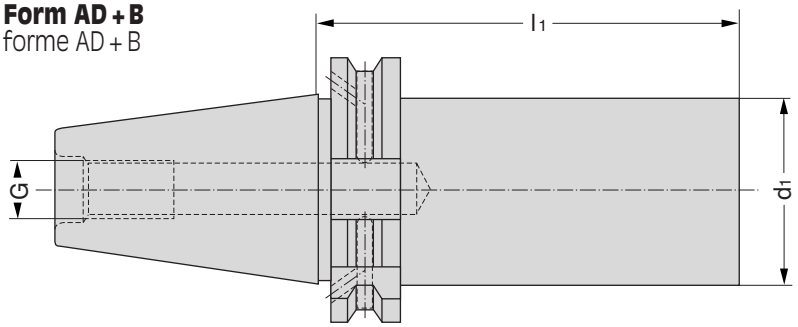


**mit Kühlschmierstoffzuführung /** with coolant feed / avec alimentation

**DEUTSCH**

**Verwendung:** Zur Herstellung von Sonderwerkzeugen.

**Ausführung:** Werkzeugkegel und Bund gehärtet und geschliffen. Schaft $d_1$ ungehärtet, gedreht zum Weiterbearbeiten.

**ENGLISH**

**Application:** For making special tools.

**Execution:** Taper and collar hardened and ground. Shank $d_1$ unhardend, turned for further machining.

**FRANCAIS**

**Application:** Pour la fabrication d'outils spéciaux.

**Execution:** Cône d'outil et collerette trempés et rectifiés, tige $d_1$ non trempée, tournée pour usinage ultérieur.

| **Bestell-Nr.** Code No. No. de cde. Form A forme A | **Bestell-Nr.** Code No. No. de cde. Form AD + B forme AD + B | **Kegel** Taper Cône | **$d_1$** | **$l_1$** | **G** | **Gewicht kg** Weight Poids |
|---|---|---|---|---|---|---|
| **SK geschliffen** | | | | | | |
| 64.07.028.001 | 64.07.028.201 | SK 30 | 40,5 | 160 | M 12 | 1,8 |
| 28.07.028.001 | 28.07.028.201 | SK 40 | 63,5 | 250 | M 16 | 6,4 |
| 28.07.028.002 | 28.07.028.202 | | 63,5 | 160 | | 4,1 |
| 29.07.028.102 | 29.07.028.202 | SK 45 | 63,5 | 250 | M 20 | 7,1 |
| 30.07.028.003 | 30.07.028.203 | SK 50 | 63,5 | 315 | M 24 | 10,0 |
| 30.07.028.005 | – | | 95,5 | 200 | | |
| 30.07.028.004 | 30.07.028.204 | | 103 | 315 | | 18,9 |
| 30.07.028.007 | – | | 95,5 | 160 | | |
| **SK "weich"** | | | | | | |
| 28.07.028.125 | – | SK 40 | 68 | 125 | M 16 | 6,3 |
| 28.07.028.250 | – | SK 40 | 68 | 250 | | 6,3 |
| 29.07.028.250 | – | SK 45 | 83 | 250 | M 20 | 7,1 |
| 30.07.028.250 | – | SK 50 | 103 | 200 | M 24 | 12,3 |
| 30.07.028.255 | – | SK 50 | 103 | 315 | | 12,3 |

**Weitere Rohlinge auf Anfrage/special blanks on request/ebauches spécial sur demande**

# Flanschaufnahmen
## DIN 69 871 Teil 1 Form A

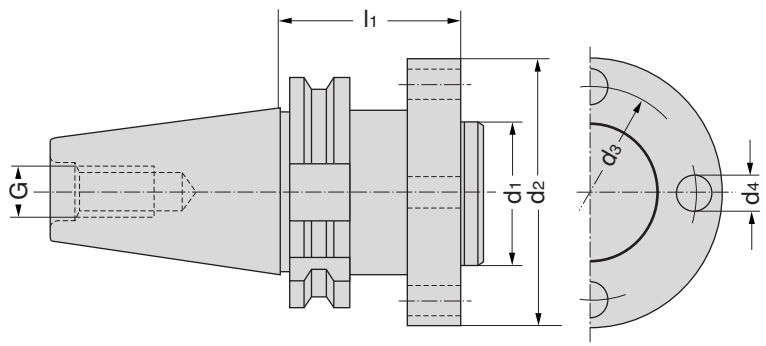


**Flanged mounts DIN 69 871 Part 1 Form A**

**Porte-outils à bride suivant DIN 69 871 section 1 forme A**

**DEUTSCH**

**Verwendung:** Zur Aufnahme von Werkzeugen, welche selbst hergestellt werden.

**ENGLISH**

**Application:** For mounting tools that have been specially made.

**FRANCAIS**

**Application:** Pour la fixation d'outils à réaliser soi-même.

| **Bestell-Nr.** Code No. No. de cde. | **Kegel** Taper Cône | $d_1$ | $d_2$ | $d_3$ | $d_4$ | $l_1$ | G | |
|---|---|---|---|---|---|---|---|---|
| 28.07.042.001 | SK 40 | 40 | 90 | 74 | 9 | 50 | M 16 | |
| 30.07.042.003 | SK 50 | 60 | 112 | 92 | 11 | 50 | M 24 | |
| 30.07.042.002 | SK 50 | 60 | 112 | 92 | 11 | 70 | M 24 | |

# Flanschaufnahmen
## DIN 69 871 Teil 1 Form AD+B, mit Kühlschmierstoffzuführung

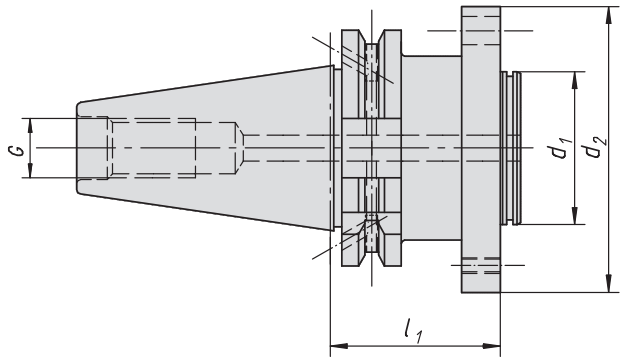


**Flanged mounts DIN 69 871 Part 1 Form B with coolent feed**

**Porte-outils à bride suivant DIN 69 871 section 1 forme B avec d'alimutation en liquide**

| **Bestell-Nr.** Code No. No. de cde. | **Kegel** Taper Cône | $d_1$ | $d_2$ | $d_3$ | $d_4$ | $l_1$ | G | |
|---|---|---|---|---|---|---|---|---|
| 28.07.042.201 | SK 40 Form AD+B | 60 | 90 | 74 | 9 | 50 | M 16 | |
| 30.07.042.202 | SK 50 Form AD+B | 60 | 112 | 92 | 11 | 70 | M 24 | |
| 30.07.042.204 | SK 50 Form AD+B | 60 | 112 | 92 | 11 | 100 | | |
| 30.07.042.205 | SK 50 Form AD+B | 60 | 112 | 92 | 11 | 120 | | |
| 30.07.042.206 | SK 50 Form AD+B | 60 | 112 | 92 | 11 | 200 | | |

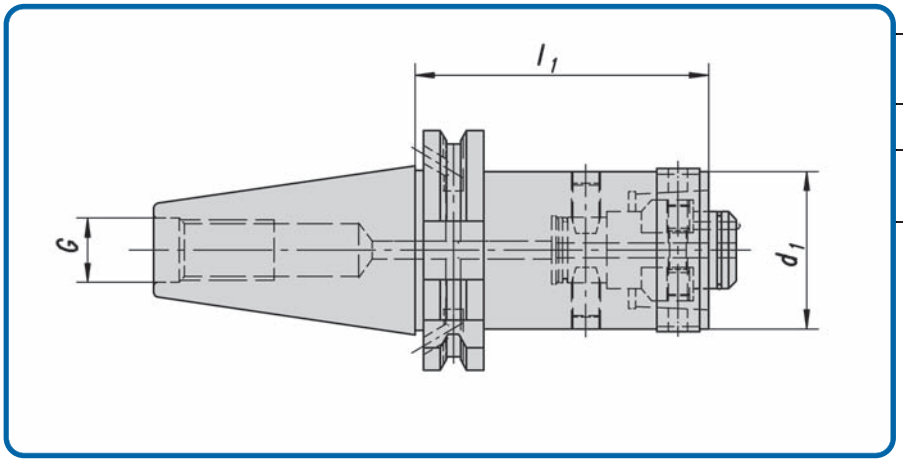


**Holder DIN 69 871 form AD+B for HSK-C manual**

**Queues de fixation DIN 69 871 forme AD+B pour HSK-C manuel**

**DEUTSCH**

**Verwendung:** Zur Aufnahme von HSK-Werkzeugen DIN 69 893-1, Form A und C

**Lieferumfang:** Mit Spannpatrone und Abdeckring.

**Ausführung:** Zulässige Rundlaufabweichung des Steilkegels zum Innenkegel 0,003 mm.

**ENGLISH**

**Application:** For mounting HSK-tools DIN 69 893-1, form A and C

**Scope of delivery:** With draw-in collet and covering ring.

**Execution:** Admissible concentricity deviation of the external taper in relation to the internal taper 0,003 mm.

**FRANCAIS**

**Application:** Pour la fixation d'outils HSK, forme A et C.

**Livraison:** Avec douille de serrage poussée et bague recouvrement.

**Execution:** Faux-round admissible du cône extèrieur pas rapport du cône intèrieur 0,003 mm.

| **Bestell-Nr.** Code No. No. de cde. | **Kegel** Taper Cône | **Kegel - d1** Taper Cône | **$l_1$** | **G** |
|---|---|---|---|---|
| 64.07.066.001 | SK 30 | HSK C 32 | 55 | M 12 |
| 64.07.066.002 | | HSK C 40 | 60 | |
| 64.07.066.003 | | HSK C 50 | 75 | |
| 28.07.066.000 | SK 40 | HSK C 25 | 55 | M 16 |
| 28.07.066.001 | | HSK C 32 | 55 | |
| 28.07.066.002 | | HSK C 40 | 60 | |
| 28.07.066.003 | | HSK C 50 | 65 | |
| 28.07.066.004 | | HSK C 63 | 75 | |
| 28.07.066.005 | | HSK C 80 | 105 | |
| 28.07.066.006 | | HSK C 100 | 110 | |
| 30.07.066.008 | SK 50 | HSK C 25 | 50 | M 24 |
| 30.07.066.000 | | HSK C 32 | 55 | |
| 30.07.066.001 | | HSK C 40 | 60 | |
| 30.07.066.002 | | HSK C 50 | 65 | |
| 30.07.066.003 | | HSK C 63 | 75 | |
| 30.07.066.013 | | HSK C 63 | 120 | |
| 30.07.066.015 | | HSK C 63 | 150 | |
| 30.07.066.019 | | HSK C 63 | 500 | |
| 30.07.066.004 | | HSK C 80 | 85 | |
| 30.07.066.005 | | HSK C 100 | 100 | |
| 30.07.066.006 | | HSK C 125 | 140 | |
| 30.07.066.007 | | HSK C 160 | 160 | |
| 31.07.066.005 | SK 60 | HSK C 100 | 100 | M 30 |

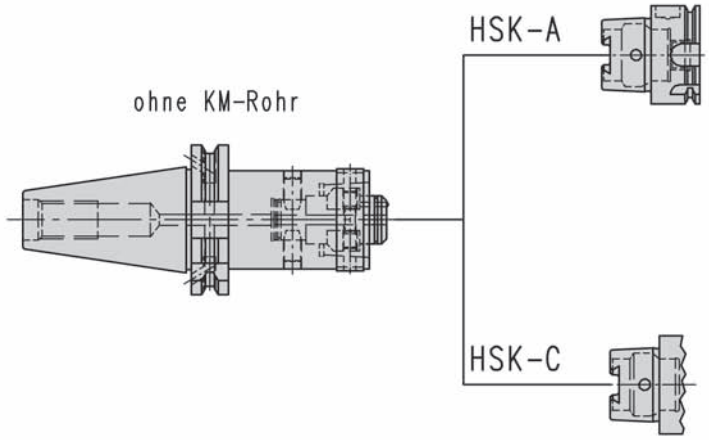

# Aufnahmeschäfte DIN 69 871

## Form AD, für HSK-A, -C und -E mit montiertem KM-Rohr

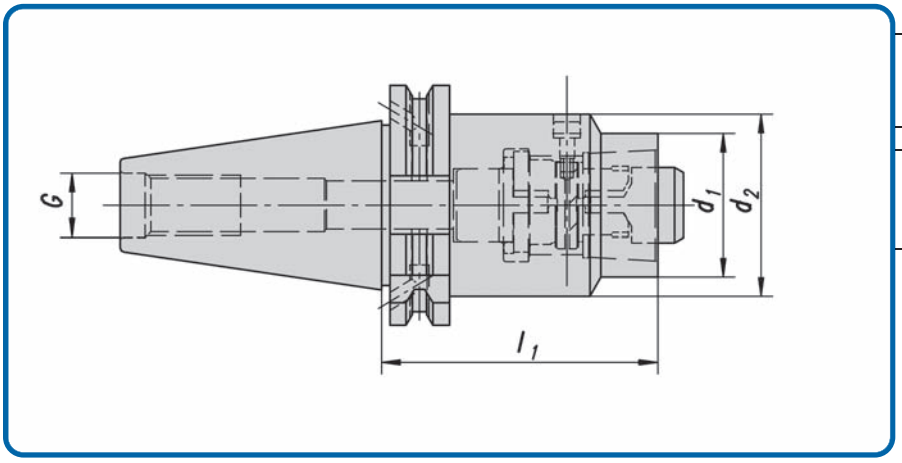


**Holder DIN 69 871 form AD+B for HSK-A with assembled coolant tube**

**Queues de fixation DIN 69 871 forme AD+B pour HSK-A tube du refrigérant assembler**

**DEUTSCH**

**Verwendung:** Zur Aufnahme von HSK-Werkzeugen DIN 69 893-1, Form A, C und E

**Lieferumfang:** Mit Spannpatrone und Abdeckring.

**Ausführung:** Zulässige Rundlaufabweichung des Steilkegels zum Innenkegel 0,003 mm.

**ENGLISH**

**Application:** For mounting HSK-tools DIN 69 893-1, form A, C and E

**Scope of delivery:** With draw-in collet and covering ring.

**Execution:** Admissible concentricity deviation of the external taper in relation to the internal taper 0,003 mm.

**FRANCAIS**

**Application:** Pour la fixation d'outils HSK, forme A, C et E.

**Livraison:** Avec douille de serrage poussée et bague recouvrement.

**Execution:** Faux-round admissible du cône extèrieur pas rapport du cône intèrieur 0,003 mm.

| **Bestell-Nr.** Code No. No. de cde. | **Kegel** Taper Cône | **HSK - d** $d_1$ | $d_2$ | $l_1$ | G |
|---|---|---|---|---|---|
| 28.07.066.049 | SK 40 | 25 | 32 | 45 | 16 |
| 28.07.066.050 | | 32 | 40 | 55 | |
| 28.07.066.051 | | 40 | 50 | 75 | |
| 28.07.066.052 | | 50 | 63 | 95 | |
| 28.07.066.053 | | 63 | 80 | 110 | |
| 28.07.066.054 | SK 40 | 80 | 100 | 150 | 16 |
| 28.07.066.055 | | 100 | 120 | 150 | |
| 30.07.066.050 | SK 50 | 32 | 40 | 75 | 24 |
| 30.07.066.051 | | 40 | 50 | 75 | |
| 30.07.066.052 | | 50 | 63 | 75 | |
| 30.07.066.053 | | 63 | 80 | 75 | |
| 30.07.066.054 | | 80 | 100 | 100 | |
| 30.07.066.055 | | 100 | 125 | 150 | |
| 30.07.066.063* | SK 50 | 63 | 80 | 75 | 24 |
| 30.07.066.064* | | 80 | 100 | 100 | |

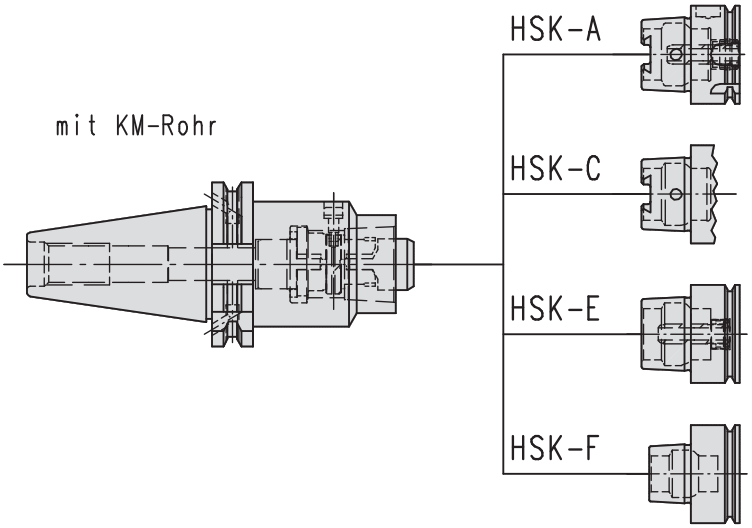

# Aufnahmeschäfte DIN 69 871

## Form AD+B, für HSK-F (optional HSK-A+C+E)

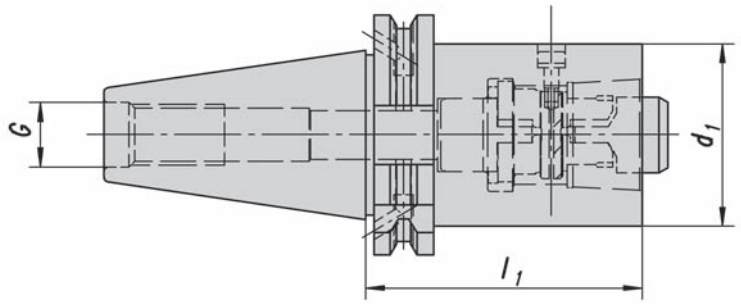


**Holder DIN 69 871 form AD+B for HSK-F**

**Queues de fixation DIN 69 871 forme AD+B pour HSK-F**

**DEUTSCH**

**Verwendung:** Zur Aufnahme von HSK-Werkzeugen DIN 69 893-1, Form F

**Lieferumfang:** Mit Spannpatrone und Abdeckring.

**Ausführung:** Zulässige Rundlaufabweichung des Steilkegels zum Innenkegel 0,003 mm.

**ENGLISH**

**Application:** For mounting HSK-tools DIN 69 893-1, form F

**Scope of delivery:** With draw-in collet and covering ring.

**Execution:** Admissible concentricity deviation of the external taper in relation to the internal taper 0,003 mm.

**FRANCAIS**

**Application:** Pour la fixation d'outils HSK, forme F.

**Livraison:** Avec douille de serrage poussée et bague recouvrement.

**Execution:** Faux-round admissible du cône extèrieur pas rapport du cône intèrieur 0,003 mm.

| **Bestell-Nr.** Code No. No. de cde. | **Kegel** Taper Cône | **HSK - d** $d_1$ | $l_1$ | G |
|---|---|---|---|---|
| 28.07.066.120 | SK 40 | 40 | 60 | M 16 |
| 28.07.066.121 | | 50 | 60 | |
| 28.07.066.122 | | 63 | 75 | |
| 28.07.066.123 | | 80 | 110 | |
| 30.07.066.120 | SK 50 | 40 | 60 | M 24 |
| 30.07.066.121 | | 50 | 60 | |
| 30.07.066.122 | | 63 | 75 | |
| 30.07.066.123 | | 80 | 75 | |

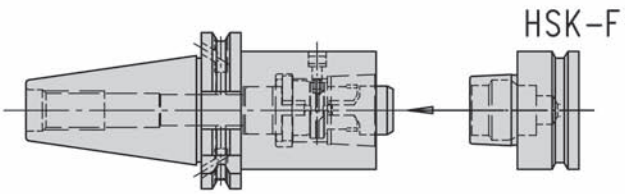

# Aufnahmen-Radial einstellbar

## DIN 69 871 Teil 1 Form AD+B

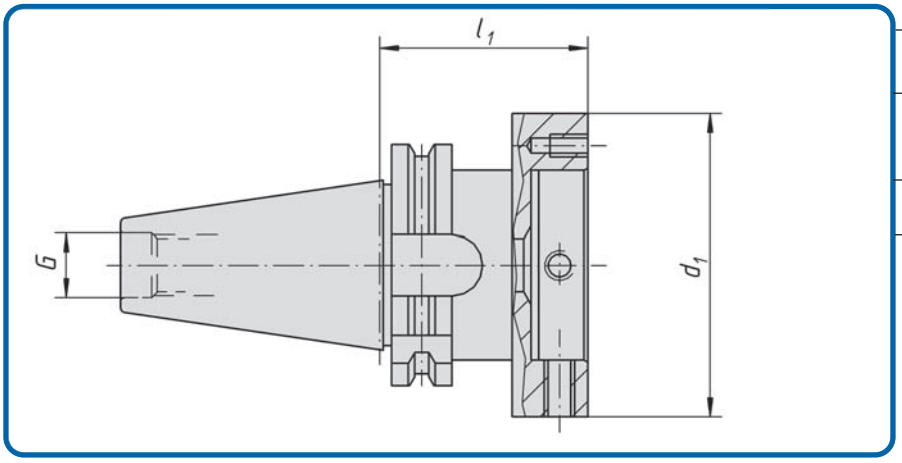


**Shanks radially adjustable**

**Logement réglage radial**

| **Bestell-Nr.**<br>Code No.<br>No. de cde. | **Kegel**<br>Taper<br>Cône | **$d_1$** | **$l_1$** | **G** | |
|---|---|---|---|---|---|
| 28.07.043.201 | SK 40 | 60 | 50 | M 16 | |
| 28.07.043.202 | | 80 | 55 | | |
| 28.07.043.203 | | 100 | 60 | | |
| 28.07.043.204 | | 70 | 50 | | |
| 28.07.043.205 | | 140 | 60 | | |
| | | | | | |
| | | | | | |
| 30.07.043.201 | SK 50 | 60 | 50 | M 24 | |
| 30.07.043.202 | | 80 | 50 | | |
| 30.07.043.203 | | 100 | 60 | | |
| 30.07.043.204 | | 117 | 60 | | |
| 30.07.043.205 | | 140 | 60 | | |
| 30.07.043.206 | | 70 | 50 | | |
| | | | | | |

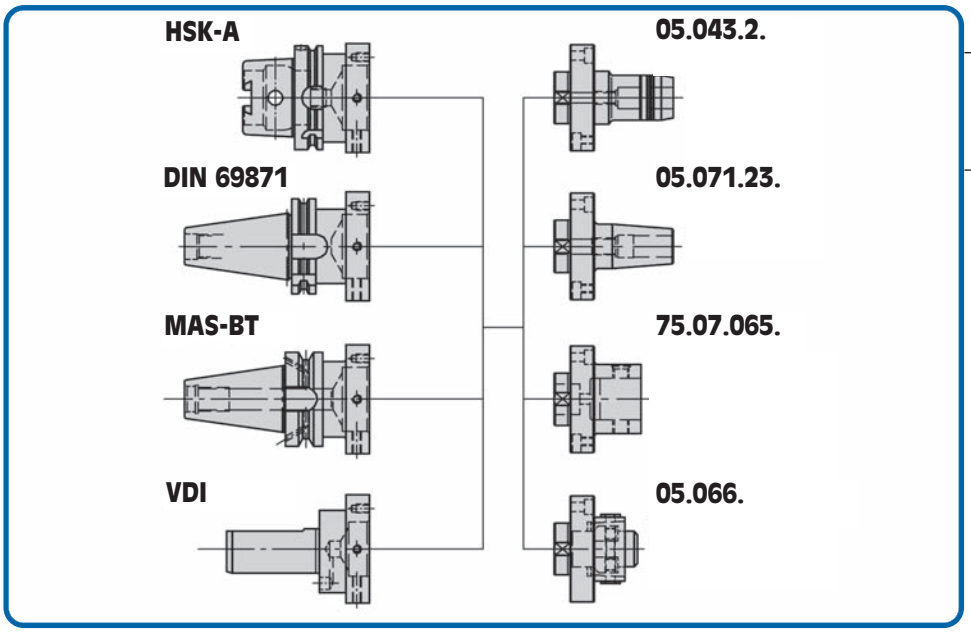


**Adapter auf Anfrage**

# Hydro-Dehnspannfutter
## radial einstellbar mit Winkelausrichtung

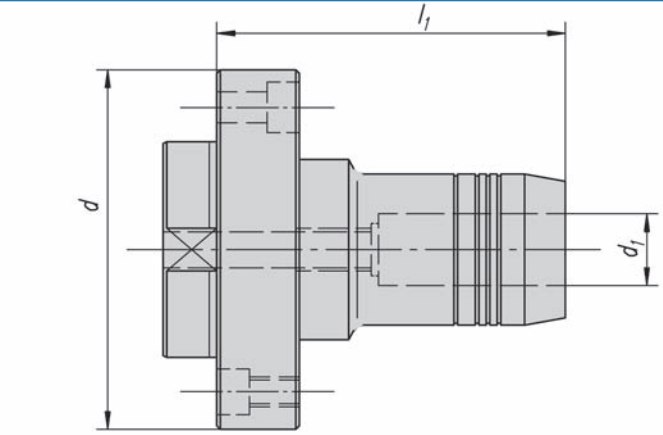


**Hydraulic chuck radially adjustable**

**Mandrin expansible réglables radialement avec aligement d'angle**

| **Bestell-Nr.**<br>Code No.<br>No. de cde. | **d** | **$d_1$** | **$l_1$** | |
|---|---|---|---|---|
| 05.043.253 | 70 | 16 | 50 | |
| | | | | |
| 05.043.255 | 80 | 12 | 77,5 | |
| 05.043.256 | 80 | 16 | 82,5 | |
| 05.043.257 | 80 | 20 | 82,5 | |
| 05.043.258 | 80 | 25 | 90 | |
| | | | | |
| 05.043.259 | 100 | 12 | 90 | |
| 05.043.260 | 100 | 25 | 100 | |
| 05.043.261 | 100 | 32 | 103 | |
| | | | | |
| 05.043.265 | 117 | 32 | 103 | |
| | | | | |
| 05.043.283 | 70 | 5/8" | 50 | |
| | | | | |
| 05.043.285 | 80 | 1/2" | 77,5 | |
| 05.043.286 | 80 | 5/8" | 82,5 | |
| 05.043.287 | 80 | 3/4" | 82,5 | |
| 05.043.288 | 80 | 1" | 90 | |
| | | | | |
| 05.043.289 | 100 | 1/2" | 90 | |
| 05.043.290 | 100 | 5/8" | 90 | |
| 05.043.291 | 100 | 3/4" | 90 | |
| 05.043.292 | 100 | 1" | 100 | |
| 05.043.293 | 100 | 1 1/4" | 103 | |
| | | | | |
| 05.043.296 | 117 | 1 1/4*" | 103 | |

# InduTerm Schrumpffutter®
## radial einstellbar mit Winkelausrichtung

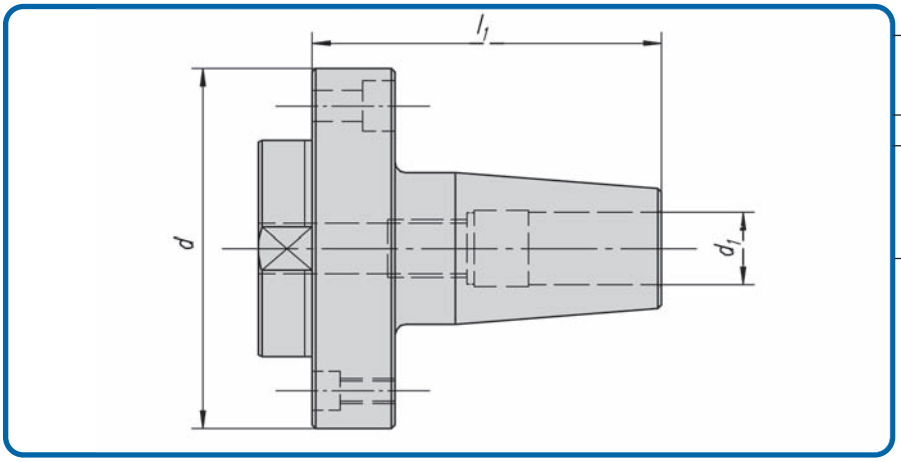


**Shrink chuck InduTerm radially adjustable with angle adjustment**

**Mandrin de retrecissement InduTerm radialement avec aligement d'angle**

| **Bestell-Nr.**<br>Code No<br>No. de cde. | **d** | **$d_1$** | **$l_1$** | |
|---|---|---|---|---|
| 05.071.235 | 60 | 6 | 70 | |
| 05.071.236 | 60 | 8 | 70 | |
| 05.071.237 | 60 | 10 | 70 | |
| 05.071.238 | 60 | 12 | 70 | |
| | | | | |
| 05.071.240 | 70 | 14 | 75 | |
| 05.071.241 | 70 | 16 | 75 | |
| | | | | |
| 05.071.250 | 80 | 18 | 80 | |
| 05.071.251 | 80 | 20 | 80 | |
| 05.071.252 | 80 | 25 | 80 | |
| | | | | |
| 05.071.260 | 100 | 25 | 80 | |
| 05.071.261 | 100 | 32 | 80 | |
| | | | | |

# Gewindeschneidfutter synchro® ER für Synchronisation

## SK DIN 69 871 Form AD+B

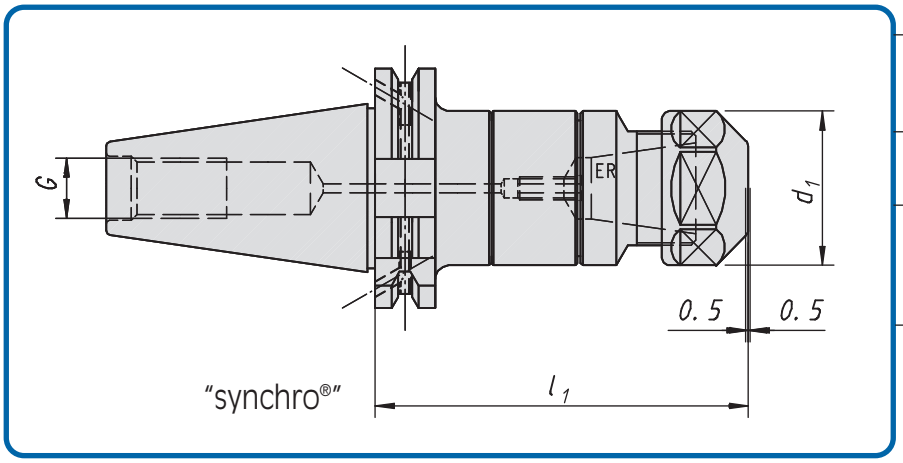


**Tapping collet chuck ER, for synchronisation SK DIN 69 871 Form AD+B**

**Mandrin de serrage ER pour synchronisation, SK DIN 69 871 Form AD+B**

| **Bestell-Nr.** Code No. No. de cde. | **Kegel** | **Gewindebohrer** Tap sizes Tarauds | **Spannbereich** | **Größe** Size Taille | **$d_1$** | **$l_1$** | |
|---|---|---|---|---|---|---|---|
| | | | | | | | |
| 28.05.053.000 | SK40 | M 3 – M12 | 1 - 10 | ER16 | 28 | 79 | |
| 28.05.053.001 | | M 3 – M12 | 1 - 10 | ER16-mini | 22 | 79 | |
| 28.05.053.002 | | M 3 – M16 | 3,5 - 10 | ER20 | 34 | 80 | |
| 28.05.053.003 | | M 3 – M20 | 3,5 - 16 | ER25 | 42 | 84 | |
| 28.05.053.004 | | M 3 – M27 | 3,5 - 16 | ER32 | 50 | 95 | |
| 28.05.053.005 | | M 3 – M33 | 7 - 20 | ER40 | 63 | 105 | |
| | | | | | | | |
| 30.05.053.000 | SK50 | M 3 – M12 | 1 - 10 | ER16 | 28 | 79 | |
| 30.05.053.001 | | M 3 – M12 | 1 - 10 | ER16-mini | 22 | 79 | |
| 30.05.053.002 | | M 3 – M16 | 3,5 - 10 | ER20 | 34 | 80 | |
| 30.05.053.003 | | M 3 – M20 | 3,5 - 16 | ER25 | 42 | 84 | |
| 30.05.053.004 | | M 4 – M27 | 3,5 - 16 | ER32 | 50 | 95 | |
| 30.05.053.005 | | M 4 – M33 | 7 - 20 | ER40 | 63 | 110 | |
| 30.05.053.006 | | M 10 – M42 | 10 - 34 | ER50 | 78 | 140 | |

**Verwendung:** Kompensation des Spindelumkehrspiels durch Minimal-Zug/Druck-Ausgleich

# Zwischenhülsen (Master)

## DIN 69 871 Teil 1 Form AD, für axial verstellbare Werkzeuge

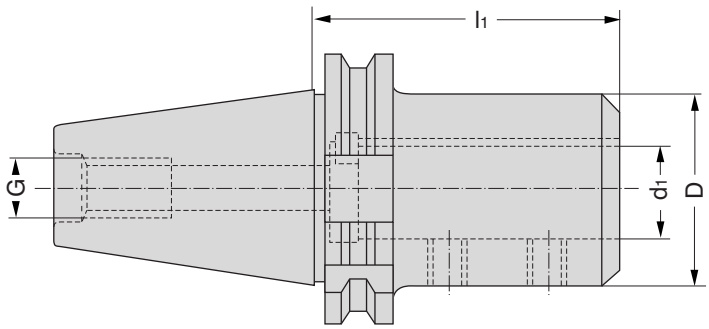


**Adjustable adaptors (Master) for axially adjustable tools DIN 69 871 Part 1 Form AD**

**Douilles intermédiaires (Master) pour outils réglables axialement suivant DIN 69 871 section 1 forme AD**

**DEUTSCH**

**Verwendung:** Zur Aufnahme von Stellhülsen und Werkzeugen mit Stellhülsenschaft nach DIN 6327.

**ENGLISH**

**Application:** For mounting adjustable adaptors and tools with adjustable-adaptor shanks to DIN 6327.

**FRANCAIS**

**Application:** Pour la fixation des douilles de correction et pour les outils à tige pour douilles de correction suivant DIN 6327.

| **Bestell-Nr.** Code No. No. de cde. | **Kegel** Taper Cône | $d_1$ | D | $l_1$ | G | **Gewicht kg** Weight Poids |
|---|---|---|---|---|---|---|
| 64.08.001.001 | SK 30 | 20 | 45 | 100 | M 12 | 1,2 |
| 64.08.001.002 | | 28 | 55 | 115 | | 1,5 |
| 28.08.001.001 | SK 40 | 28 | 55 | 70 | M 16 | 1,3 |
| 28.08.001.011 | | 28 | 55 | 85 | | 1,5 |
| 28.08.001.002 | | 36 | 63 | 120 | | 1,2 |
| 30.08.001.002 | SK 50 | 28 | 55 | 60 | M 24 | 2,9 |
| 30.08.001.003 | | 28 | 55 | 100 | | 3,6 |
| 30.08.001.004 | | 28 | 55 | 160 | | 4,5 |
| 30.08.001.005 | | 36 | 63 | 100 | | 3,6 |
| 30.08.001.006 | | 36 | 65 | 160 | | 4,9 |
| 30.08.001.007 | | 48 | 90 | 100 | | 4,5 |
| 30.08.001.008 | | 48 | 90 | 160 | | 7,3 |

**Zubehör / Accessories / Accessoires**

**Klemmschraube**
Attachment screw
Vis de pression

| **Bestell-Nr.** Code No. No. de cde. | $d_1$ |
|---|---|
| 08.018.003 | 20 |
| 08.018.004 | 28/36 |
| 08.018.006 | 48 |

# Zwischenhülsen (Master)

## DIN 69 871 Teil 1 Form AD + B, für axial verstellbare Werkzeuge

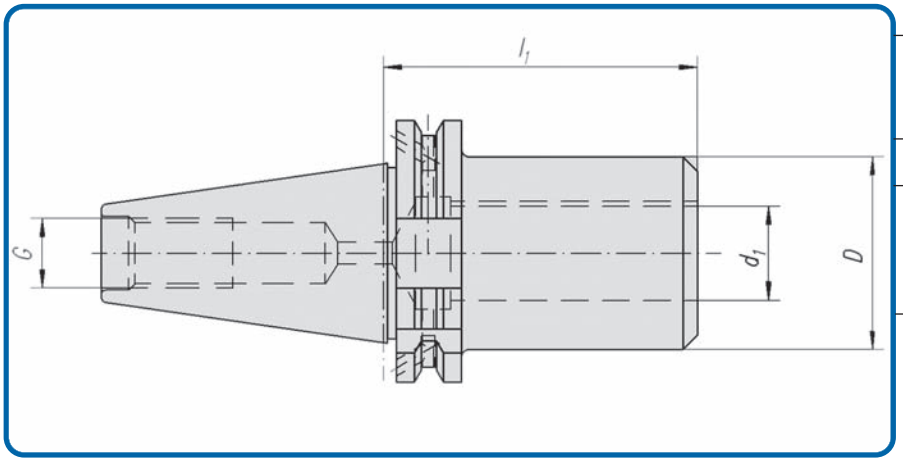


**Adjustable adaptor (Master) for axially adjustable tools DIN 69 871 Part 1 Form B**

**Douilles intermédiaires (Master) pour outils réglables axialement suivant DIN 69 871 section 1 forme B**

**DEUTSCH**

**Verwendung:** Zur Aufnahme von Stellhülsen und Werkzeugen mit Stellhülsenschaft nach DIN 6327.

**ENGLISH**

**Application:** For mounting adjustable adaptors and tools with adjustable-adaptor shanks to DIN 6327.

**FRANCAIS**

**Application:** Pour la fixation des douilles de correction et pour les outils à tige pour douilles de correction suivant DIN 6327.

| **Bestell-Nr.** Code No. No. de cde. | **Kegel** Taper Cône | **$d_1$** | **D** | **$l_1$** | **G** | **Gewicht kg** Weight Poids |
|---|---|---|---|---|---|---|
| 64.08.001.201 | SK 30 | 20 | 45 | 100 | M 12 | 1,3 |
| 64.08.001.202 | | 28 | 55 | 115 | | 1,6 |
| 28.08.001.201 | SK 40 | 28 | 55 | 70 | M 16 | 1,2 |
| 28.08.001.211 | | 28 | 55 | 85 | | 1,5 |
| 28.08.001.202 | | 36 | 63 | 120 | | 1,2 |
| 30.08.001.202 | SK 50 | 28 | 55 | 60 | M 24 | 3,9 |
| 30.08.001.203 | | 28 | 55 | 100 | | 3,9 |
| 30.08.001.204 | | 28 | 55 | 160 | | 4,5 |
| 30.08.001.205 | | 36 | 63 | 100 | | 4,0 |
| 30.08.001.207 | | 48 | 90 | 100 | | 4,5 |

**Zubehör / Accessories / Accessoires**

**Klemmschraube**
Attachment screw
Vis de pression

| **Bestell-Nr.** Code No. No. de cde. | **$d_1$** |
|---|---|
| 08.018.003 | 20 |
| 08.018.004 | 28/36 |
| 08.018.006 | 48 |

# Gewindeschneid-Schnellwechselfutter, Stellhülsen
## mit Längenausgleich auf Druck und Zug, axial verstellbar

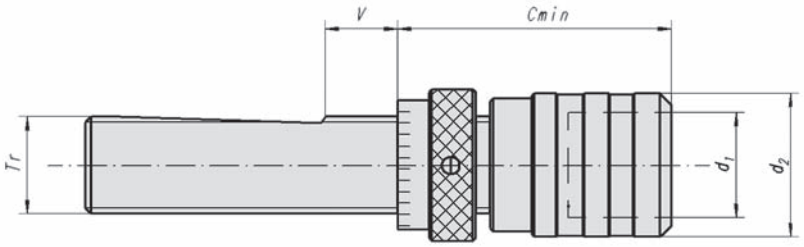


**Quick-change tapping chuck adjustable adaptors, with length compensation with compression and tension axially adjustable**

**Mandrin de serrage à changement rapide, douillesde correction, pour la taille des filetages avec compensation longitudinale de la pression et de la traction, réglables axialment**

**DEUTSCH**

**Verwendung:** Zur Aufnahme von Einsätzen für Gewindebohrer.

**Anmerkung:** Längenausgleich auf Druck und Zug, zum Ausgleich von Unterschieden zwischen Vorschub und Gewindesteigung.

**Hinweis:** Einsätze nach Art.-Nr. 05.055, 05.056, 05.065 und 05.066.

**ENGLISH**

**Application:** For the chucking of inserts for threading taps.

**Remark:** Length compensation in compression and tension to compensate for any deviation between the rate of feed and the thread pitch.

**Note:** Inserts in line with art. no. 05.055, 05.056, 05.065 and 05.066.

**FRANCAIS**

**Application:** Pour le serrage des inserts pour tarauds.

**Remarque:** Compensation longitudinale de la pression et de la traction pour compenser les différences êntre l'avance et le pas du filetage .

**Observation:** Inserts suivant l'article No. 05.055, 05.056, 05.065 et 05.066.

| **Bestell-Nr.** Code No. No. de cde. | **Aufnahme** automotive holder Longment **TR** | **für Gewindebohrer** for tap sizes Pour tarauds | **Längenausgleich Druck Zug passender Einsatz** Matching inserts Inserts approprié Größe / Size /Taille | Length compensation compression Tension Compensation longitudinale de la pression et de la traction | | $d_1$ | $d_2$ | $C_{min}$ | V | **Gewicht kg** Weight Poids |
|---|---|---|---|---|---|---|---|---|---|---|
| 08.061.011 | Tr 16 x 1,5 | M 1 – M 10 | 0 | 6,5 | 6,5 | 13 | 26 | 50 | 28 | 0,6 |
| 08.061.012 | Tr 16 x 1,5 | M 3 – M 12 | 1 | 7,5 | 7,5 | 19 | 36 | 52 | 28 | 0,7 |
| 08.061.013 | Tr 20 x 1,5 | M 3 – M 12 | 1 | 7,5 | 7,5 | 19 | 36 | 52 | 28 | 0,8 |
| 08.061.001 | Tr 28 x 2 | M 3 – M 12 | 1 | 7,5 | 7,5 | 19 | 36 | 51 | 30 | 0,6 |
| 08.061.002 | Tr 36 x 2 | M 3 – M 12 | 1 | 7,5 | 7,5 | 19 | 36 | 53 | 36 | 1,1 |
| 08.061.003 | Tr 28 x 2 | M 8 – M 20 | 2 | 12,5 | 12,5 | 31 | 53 | 75 | 30 | 1,0 |
| 08.061.004 | Tr 36 x 2 | M 8 – M 20 | 2 | 12,5 | 12,5 | 31 | 53 | 77 | 36 | 1,5 |
| 08.061.005 | Tr 28 x 2 | M 14 – M 33 | 3 | 20 | 20 | 48 | 78 | 108 | 30 | 2,2 |
| 08.061.006 | Tr 36 x 2 | M 14 – M 33 | 3 | 20 | 20 | 48 | 78 | 110 | 36 | 2,8 |
| 08.061.007 | Tr 48 x 2 | M 14 – M 33 | 3 | 20 | 20 | 48 | 78 | 114 | 47 | 3,8 |
| 08.061.008 | Tr 36 x 2 | M 22 – M 48 | 4 | 22,5 | 22,5 | 60 | 96 | 121 | 36 | 4,1 |
| 08.061.009 | Tr 48 x 2 | M 22 – M 48 | 4 | 22,5 | 22,5 | 60 | 96 | 125 | 47 | 5,1 |
| 08.061.010 | Tr 48 x 2 | M 33 – M 68 | 5 | 30 | 30 | 78 | 130 | 171 | 47 | 9,8 |

**Zubehör / Accessories / Accessoires**

**Klemmmutter**

| **Bestell-Nr.** Code No. No. de cde. | |
|---|---|
| 08.017.004 | Tr 28 x 2 |
| 08.017.005 | Tr 36 x 2 |
| 08.017.006 | Tr 48 x 2 |

# Gewindeschneid-Schnellwechselfutter, Stellhülsen

## mit Längenausgleich auf Druck und Zug, mit Kühlmittelzuführung, axial verstellbar

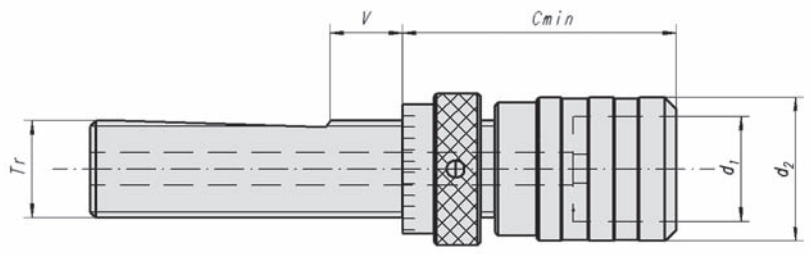


**Quick-change tapping chuck adjustable adaptors, with length compensation with compression and tension and with coolant feed, axially adjustable**

**Mandrin de serrage à changement rapide, douillesde correction, pour la taille des filetages avec compensation longitudinale de la pression et de la traction, avec alimentation en liquide d'arrosage réglables axialment**

### DEUTSCH

**Verwendung:** Zur Aufnahme von Einsätzen für Gewindebohrer.

**Anmerkung:** Längenausgleich auf Druck und Zug, zum Ausgleich von Unterschieden zwischen Vorschub und Gewindesteigung.

**Hinweis:** Einsätze nach Art.-Nr. 05.057, 05.058, 05.067.

### ENGLISH

**Application:** For the chucking of inserts for threading taps.

**Remark:** Length compensation in compression and tension to compensate for any deviation between the rate of feed and the thread pitch.

**Note:** Inserts in line with art. no. 05.057, 05.058, 05.067.

### FRANCAIS

**Application:** Pour le serrage des inserts pour tarauds.

**Remarque:** Compensation longitudinale de la pression et de la traction pour compenser les différences êntre l'avance et le pas du filetage .

**Observation:** Inserts suivant l'article No. 05.057, 05.058, 05.067.

| **Bestell-Nr.** Code No. No. de cde. | **Aufnahme** automotive holder Longment **TR** | **für Gewindebohrer** for tap sizes Pour tarauds | **Längenausgleich Druck Zug passender Einsatz** Matching inserts Inserts approprié Größe / Size /Taille | Length compensation compression Tension Compensation longitudinale de la pression et de la traction | | $d_1$ | $d_2$ | $C_{min}$ | V | **Gewicht kg** Weight Poids |
|---|---|---|---|---|---|---|---|---|---|---|
| 08.061.201 | Tr 28 x 2 | M 3 – M 12 | 1 | 7,5 | 7,5 | 19 | 36 | 51 | 30 | 0,6 |
| 08.061.202 | Tr 36 x 2 | M 3 – M 12 | 1 | 7,5 | 7,5 | 19 | 36 | 53 | 36 | 1,1 |
| 08.061.203 | Tr 28 x 2 | M 8 – M 20 | 2 | 12,5 | 12,5 | 31 | 53 | 75 | 30 | 1,0 |
| 08.061.204 | Tr 36 x 2 | M 8 – M 20 | 2 | 12,5 | 12,5 | 31 | 53 | 77 | 36 | 1,5 |
| 08.061.205 | Tr 28 x 2 | M 14 – M 33 | 3 | 20 | 20 | 48 | 78 | 108 | 30 | 2,2 |
| 08.061.206 | Tr 36 x 2 | M 14 – M 33 | 3 | 20 | 20 | 48 | 78 | 110 | 36 | 2,8 |
| 08.061.207 | Tr 48 x 2 | M 14 – M 33 | 3 | 20 | 20 | 48 | 78 | 114 | 47 | 3,8 |
| 08.061.208 | Tr 36 x 2 | M 22 – M 48 | 4 | 22,5 | 22,5 | 60 | 96 | 121 | 36 | 4,1 |
| 08.061.209 | Tr 48 x 2 | M 22 – M 48 | 4 | 22,5 | 22,5 | 60 | 96 | 125 | 47 | 5,1 |

**Zubehör / Accessories / Accessoires**

**Klemmmutter**

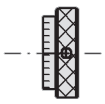

**Bestell-Nr.**
Code No.
No. de cde.

| | |
|---|---|
| 08.017.004 | Tr 28 x 2 |
| 08.017.005 | Tr 36 x 2 |
| 08.017.006 | Tr 48 x 2 |

# Aufnahme für Einschraubfräser

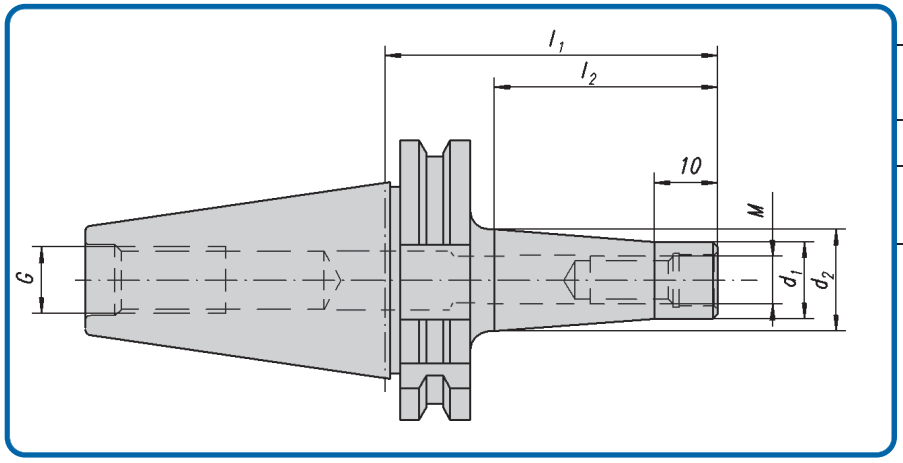


**Holding fixture for screw in end mills**

**Empreinte pour fraises filetée**

| **Bestell-Nr.**<br>Code No.<br>No. de cde. | **Kegel**<br>Taper<br>Cône | **M** | **$d_1$** | **$d_2$** | **$l_1$** | **$l_2$** | **G** |
|---|---|---|---|---|---|---|---|
| 28.05.072.001 | SK 40 | M 6 | 10 | 13 | 45 | 25 | M 16 |
| 28.05.072.002 | | M 6 | 10 | 20 | 70 | 50 | |
| 28.05.072.003 | | M 6 | 10 | 23 | 95 | 75 | |
| 28.05.072.005 | SK 40 | M 8 | 13 | 15 | 45 | 25 | |
| 28.05.072.006 | | M 8 | 13 | 23 | 70 | 50 | |
| 28.05.072.007 | | M 8 | 13 | 25 | 95 | 75 | |
| 28.05.072.008 | | M 8 | 13 | 30 | 120 | 100 | |
| 28.05.072.009 | SK 40 | M 10 | 18 | 23 | 45 | 25 | |
| 28.05.072.010 | | M 10 | 18 | 25 | 70 | 50 | |
| 28.05.072.011 | | M 10 | 18 | 30 | 95 | 75 | |
| 28.05.072.012 | | M 10 | 18 | 35 | 120 | 100 | |
| 28.05.072.013 | SK 40 | M 12 | 21 | 24 | 45 | 25 | |
| 28.05.072.014 | | M 12 | 21 | 30 | 70 | 50 | |
| 28.05.072.015 | | M 12 | 21 | 35 | 95 | 75 | |
| 28.05.072.016 | | M 12 | 21 | 38 | 120 | 100 | |
| 28.05.072.017 | | M 12 | 21 | 44 | 145 | 125 | |
| 28.05.072.018 | SK 40 | M 16 | 29 | 29 | 45 | 25 | |
| 28.05.072.019 | | M 16 | 29 | 34 | 70 | 50 | |
| 28.05.072.020 | | M 16 | 29 | 35 | 95 | 75 | |
| 28.05.072.021 | | M 16 | 29 | 40 | 120 | 100 | |
| 30.05.072.002 | SK 50 | M 8 | 13 | 15 | 58 | 30 | M 24 |
| 30.05.072.010 | | M 8 | 13 | 30 | 120 | 100 | |
| 30.05.072.018 | | M 8 | 13 | 35 | 220 | 200 | |
| 30.05.072.003 | SK 50 | M 10 | 18 | 25 | 78 | 50 | |
| 30.05.072.011 | | M 10 | 18 | 35 | 120 | 100 | |
| 30.05.072.019 | | M 10 | 18 | 40 | 170 | 150 | |
| 30.05.072.004 | SK 50 | M 12 | 21 | 25 | 78 | 50 | |
| 30.05.072.012 | | M 12 | 21 | 38 | 120 | 100 | |
| 30.05.072.020 | | M 12 | 21 | 52 | 170 | 150 | |
| 30.05.072.016 | | M 12 | 21 | 68 | 220 | 200 | |
| 30.05.072.017 | | M 12 | 21 | 68 | 270 | 250 | |
| 30.05.072.024 | | M 12 | 21 | 68 | 320 | 300 | |
| 30.05.072.007 | SK 50 | M 16 | 29 | 34 | 50 | 30 | |
| 30.05.072.005 | | M 16 | 29 | 34 | 70 | 50 | |
| 30.05.072.013 | | M 16 | 29 | 40 | 120 | 100 | |
| 30.05.072.021 | | M 16 | 29 | 48 | 170 | 150 | |
| 30.05.072.015 | | M 16 | 29 | 58 | 220 | 200 | |
| 30.05.072.022 | | M 16 | 29 | 62 | 270 | 250 | |
| 30.05.072.023 | | M 16 | 29 | 68 | 320 | 300 | |

# Verlängerung für Einschraubfräser

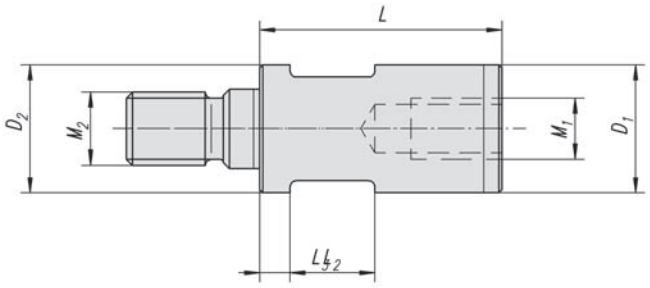


**Extension for screw in end mills**

**Rallonges pour fraises filetée**

| **Bestell-Nr.**<br>Code No.<br>No. de cde. | **$M_1$** | **$M_2$** | **$d_1$** | **$d_2$** | **$l_1$** | **$l_2$** | **$l_3$** | **SW** |
|---|---|---|---|---|---|---|---|---|
| 05.072.101 | M 6 | M 6 | 10 | 10 | 25 | 5 | 3 | 8 |
| 05.072.102 | M 8 | M 8 | 13 | 13 | 30 | 6 | 4 | 10 |
| 05.072.103 | M 10 | M 10 | 18 | 18 | 35 | 8 | 4 | 15 |
| 05.072.104 | M 12 | M 12 | 21 | 21 | 40 | 8 | 4 | 17 |
| 05.072.105 | M 16 | M 16 | 29 | 29 | 40 | 10 | 4 | 19 |

# Reduzierung für Einschraubfräser

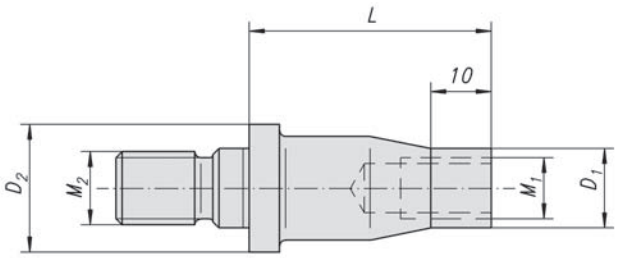


**Reducers for screw in end mills**

**Pièces de reduction pour fraises filetée**

| **Bestell-Nr.**<br>Code No.<br>No. de cde. | **$M_1$** | **$M_2$** | **$d_1$** | **$d_2$** | **$l_1$** | |
|---|---|---|---|---|---|---|
| 05.072.001 | M 6 | M 8 | 10 | 13 | 25 | |
| 05.072.002 | M 8 | M 10 | 13 | 18 | 30 | |
| 05.072.003 | M 10 | M 12 | 18 | 21 | 35 | |
| 05.072.004 | M 12 | M 16 | 21 | 29 | 40 | |
| 05.072.005 | M 6 | M 12 | 10 | 21 | 40 | |
| 05.072.009 | M 8 | M 12 | 13 | 21 | 60 | |
| 05.072.011 | M 8 | M 16 | 13 | 29 | 60 | |
| 05.072.013 | M 10 | M 16 | 18 | 29 | 60 | |

# Kontrolldorne
## DIN 69 871 Teil 1 Form A

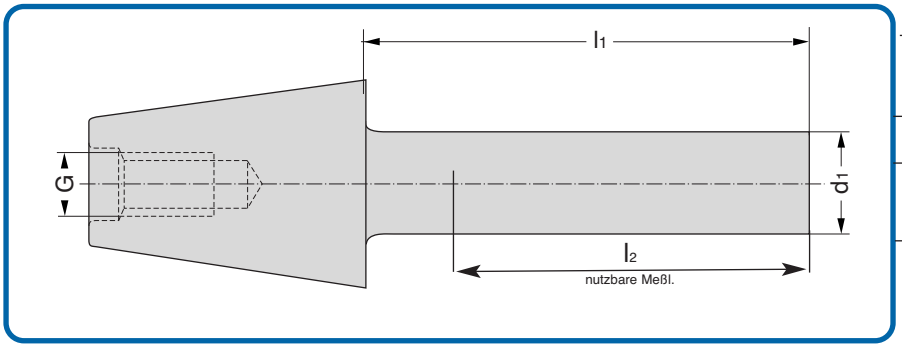


**Test arbors DIN 69 871 Part 1 Form A**

**Mandrins de controle suivant DIN 69 871 section 1 forme A**

**DEUTSCH**

**Verwendung:** Zur Abnahme von Werkzeugmaschinen gemäß ISO-Empfehlungen R 230.

**ENGLISH**

**Application:** For acceptance tests for machine tools to ISO Recommendation R 230.

**FRANCAIS**

**Application:** Pour la recette technique des machines-outils suivant les recommandations ISO R 230.

| **Bestell-Nr.** Code No. No. de cde. | **Kegel** Taper Cône | $d_1$ | $l_1$ | $l_2$ | G | **Toleranz** Tolerance Tolérance | **max. Rundlaufabweichung** max. concentricity deviation Faux-rond max. | |
|---|---|---|---|---|---|---|---|---|
| 64.09.016.001 | SK 30 | 32 | 300 | 275 | M 12 | 0,003 | 0,003 | ohne Bund |
| 28.09.016.006 | SK 40 | 30 | 176 | 150 | M 16 | 0,003 | 0,003 | ohne Bund |
| 28.09.016.002 | | 40 | 300 | 269 | M 16 | 0,003 | 0,003 | ohne Bund |
| 28.09.016.005 | | 40 | 300 | 255 | | | | mit Bund |
| 28.09.016.003 | | 40 | 400 | 369 | | | | ohne Bund |
| 28.09.016.010 | | 50 | 50 | 30,9 | | | | mit Bund |
| 29.09.016.103 | SK 45 | 40 | 300 | 274 | M 20 | 0,003 | 0,003 | ohne Bund |
| 29.09.016.009 | | 30 | 220 | 166 | M 24 | 0,003 | 0,003 | mit Bund |
| 30.09.016.000 | SK 50 | 40 | 150 | 124 | M 24 | 0,003 | 0,003 | ohne Bund |
| 30.09.016.001 | | 40 | 173 | 123 | | | | mit Bund |
| 30.09.016.016 | | 40 | 250 | 200 | | | | mit Bund |
| 30.09.016.002 | | 40 | 300 | 274 | | | | ohne Bund |
| 30.09.016.013 | | 40 | 400 | 374 | | | | ohne Bund |
| 30.09.016.018 | SK 50 | 50 | 100 | 80 | M 24 | 0,003 | 0,003 | ohne Bund |
| 30.09.016.007 | | 50 | 200 | 174 | | | | ohne Bund |
| 30.09.016.004 | | 50 | 250 | 205 | | | | mit Bund |
| 30.09.016.008 | | 50 | 300 | 255 | | | | mit Bund |
| 30.09.016.003 | | 50 | 300 | 267 | | | | ohne Bund |
| 30.09.016.005 | | 50 | 400 | 355 | | | | mit Bund |
| 30.09.016.015 | | 50 | 400 | 367 | | | | ohne Bund |
| 30.09.016.006 | | 50 | 500 | 469 | | | | ohne Bund |
| 30.09.016.020 | | 50 | 600 | 567 | | | | ohne Bund |
| 30.09.016.019 | | 60 | 400 | 350 | M 24 | 0,003 | 0,003 | mit Bund |
| 30.09.016.017 | | 60 | 700 | 650 | | | | mit Bund |
| 30.09.016.010 | | 30 | 150 | 86 | M 24 | 0,003 | 0,003 | mit Kugel |
| 30.09.016.011 | | 30 | 250 | 86 | | | | mit Kugel |
| 31.09.016.001 | SK 60 | 60 | 300 | 280 | M 30 | 0,003 | 0,003 | ohne Bund |

# Zubehör Holzkassetten zur sachgerechten Lagerung

Accessoires wooden case for storage/Accessoires cassett en bois pour stockage

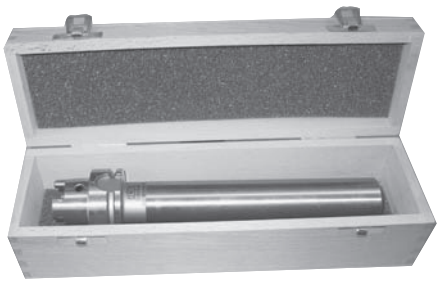

| **Bestell-Nr.** Code No. No. de cde. | **Abmessung** | |
|---|---|---|
| 09.016.010 | 460x130x115 | für alle Kegelgrößen SK 30 / 40 / 45 /50 |

# Konuswischer

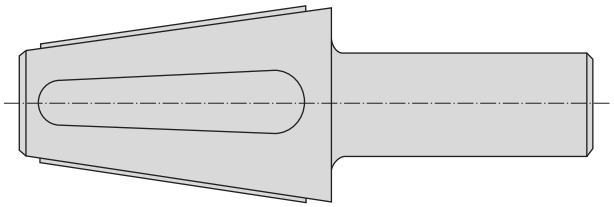

**Taper socket cleaner**

**Essuie-cône**

**DEUTSCH**

**Verwendung:** Zur Reinigung und Sauberhaltung von Innenkegeln an Maschinen und Werkzeugen.

**ENGLISH**

**Application:** For cleaning and upkeep of taper sockets on machine and tools.

**FRANCAIS**

**Application:** Pour le nettoyage des cônes intérieurs sur les machines et sur les outils.

| **Bestell-Nr.**<br>Code No.<br>No. de cde. | **Kegel**<br>Taper<br>Cône |
|---|---|
| 11.016.002 | MK/CM 2 |
| 11.016.003 | MK/CM 3 |
| 11.016.004 | MK/CM 4 |
| 11.016.005 | MK/CM 5 |
| 11.016.010 | SK 30 |
| 11.016.011 | SK 40 |
| 11.016.012 | SK 45 |
| 11.016.013 | SK 50 |
| 11.016.014 | SK 55 |
| 11.016.015 | SK 60 |

# Montageblock SK60 DIN 69871

## mit Grundplatte und Aufnahmeschale

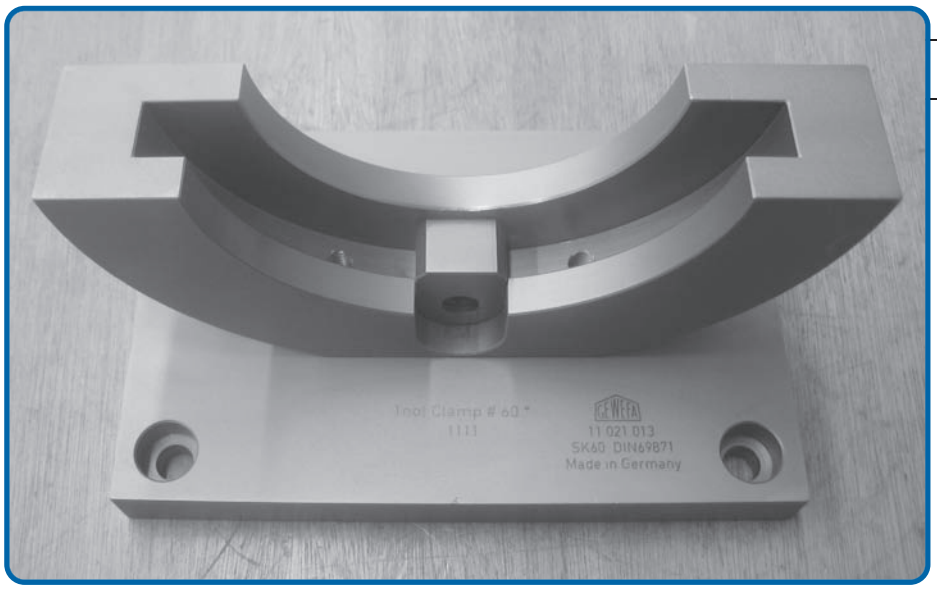


**Art.-Nr.: 11.021.013**

# Montagevorrichtungen

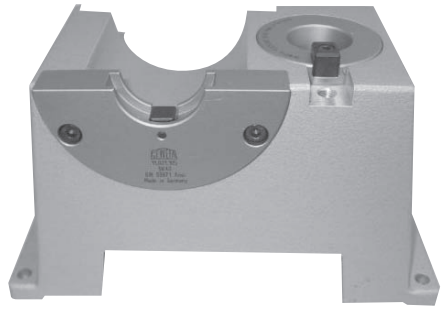

**Mounting device**

**Dispositif de montage**

**DEUTSCH**

**Verwendung:** Zum Befestigen und Lösen von Schneidwerkzeugen auf Steilkegelschäften. Montieren von Anzug-bolzen und Kodierringen an NC-Aufnahmen.

**ENGLISH**

**Application:** For mounting and dismounting milling cutters on milling arbors with a 7/24 taper shaft. For the fitting of draw-in rods and codeing rings on NC tapers.

**FRANCAIS**

**Application:** Pour la fixation et pour le desserrage des outils de coupe sur les queues à cone fort. Montage des boulons de serrage et des bagues de codage sur les logements et sur les empreintes à commande numérique.

| **Bestell-Nr.**<br>Code No.<br>No. de cde. | **Kegel**<br>Taper<br>Cône | **Gewicht kg**<br>Weight<br>Poids |
|---|---|---|
| 11.021.020 | SK 30 – DIN 69871 Teil 1 und ANSI | 7,0 |
| 11.021.005 | SK 40 – DIN 69871 Teil 1 und ANSI | 6,6 |
| 11.021.006 | SK 45 – DIN 69871 Teil 1 und ANSI | 6,0 |
| 11.021.007 | SK 50 – DIN 69871 Teil 1 und ANSI | 5,3 |
| 11.021.008 | SK 50 – DIN 69871 Teil 2 Doppelbund | 5,3 |

**Zubehör / Accessories / Accessoires**

**Aufnahmeflansch für Montagevorrichtung**
Flange holder for assembly device
Flasque de montage pour dispositif

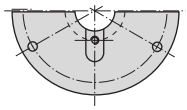

| **Bestell-Nr.**<br>Code No.<br>No. de cde. | **Kegel**<br>Taper<br>Cône |
|---|---|
| 11.021.120 | SK 30 |
| 11.021.105 | SK 40 |
| 11.021.106 | SK 45 |
| 11.021.107 | SK 50 |

**Mitnehmerstein**
Drive keys for flange
Couliseau d'entrainement pour flasque de montage

| **Bestell-Nr.**<br>Code No.<br>No. de cde. | **Kegel**<br>Taper<br>Cône |
|---|---|
| 04.016.001 | SK 30 |
| 04.016.002 | SK 40 |
| 04.016.102 | SK 45 |
| 04.016.005 | SK 50 |

**Kegelbuchse**
Taper socket
Douille à cône

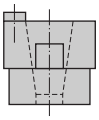

| **Bestell-Nr.**<br>Code No.<br>No. de cde. | **Kegel**<br>Taper<br>Cône |
|---|---|
| 11.021.301 | SK 30 |
| 11.021.302 | SK 40 |
| 11.021.303 | SK 45 |
| 11.021.304 | SK 50 |

**Mitnehmer für Kegelbuchse**
Drive keys for taper socket
Couliseau d'entrainement pour douille à cône

| **Bestell-Nr.**<br>Code No.<br>No. de cde. | **Kegel**<br>Taper<br>Cône |
|---|---|
| 04.016.001 | SK 30 |
| 04.016.002 | SK 40 |
| 04.016.006 | SK 45 |
| 04.016.003 | SK 50 |

# Einer für Alle - Alle für Einen

## Art. Nr.: 11.021.030

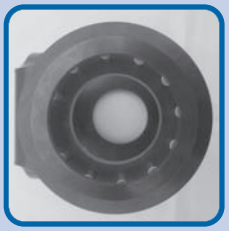

**MONTAGEBLOCK FÜR**

- **HSK- A+C+E+F 63**
- **DIN 69871 SK 40**
- **MAS-BT40**
- **ANSI Cat 40**
- **Capto C6**

Alle Maschinenkegel mit Bunddurchmesser ø63

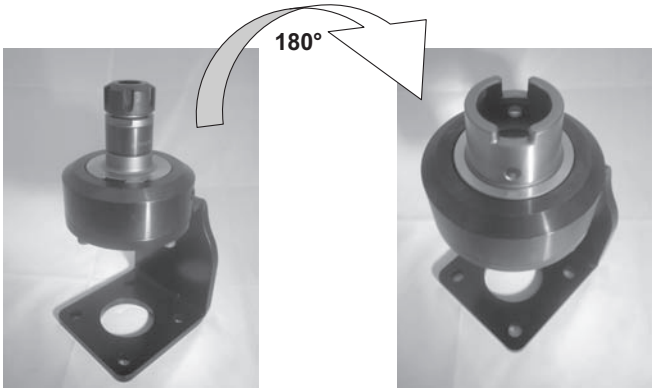


Montageblock mit Rollen für ø63,
auch über Kopf nutzbar - Werkzeug 180° gedreht
z.B. zur Montage des Anzugsbolzen bzw. des Kühlmittelrohres

# Montagevorrichtung Gewefa Flex

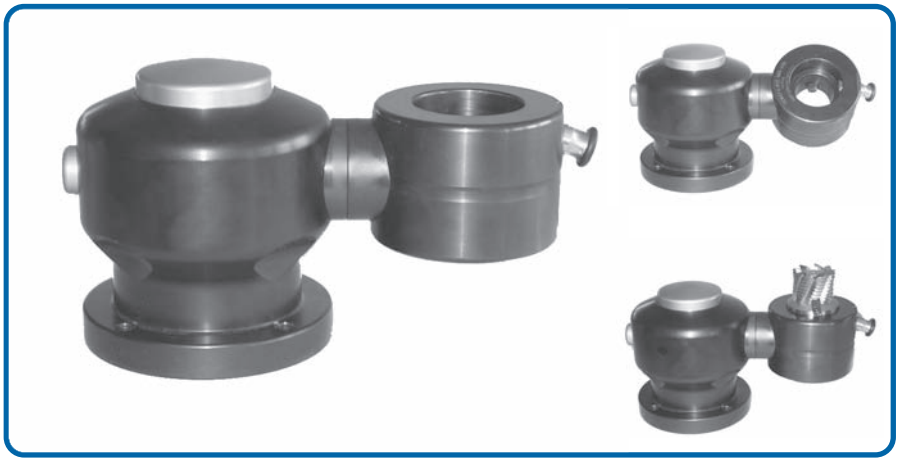

**VARIO** ist die Version mit Schnellwechselverschluss zum Auswechseln von verschiedenen Werkzeugadaptern.

**Drehadapter**

Für die ideale Messerkopfplattenwechselposition kann die Aufnahme zusätzlich zum Schwenken auch gedreht werden. (Teilung 12 x 30°)

Standardversionen:
ISO 40 HSK 63
ISO 50 HSK 100

- Modulare Werkzeugmontageblöcke für sämtliche, gängige Werkzeugtypen
- Höchster Komfort
- einzigartige Spannautomatik
- Ideale Ergonomie durch 45° Adapterteilung mit automatischer Einrastung
- Min. Kraftaufwand bei höherenDrehmomenten
- Bester Schutz für Bediener und Werkzeug
- ein Muss für jeden modernen Rüstplatz

**Werkzeugadapter:**

Das Werkzeug wird beim Einsetzen in den Adapter automatisch gesichert.
Der Spannfinger kann für den jeweiligen Werkzeugtyp und für die optimale Funktion justiert werden. (MAS-BT/ANSI/DIN). Nur ein Rückzug des Bolzens gibt das Werkzeug frei.

**Schwenkfunktion:**

Das Werkzeug kann druch Drücken des Rasterbolzens in die ideale Rüstposition geschwenkt werden. Das Werkzeug kann achtmal 45° geteilt werden, Sondertypen auf Wunsch.

Die Fixierung der Teilung erfolgt automatisch.
Die Befestigung des GEWEFA-Flex kann auf einer Werkbank oder einem Werkzeugschrank von oben wie auch von unten erfolgen.

**Adaptertypen:**

Folgende Adaptertypen werden als Standard angeboten:

**GEWEFA-FLEX VARIO**

| Bestell-Nr.<br>Code No.<br>No. de cde. | Beschreibung | Kegel |
|---|---|---|
| 31 000 | Basiskörper | |
| 31 030 | Adapter | SK 30 |
| 31 040 | Adapter | SK 40 |
| 31 045 | Adapter | SK 45 |
| 31 050 | Adapter | SK 50 |
| 31 116 | Adapter | VDI 16 |
| 31 120 | Adapter | VDI 20 |
| 31 125 | Adapter | VDI 25 |
| 31 130 | Adapter | VDI 30 |
| 31 140 | Adapter | VDI 40 |
| 31 150 | Adapter | VDI 50 |
| 31 150 | Adapter | VDI 60 |

| Bestell-Nr.<br>Code No.<br>No. de cde. | Beschreibung | Kegel |
|---|---|---|
| 31 232 | Adapter | HSK 32 Form A |
| 31 240 | Adapter | HSK 40 Form A |
| 31 250 | Adapter | HSK 50 Form A |
| 31 263 | Adapter | HSK 63 Form A |
| 31 280 | Adapter | HSK 80 Form A |
| 31 210 | Adapter | HSK 100 Form A |
| 31 632 | Adapter | HSK 32 Form E |
| 31 640 | Adapter | HSK 40 Form E |
| 31 650 | Adapter | HSK 50 Form E |
| 31 663 | Adapter | HSK 63 Form E |

# Anzugsbolzen
## für Werkzeugschäfte DIN 69 871 Teil 1 und Teil 2 DIN 69 872/ISO 7388

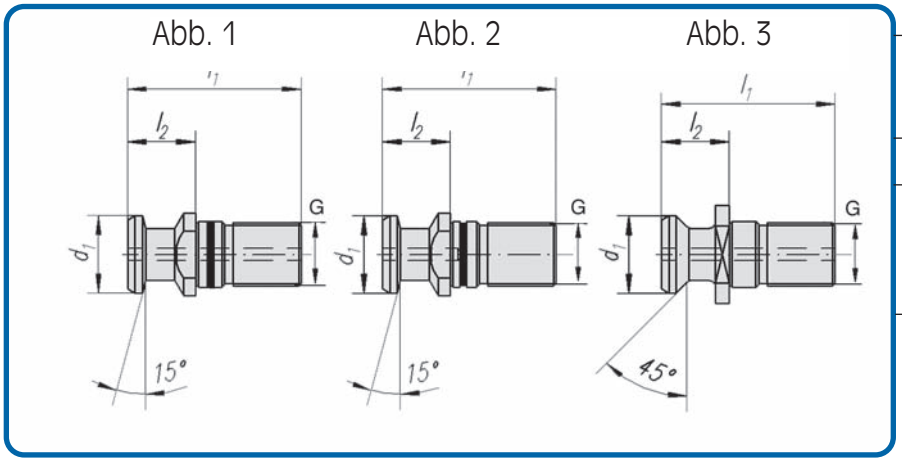


**Draw-in rods for tool shanks DIN 69 871 Part 1 and Part 2 DIN 69 872/ISO 7388**

**Boulons de serrage pour queues d'outils suivant DIN 69 871 section 1 et section 2 suivant DIN 69 872/ISO 7388.**

**DEUTSCH**

**Verwendung:** Zum Einziehen der Werkzeuge in Zangenspannung.

**Ausführung:** Gehärtet 58 ± 2 HRC (670 ± 40 HV). 1000 N/mm2

**Hinweis:** Die Ausführung der Anzugbolzen ist vom Anzugmechanismus der Maschine abhängig.

**Lieferumfang:** Mit 0-Ring

**ENGLISH**

**Application:** For drawing cutting tools into collet chucks.

**Execution:** Hardened 58 ± 2 HRC (670 ± 40 HV). 1000 N/mm2

**Remark:** The finish of the draw-in rods depends on the draw-in mechanism of the machine-tool concerned.

with 0-ring

**FRANCAIS**

**Application:** Pour insérer les outils dans le bloc de serrage de la pince.

**Exécution:** Trempé 58 ± 2 HRC (670 ± 40 HV). 1000 N/mm2

**Observation:** Le modèle des boulons de serrage dépend du mécanisme de serrage de la machine.

avec 0-ring

| **Bestell-Nr.** Code No. No. de cde. | **SK** | **G** | **$l_1$** | **$l_2$** | **$d_1$** | **Abb.** Fig. Fig. |
|---|---|---|---|---|---|---|
| 64.06.031.001 | 30 | M 12 | 44 | 25 | 13 | 2 |
| 64.06.031.002 | 30 | M 12 | 44 | 25 | 13 | 1 |
| | | | | | | |
| 28.06.031.001 | 40 | M 16 | 54 | 26 | 19 | 1 |
| 28.06.031.011 | | M 16 | 54 | 26 | 19 | 2 |
| 28.06.031.101 | | M 16 | 44,5 | 16,4 | 18,95 | 3 |
| 29.06.031.102 | 45 | M 20 | 65 | 30 | 23 | 1 |
| 29.06.031.112 | | M 20 | 65 | 30 | 23 | 2 |
| 30.06.031.003 | 50 | M 24 | 74 | 34 | 28 | 1 |
| 30.06.031.033 | | M 24 | 74 | 34 | 28 | 2 |
| 30.06.031.103 | | M 24 | 65,4 | 25,5 | 29 | 3 |
| 31.06.031.004 | 60 | M 30 | 90 | 40 | 40 | 1 |
| 31.06.031.005 | | M 30 | 90 | 40 | 40 | 2 |

# Anzugsbolzen DIN 2080 mit Ringnutspannung
## für DIN 69 871 - Aufnahme

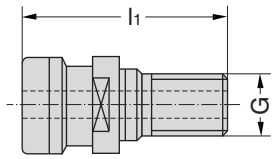


Abb. 6

| **Bestell-Nr.** Code No. No. de cde. | **Abb.** Fig. Fig. | **$l_1$** | **G** |
|---|---|---|---|
| 28.06.031.201 | 6 | 53 | M 16 |
| 30.06.031.201 | 6 | 65 | M 24 |
| | | | |
| 28.06.031.203 | 6 | 53 | M 16 SK 40 innen + Aussengew. |
| 30.06.031.202 | 6 | 65 | M 24 SK 50 innen + Aussengew. |

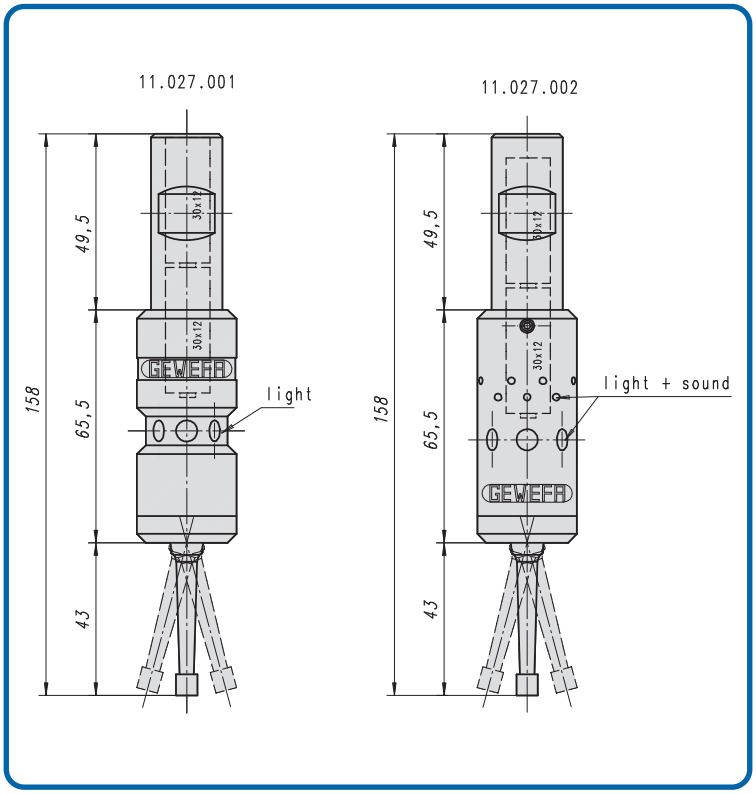


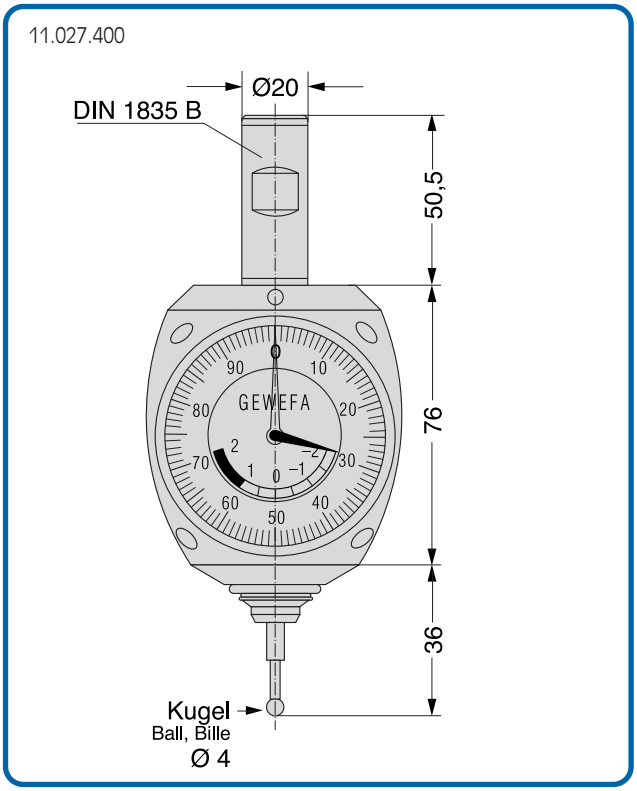


## 3 D-Kantentaster elektronisch

**Verwendung:** Zum Messen in 3 Richtungen.

**Funktionsbeschreibung:** Sobald der Meßfühler das Werkstück berührt, leuchtet die rote LED-Anzeige auf. Für das Meßergebnis muß der Radius des Meßfühlers (= 3 mm) beachtet werden.

### 3 D-Edge sensor electronical

**Application:** For measurement in three directions.

**How the unit works:** As soon as the sensor probe touches the workpiece a red LED lights on the body of the unit. Due allowance must be made for the diameter of the probe (= 3 mm) when considering measurements.

### 3 D-Palpeur d'arêtes électronique

**Application:** Pour mesurer dans 3 directions.

**Description fonctionelle:**
Dès que le capteur de mesure entre en contact avec la pièce, la LED rouge s'allume. Pour le résultat de mesure, il doit être tenu compte du rayon du capteur de mesure, soit 3 mm.

**Bestell-Nr. /** Code No. / No. de cde. 11.027.001

**Bestell-Nr. /** Code No. / No. de cde. 11.027.002

**Anwendungsbeispiele,** Example of use, Examples d'application

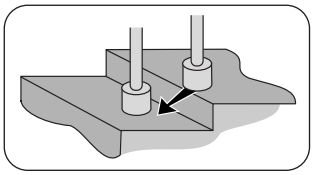

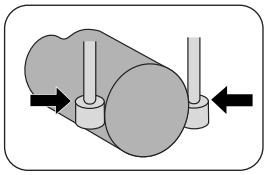

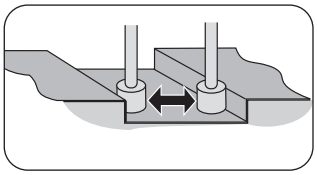

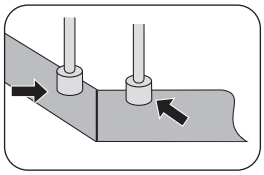

## 3 D-Kantentaster mechanisch

**Verwendung:** Zum Werkstück-Nullpunkt suchen und setzten in 3 Achsen x, y, und z.

**Funktionsbeschreibung:** Mit dem Kantentaster, die als Nullpunkt vorgesehene Werkstückkante in x- oder y-Richtung anfahren, bis beide Zeiger der Meßuhr auf Null stehen, dann ist die Antastkante gleich der Spindelachse. In z-Richtung direkte Wegmessung.

### 3 D-Edge Sensor mechanical

**Application:** Search for the neutral point and raise in 3-axis, x, y and z.

**How the unit works:** Raise the tool edge assigned as neutral point in x- or y-way with the edge sensor until both pointers of the dial gage are at zero. At that moment the key-edge is equal to the spindle-axis. In z-way direct way-measurement.

### 3 D-Palpeur d'arêtes mécanique

**Application:** recherche du point zèro pièce et mise en place dans 3 axes, x, y et z.

**Description fonctionelle:** Avec le palpeur d'arêtes, approcher dans le sens x ou y l'aréte de la pièce prévue pour être le point zéro, jusqu'à ce que les deux aiguilles du comparateur solant à zéro; l'arête de palpage est alor égal à l'axe de la broche. Dans le sens z, mesure directe de la course.

**Bestell-Nr. /** Code No. / No. de cde. 11.027.400

**Anwendungsbeispiele,** Example of use, Examples d'application

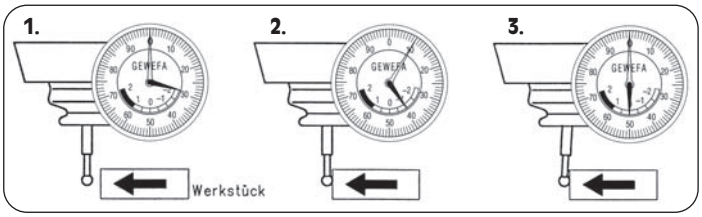


**1.** – Anfahren in Richtung Werkstückkante
– Search for the neutral point
– Approcher la pièce prévue

**2.** – Nach Berührung der Kante bewegen sich die Zeiger
– As soon as you touch the neutral point the pointers will deflect.
– Dès que le palpeur d'arêtes entre en contact les deux aigulles oscille

**3.** – Wenn kleiner und großer Zeiger auf „Null" stehen, ist Spindelachse gleich Antastkante. Steuerung wird genullt.
– The key-edge is equal to the spindle axis if both pointers are at zero.
– Jusqu'à ce que les deux aigulles du com parateur solant à zero l'arête de palpage est alor égal a l'axe de la broche.

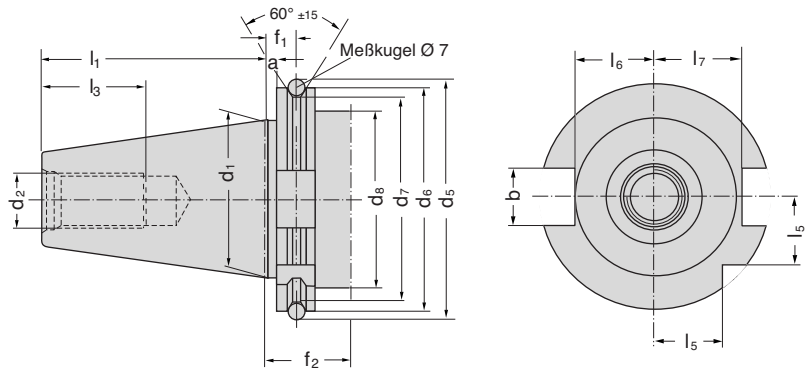


## Technical Data

## Spécification technique

**DEUTSCH**

Werkzeugschäfte DIN 69 871 Teil 1 Form A.
Konstruktionsmerkmale und Anschlußmaße

**ENGLISH**

Tool shanks DIN 69 871 Part 1 Form A.
Design features and mounting dimensions

**FRANCAIS**

Queues d'outils suivant DIN 69 871 section 1 forme A caractéristiques de construction et cotes de raccordement

| SK / SA Nr. | 30 | 40 | 45 | 50 | 60 |
|---|---|---|---|---|---|
| $a^{\pm 0,1}$ | 3,2 | 3,2 | 3,2 | 3,2 | 3,2 |
| $b^{H\ 12}$ | 16,1 | 16,1 | 19,3 | 25,7 | 25,7 |
| $d_1$ | 31,75 | 44,45 | 57,15 | 69,85 | 107,95 |
| $d_2$ | M 12 | M 16 | M 20 | M 24 | M 30 |
| $d_{5\ \pm 0,05}$ | 59,3 | 72,3 | 91,35 | 107,25 | 164,74 |
| $d_{6\ -0,1}$ | 50 | 63,55 | 82,55 | 97,50 | 155 |
| $d_{7\ -0,5}$ | 44,3 | 56,25 | 75,25 | 91,25 | 147,70 |
| $d_{8}$ max. | 45 | 50 | 63 | 80 | 130 |

| SK / SA Nr. | 30 | 40 | 45 | 50 | 60 |
|---|---|---|---|---|---|
| $f_{1\ \pm 0,1}$ | 11,1 | 11,1 | 11,1 | 11,1 | 11,1 |
| $f_{2}$ min. | 35 | 35 | 35 | 35 | 38 |
| $l_{1\ -0,3}$ | 47,8 | 68,4 | 82,7 | 101,75 | 161,80 |
| $l_{3}$ min. | 24 | 32 | 40 | 47 | 59 |
| $l_{5\ -0,3}$ | 15 | 18,5 | 24,0 | 30,0 | 49 |
| $l_{6\ -0,4}$ | 16,4 | 22,8 | 29,1 | 35,5 | 54,2 |
| $l_{7\ -0,4}$ | 19 | 25 | 31,3 | 37,7 | 59,3 |

Form AD

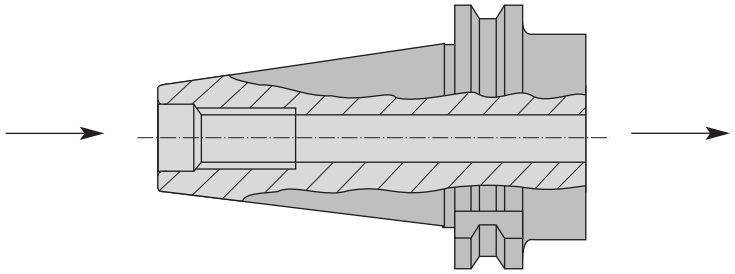

## Technical Data

## Spécification technique

**DEUTSCH**

Für innere Kühlschmierstoffzufuhr mit zentraler Durchgangsbohrung.

**ENGLISH**

For shanks with internal coolant feed through a throughgoing central channel.

**FRANCAIS**

Pour l'alimentation intérieure en lubrifiant d'errosage avec alésage central de bout en bout.

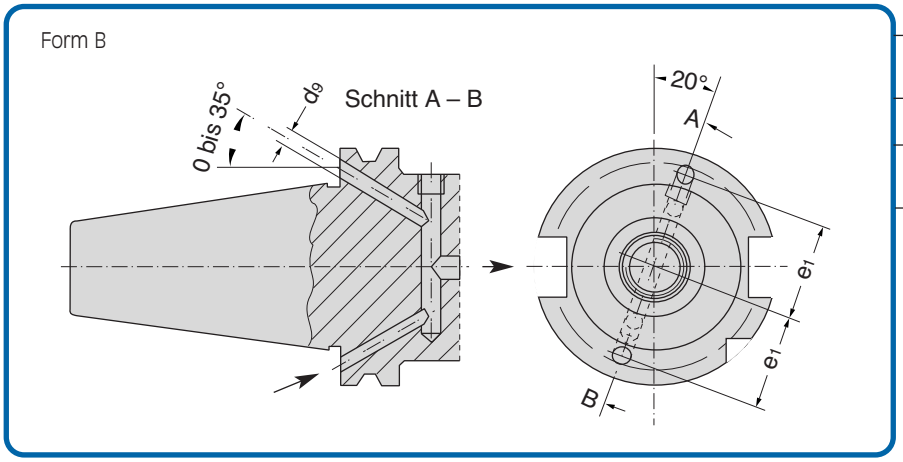


## Technical Data

## Spécification technique

**DEUTSCH**

Werkzeugschäfte DIN 69 871 Teil 1 Form B. Konstruktionsmerkmale und Anschlußmaße für innere Kühlschmierstoffzufuhr über den Bund

**ENGLISH**

Tool shanks DIN 69 871 Part 1 Form B. Design features and mounting dimensions for shanks with internal coolant feed through the collar

**FRANCAIS**

Queues d'outils suivant DIN 69 871 section 1 forme B caractéristiques de construction et cotes de raccordement pour l'alimentation en lubrifiant d'arrosage par la collerette.

| SK | $d_9$ | $e_1$ + - 0,1 |
|---|---|---|
| 30 | 4 | 21 |
| 40 | 4 | 27 |
| 45 | 5 | 35 |
| 50 | 6 | 42 |
| 60 | 8 | 66 |

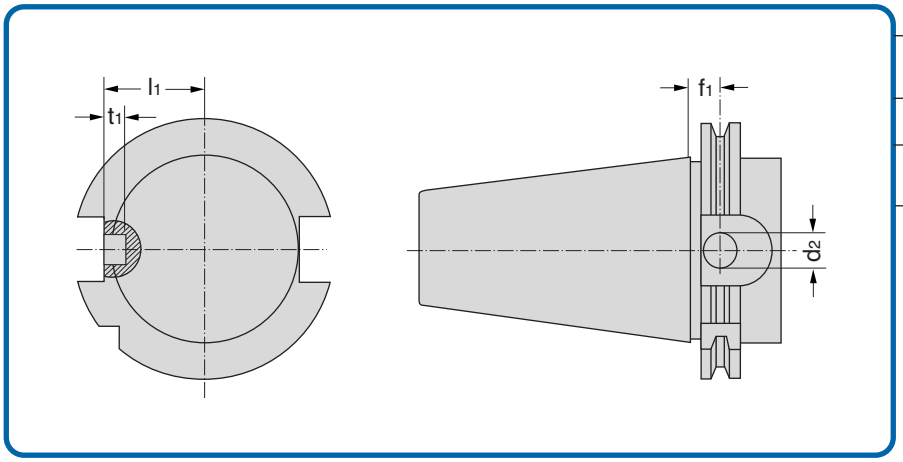


## Technical Data

## Spécification technique

**DEUTSCH**

Werkzeugschäfte
Konstruktionsmerkmale für Datenträger

**ENGLISH**

Tools shanks
Design features for data carriers

**FRANCAIS**

Queues d'outils Caractéristiques
de construction pour supports de données.

| SK | $d_2^{H11}$ | $f_1$ + -0,1 | $l_1$ - 0,4 | $t_1$ + 0,3 |
|---|---|---|---|---|
| 30 | 10 | 11,1 | 19 | 4,6 |
| 40 | 10 | 11,1 | 25 | 4,6 |
| 45 | 10 | 11,1 | 31,3 | 4,6 |
| 50 | 10 | 11,1 | 37,7 | 4,6 |

**Material:** **16 Mn Cr 5**
Material: 16 Mn Cr 5
Matériaux: 16 Mn Cr 5

**Härte:** **56 + 4 HRC**
Hardness:
Dureté:

**Kernfestigkeit:** **800 – 1100 N/mm²**
Core strenght:
Résistance à coeus:

## Wuchtungsgüten/Balancing/Préconisation

| | | |
|---|---|---|
| SK - 30 & 40 | G=6,3 | n= 12 000 U/min. |
| SK - 50 | G=6,3 | n= 8 000 U/min. |
| BT - 30 & 40 | G=6,3 | n= 12 000 U/min. |
| BT - 50 | G=6,3 | n= 8 000 U/min. |
| HSK-A32-63 | G=6,3 | n= 18 000 U/min. |
| HSK-C32-63 | G=6,3 | n= 18 000 U/min. |
| HSK-E32-63 | G=6,3 | n= 20 000 U/min. |
| HSK-F63 | G=6,3 | n= 15 000 U/min. |
| HSK-A80-100 | G=6,3 | n= 10 000 U/min. |
| HSK-C80-100 | G=6,3 | n= 10 000 U/min. |

Weitere Wuchtgüten auf Kundenwunsch erhältlich.

**Beispiel:** **SK 40**
**G= 6,3**
**n= 18.000 U/min**

## HM-Wuchtschrauben für Gewindewuchtbohrungen

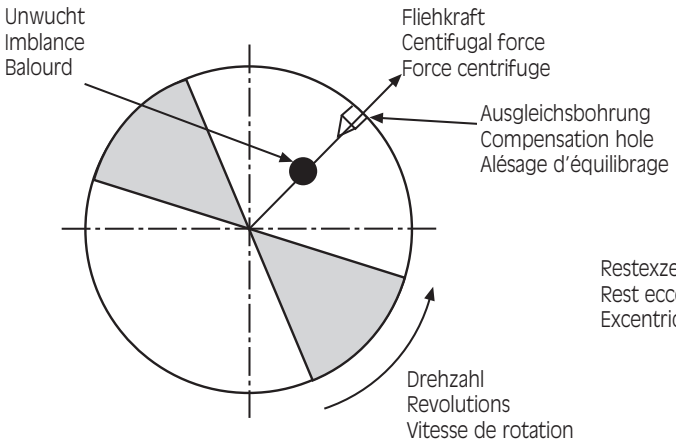


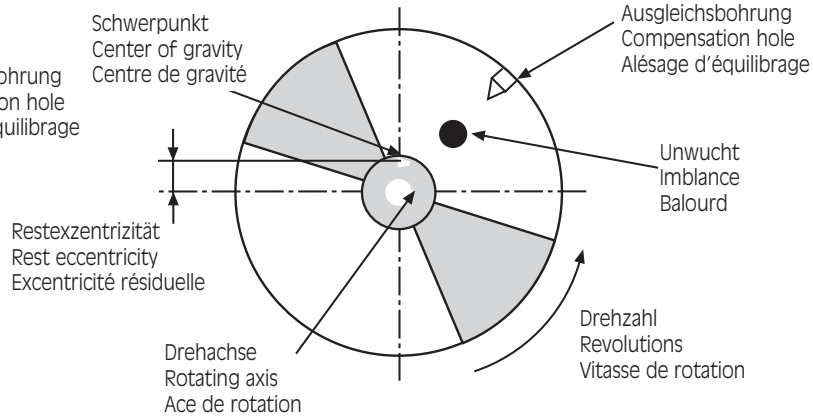


**HM-Wuchtschraube zur Systemwuchtung**

| Bestellnummer: | Abm. x Länge |
|---|---|
| 05.070.051 | M 6 x 6 |
| 05.070.052 | M 6 x 8 |
| 05.070.053 | M 6 x 10 |
| 05.070.054 | M 6 x 12 |

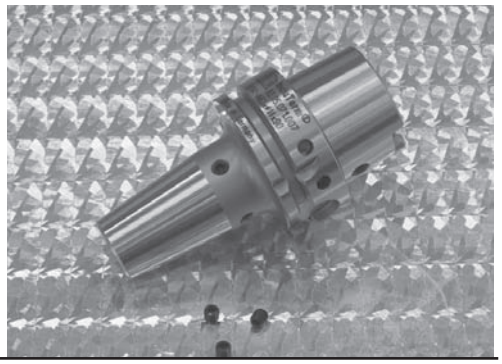

## Sonderwerkzeuge

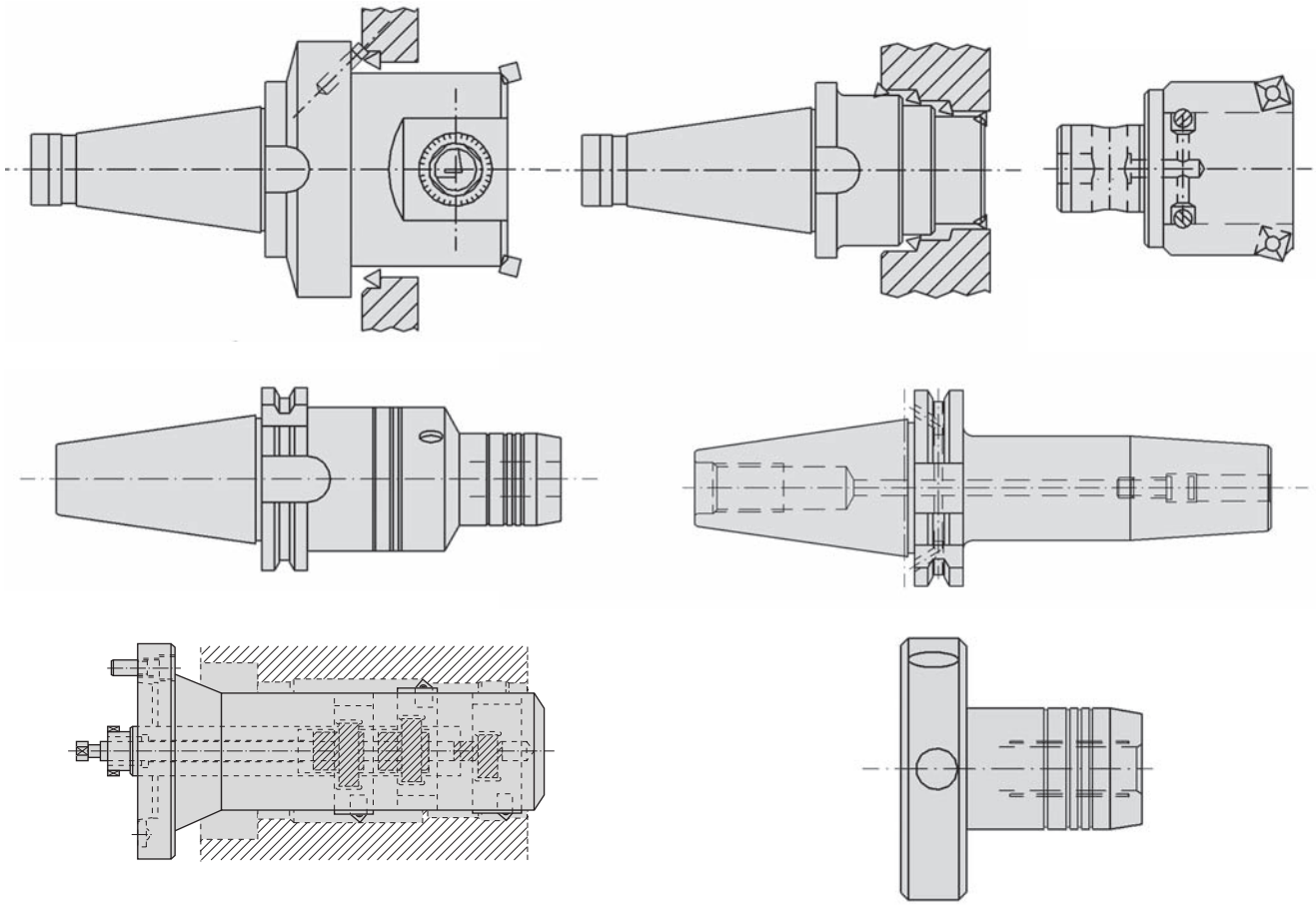

## Spindelwellen

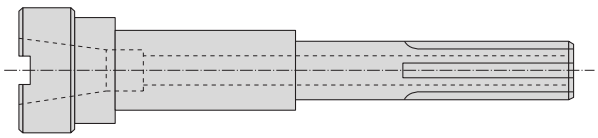

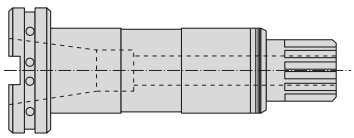

XXL-Fertigung

Von Ø300 bis Länge 3000 mm

# Spritzdüsen
## mit Kühlmittellenkung

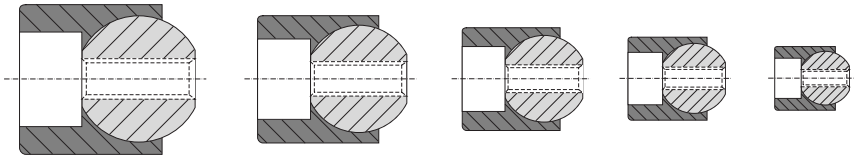

**Spray nozzles for coolant control**

**Gicleurs destinés au pilotage de l'agent réfrigérant**

**DEUTSCH**

**Ausführung:**
Vergütete Kugelspritzdüse eingespritzt in einem öl- und säurefesten Kunststoff.

**Vorteile:**
- Schneller und einfacher Einbau durch Einpressen in Aufnahmebohrung.
- Keine zusätzliche Gewindebohrung mit Schraube zur Klemmung der Spritzdüse erforderlich.
- Einbaumöglichkeit auf geringstem Raum.
- Verschließen der Spritzdüse mittels einer Verschlußschraube möglich.

**ENGLISH**

**Execution:**
Lumenized spherical spray nozzle injected in oil- and acid-fast plastic.

**Advantages:**
- Faster and easier assemblage by pressing in location hole.
- For clamping of spray nozzle no additional thread boring with screw is necessary.
- Mounting arragement on smallest space.
- Sealing of the spray nozzle by srew plug.

**FRANCAIS**

**Modèle:**
Gicleurs coniques traités, injectés dans un matériau synthétique résistant à l'huile et à l'acide.

**Avantages:**
- Montage simple et rapide par pression dans la forure de réception.
- Aucune forure de taraudage avec vis supplémentaire n'est nécessaire au serrage des gicleurs.
- Possibilité de montage sur un espace restreint.
- Verrouillage des gicleurs possible au moyen d'une vis de fermeture.

**Kühlmittelzuführung ca. 100 bar**

| **Spritzdüsen** Spray nozzle Gicleurs **Bestell-Nr.** Code No. No. de cde. | **d** | **$d_1$** | **l** | **M** | **a** | **Verschlußschraube** Screw plug Vis de fermeture **Bestell-Nr.** Code No. No. de cde. | **M** | **Kugel ø** |
|---|---|---|---|---|---|---|---|---|
| 05.032.910 | 6 | 3 | 5 | 2,5 | 30 | 05.032.700 | – | ø 5 |
| 05.032.900 | 6 | 3 | 5 | ø 2,5 | 30 | – | – | ø 5 |
| 05.032.901 | 8 | 5 | 6,5 | 3,5 | 30 | 05.032.701 | 3,5 | ø 7 |
| 05.032.902 | 10 | 5 | 8 | 4 | 30 | 05.032.702 | 4 | ø 8 |
| 05.032.903 | 12 | 7 | 9 | 5 | 40 | 05.032.703 | 5 | ø10 |
| 05.032.904 | 14 | 9 | 11 | 6 | 40 | 05.032.704 | 6 | ø12 |
| 05.032.905 | 16 | 9 | 11 | 8 | 40 | 05.032.705 | 8 | ø14 |

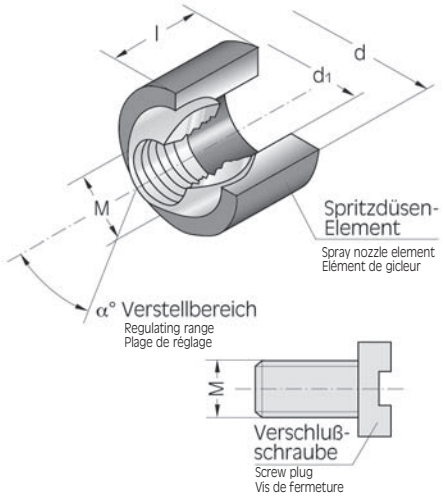


# Anwendungsbeispiele für Spritzdüsen

**Examples for the use of spray nozzles — Example pour usage**

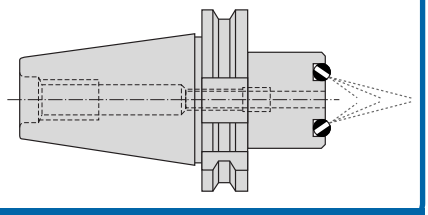

**Spannfutter**
Collet chuck
Plateau de serrage

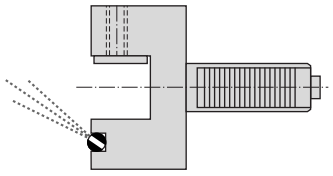

**VDI-Halter**
VDI-holder
VDI-porte outil

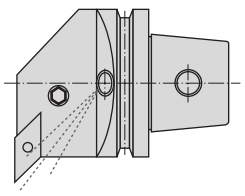

**Ausdreh-Einsatz**
Boring-insert
Insertion

# Notizen

# Notizen

## DEUTSCH

1. Mit diesem Katalog Nr. 020312 wird die seitherige Ausgabe ungültig.
2. Am Inhalt und der Gestaltung dieses Kataloges behalten wir uns alle Rechte vor. Nachahmungen jeglicher Art sind nicht gestattet.
3. Es haben ausschließlich unsere Verkaufs- und Lieferbedingungen Gültigkeit.
4. Technische Änderungen behalten wir uns vor.
5. Bildliche Darstellungen sind unverbindlich.

## ENGLISH

1. This catalogue Nr. 020312 supercedes our former edition.
2. We reserve all rights with reference to the content and the layout of this catalogue. Copying is not allowed.
3. Only our terms and conditions are valid.
4. We reserve the right to make technical alterations.
5. Pictorial illustrations are not binding.

## FRANCAIS

1. Ce catalouge no. 020312 annule les précédentes publications.
2. Nous nous tout droit d'édition. Toute reproduction de quelque sorte que ce soit est interdite.
3. Seules nos conditions de vente et de livraison sont volables.
4. Nous nous conservons tout droit de modifications techniques.
5. Toutes les illustrations sont données à titre d'exemple et ne nous engagent en aucune manière.

**Katalognotiz**

Dieser Katalog, seine grafische Gestaltung und das verwendete Artikelnummernsystem sind urheberrechtlich geschützt. Der Katalog wird unseren Kunden kostenlos zur Verfügung gestellt, er ist jedoch unser jederzeit rückforderbares Eigentum.

Nachdruck und jede Art von Vervielfältigung – auch auszugsweise – ist nur zulässig mit schriftlicher Genehmigung der Firma GEWEFA GmbH & Co.KG, Präz.-Werkzeugfabrik, Josef-Mayer-Str. 50, 72393 Burladingen.

# GEWEFA
# Fertigungs - Programm

GEWEFA® - SPANNWERKZEUGE -

## DIN 69871

DIN 69893 HSK

DIN 69871 SK

DIN 2080 SK

MAS-BT

Hydrodehn-Spannfutter
Dehndorne

Schrumpffutter

Kurzbohrfutter

Gewindeschneid-Schnellwechselfutter
Synchrofutter

Werkzeugsysteme

Spindeln/Sonderwerkzeuge

GEWEFA® DEUTSCHLAND

Josef C. Pfister GmbH & Co.KG
Präzisions-Werkzeugfabrik
Postfach 236, D-72387 Burladingen
Josef - Mayer Str. 50, D-72393 Burladingen
Tel. 0 74 75/8 93-0 • Fax 0 74 75/8 93-90
E-mail: info@gewefa.de
Internet: www.gewefa.de

GEWEFA® UK LTD. ENGLAND

Edinburgh Way,
Leafield Industrial Estate,
Corsham, Wiltshire SN 13 9XZ, England
Tel. 0 12 25 81 16 66
Fax 0 12 25 81 13 88
E-mail: sales@gewefa.co.uk
Website: www.gewefa.co.uk