GEWEFA®
- SPANNWERKZEUGE -

Geweflex 2000

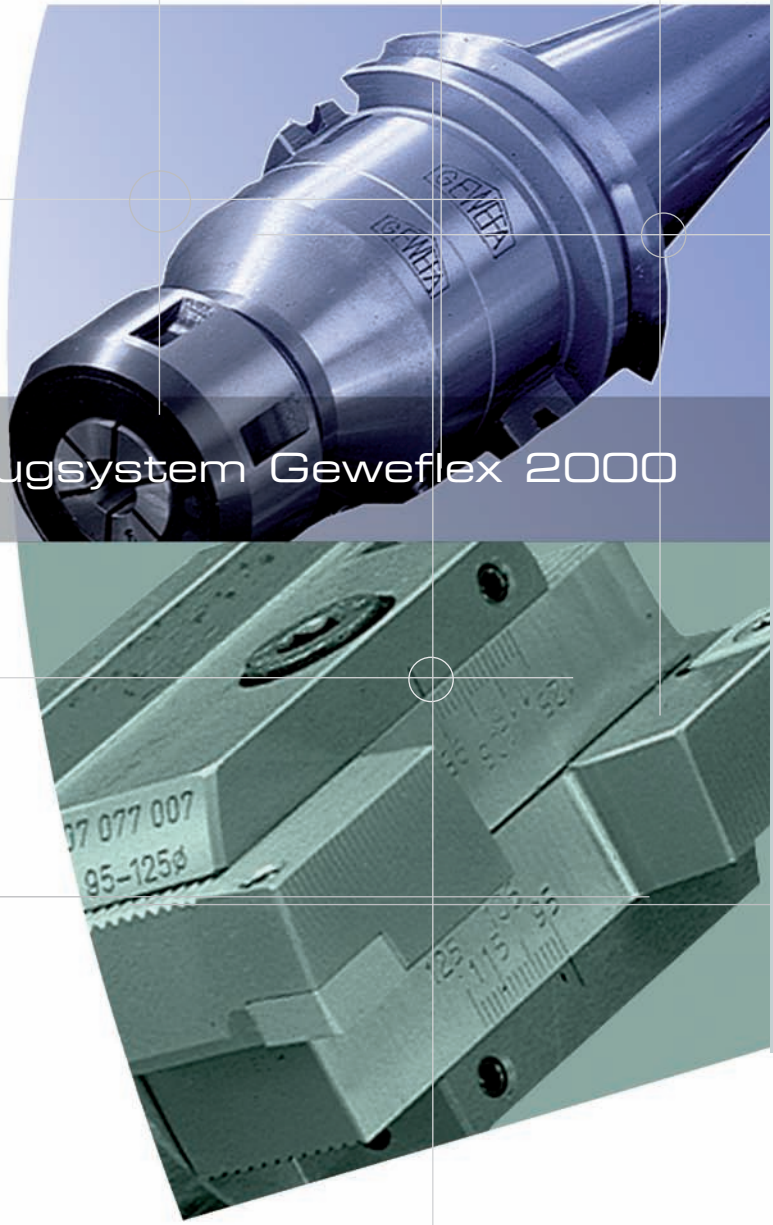

Modulares Werkzeugsystem Geweflex 2000

Inhaltsverzeichnis
Index/Table des matièrs

GEWEFA - SPANNWERKZEUGE -

DEUTSCH / ENGLISH / FRANCAIS

Geweflex2000	Seite / Page	
Aufnahmeschäfte HSK, SK, BT GEWEFLEX holder Queues de fixation	5 - 10	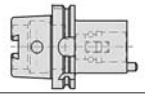
Kurze Einsatzhülsen, Zwischenhülsen Morse taper adapter, reducing adapters Douilles de reduction courtes, douilles de reduction	11 - 12	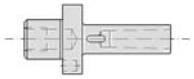
Aufsteckfräserdorne Combi-shell mill arbor Mandrins porte fraise	13 - 14	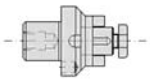
Spannfutter, Spannzangen Collect chucks and collets Mandrins a pinces	15 - 22	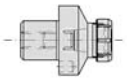
Reduziereinsätze Reducing socket Réducteurs	23	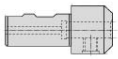
Bohrfutter Drill chucks and indexable insert drills forets, mandrins	24	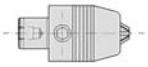
Gewindeschneidfutter, Einsätze Tap holders and tap adapters Mandrins de taraudage, porte tarauds	25 - 27	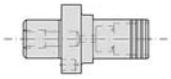
Bohrstangen, Ausdrehmeißel, Rohlinge, Rückwärtsbohrstangen Boring bars and boring bar blanks, back boring bars Barres d'alésage, burins d'alésage, ebauches de barres d'alésage, barre d'alésage en tirant	28 - 32	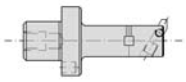
Verlängerungen, Reduzierungen, Vergrößerungen Enlagers and reducers, enlagers Rallonges, Réductions, pieces d'augmentation	33 - 35	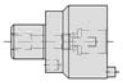
Doppelschneider Double and single cutter Têtes d'alésage double	36 - 37	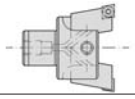
Feinstausdrehköpfe boring heads têtes d'alésage de finition	38 - 39	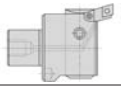
Zwischenhülsen Automotive adaperts Douilles de réduction	40	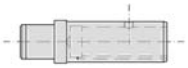
Montagevorrichtung, Steckscheibe Mounting equipment, Assembly device Dispositifs de montage	41 - 43	
Kantentaster Edge sensor Palpeur d'arêtes	44	
Sonderwerkzeuge Special tools l'outils de speciale	45	
Drehmomente für Spannzangen Moments of torsion for collects Moments de torsion à pinces de serrage	46	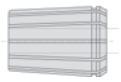

Werkzeugsystem “GEWEFLEX 2000”

Ein flexibles Werkzeugsystem, das sich durch einfache Handhabung, hoher Stabilität und Flexibilität der verschiedensten Werkzeugvariationen auszeichnet. Mit den Aufnahmeschäften, die den Maschinen angeordnet sind, können alle Werkzeugträger oder Werkzeugaufnahmen flexibel den jeweiligen Erfordernissen angepasst werden.

Durch das modulare Baukastensystem verschiedener Adapter, Verlängerungen oder Reduzierungen lassen sich komplette Werkzeuge zusammenfügen, die sonst nur durch Sonderanfertigung herstellbar sind. Die mit den Aufnahmeschäften garantierte, zentrische und kraftschlüssige Befestigung ermöglicht dabei, durch äußerst enge Toleranzen der Führungszapfen sowie hoher Plan- und Rundlaufgenauigkeit der einzelnen Module, exakte Positionierung der Schneide.

Für die Anwender von GEWEFA-Erzeugnissen als auch in Fachkreisen ist für höchste Qualitäterfordernisse sowie Zuverlässigkeit auch Robustheit und Anwenderfreundlichkeit ein untrennbarer Begriff im Namen “GEWEFA”.

Tool System “GEWEFLEX 2000”

A simple to handle flexible tool system highly stable and adaptable to a large variety of tooling types. With sleeves corresponding to most machines all the tool holders or chucks can be adapted to all needs.

The modular system of adapters, extensions and reductions allows for the use of standard tools where otherwise special tools would need to be made.

The highly concentric and well balanced fitting of the adapters etc due to the close tolerances of the mating parts guarantees the accuracy at the cutting edge.

All users and agents know that the name GEWEFA stands for qualtiy, reliability, strength and easy to use tools and systems.

Système d’outils “GEWEFLEX 2000”

Un système d’outils flexible, qui se distingue par son maniement facile, sa grande stabilité, et la flexibilité pour les variantes d’outils les plus diverses.

Avec les système de monatage, propres aux différentes opérations d’usinage. Grâce au système modulaire, les diffèrents adaptateurs, rallonges ou réductions, s’assemblent pour ne donner qu’un seul outil qui n’aurait put être réalisé autrement qu’en exécution spéciale. Les précisions d’usinage sont garanties par l’attachement qui permet une fixstion centrale et sans efforts, grâce aux tolérances très étroites des quides, ainsi qu’une rande planéité et concentricitè de chaque module.

Les atouts de la Société GEWEFA sont la grande qualité, fiabilité et robustesse du produit, ainsi qu’un excellent service client.

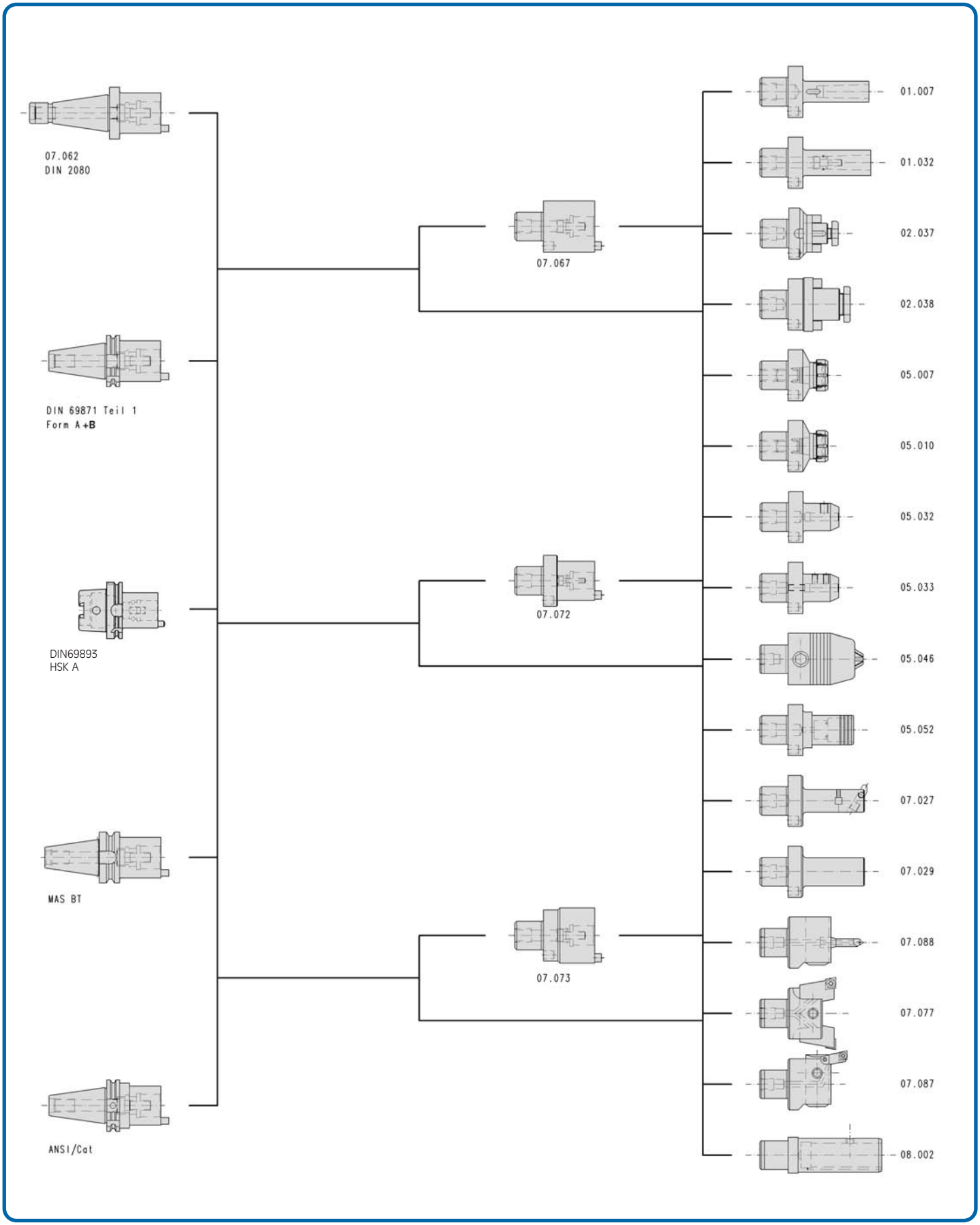
07.062
DIN 2080
DIN 69871 Teil 1
Form A+B
DIN69893
HSK A
MAS BT
ANSI/Cat
07.067
07.072
07.073
01.007
01.032
02.037
02.038
05.007
05.010
05.032
05.033
05.046
05.052
07.027
07.029
07.088
07.077
07.087
08.002

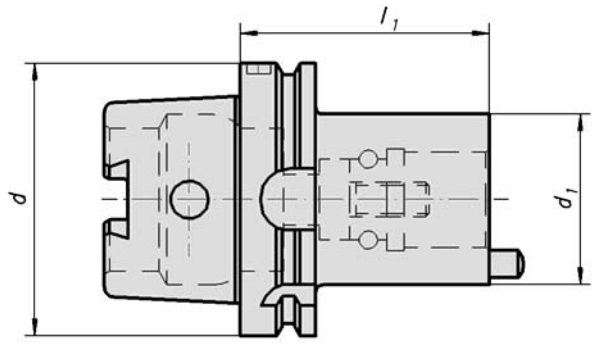

GEWEFLEX holder system

Geweflex queue de fixation

DEUTSCH

Ausführung: Zuverlässige Rundlaufabweichung vom HSK zur Aufnahme=0,003 mm

ENGLISH

Execution: Allowed radial run-out from HSK to adapter=0,003 mm.

FRANCAIS

Execution: Déclinaison de cylindricité de misc à la HSK au logement=0,003mm.

Bestell-Nr. Code No. No. de cde.	**HSK-d**	**d_1**	**l_1**	**Gewicht kg** Weight Poids	
92.07.062.001	HSK-A 50	25	60	0,5	
92.07.062.002		32	60	0,6	
92.07.062.003		40	80	0,7	
92.07.062.004		50	80	0,9	
93.07.062.004	HSK-A 63	25	60	0,9	
93.07.062.005		32	60	1,0	
93.07.062.006		40	80	1,1	
93.07.062.007		50	80	1,2	
93.07.062.008		63	100	1,4	
94.07.062.014	HSK-A 80	25	60	1,7	
94.07.062.015		32	60	1,7	
94.07.062.016		40	65	1,8	
94.07.062.017		50	80	2,0	
94.07.062.018		63	100	2,5	
94.07.062.019		80	100	2,7	
95.07.062.014	HSK-A100	25	60	2,8	
95.07.062.015		32	60	2,8	
95.07.062.016		40	65	2,8	
95.07.062.017		50	80	3,0	
95.07.062.018		63	100	3,2	
95.07.062.019		80	100	3,4	

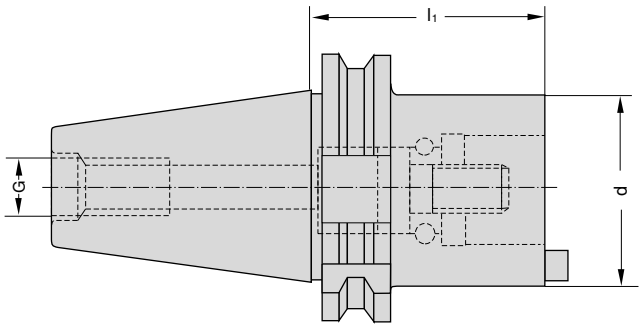

GEWEFLEX holder DIN 69871 part 1 from A

Queue de fixation système GEWEFLEX DIN 69871 groupe 1 forme A

DEUTSCH

Verwendung: Zur Aufnahme von Werkzeugen System GEWEFLEX.

ENGLISH

Application: Holding of tools according to the system GEWEFLEX.

FRANCAIS

Application: Pour a la fixation des sytèmes d' outils GEWEFLEX.

Bestell-Nr. Code No. No. de cde.	**Kegel** Taper Cône	**d_1**	**l_1**	**G**	**Gewicht kg** Weight Poids
64.07.062.001	SK/SA 30	25	40	M 12	0,4
64.07.062.002		32	40		0,4
64.07.062.003		40	40		0,4
28.07.062.001	SK/SA 40	25	40	M 16	0,9
28.07.062.002		32	40		1,0
28.07.062.003		40	40		1,0
28.07.062.004		50	40		1,0
28.07.062.005		50	60		1,2
28.07.062.006		63	40		1,0
28.07.062.007		63	60		1,2
29.07.062.106	SK/SA 45	25	40	M 20	1,5
29.07.062.107		32	40		1,6
29.07.062.108		40	40		1,6
29.07.062.109		50	40		1,6
29.07.062.110		50	60		2,0
29.07.062.111		63	40		1,7
29.07.062.112		63	60		2,1
30.07.062.006	SK/SA 50	25	40	M 24	2,6
30.07.062.007		32	40		2,6
30.07.062.008		40	40		2,7
30.07.062.009		50	40		2,7
30.07.062.020		50	60		3,1
30.07.062.010		63	60		3,2
30.07.062.021		63	80		3,6
30.07.062.011		80	60		3,6
30.07.062.022		80	80		4,3

Ersatzteile / Spare parts / pièce de rechange

Spannschraube Retaining crew Vis de serrage

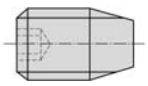

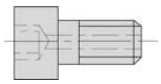

Kugelring Ball race Baque à bille

Bestell-Nr. Code No. No. de cde.	**Bestell-Nr.** Code No. No. de cde.	**Bestell-Nr.** Code No. No. de cde.	**d**
07.062.300	–	–	25
07.062.301	–	–	32
07.062.302	–	–	40
–	07.062.101	01.031.203	50
–	07.062.102	01.031.204	63
–	07.062.103	01.031.205	80

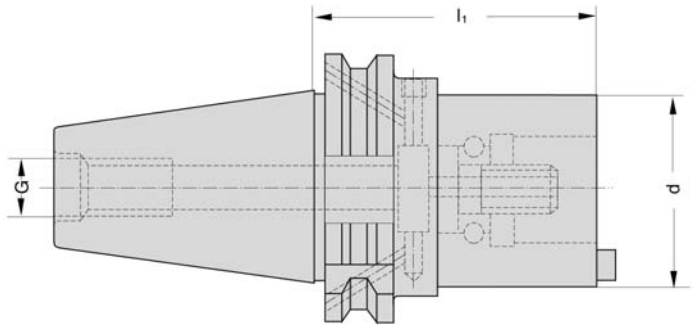

GEWEFLEX holder
DIN 69871
part 1 from B

Queue de fixation
système GEWEFLEX
DIN 69871 groupe 1
forme B

DEUTSCH

Verwendung: Zur Aufnahme von Werkzeugen System GEWEFLEX.

ENGLISH

Application: Holding of tools according to the system GEWEFLEX.

FRANCAIS

Application: Pour a la fixation des sytèmes d' outils GEWEFLEX.

Bestell-Nr. Code No. No. de cde.	**Kegel** Taper Cône	**d_1**	**l_1**	**G**	**Gewicht kg** Weight Poids
64.07.062.201	SK/SA 30	25	60	M 12	0,6
64.07.062.202		32	60		0,6
64.07.062.203		40	60		0,6
28.07.062.201	SK/SA 40	25	60	M 16	1,1
28.07.062.202		32	60		1,2
28.07.062.203		40	60		1,2
28.07.062.206		50	60		1,2
28.07.062.207		63	60		1,2
29.07.062.206	SK/SA 45	25	60	M 20	1,8
29.07.062.207		32	60		1,9
29.07.062.208		40	60		1,9
29.07.062.209		50	60		1,9
29.07.062.210		63	60		2,0
30.07.062.206	SK/SA 50	25	60	M 24	3,3
30.07.062.207		32	60		3,3
30.07.062.208		40	60		3,3
30.07.062.220		50	60		3,3
30.07.062.221		63	80		3,8
30.07.062.222		80	80		4,2

Ersatzteile / Spare parts / pièce de rechange

Spannschraube Retaining crew Vis de serrage		**Kugelring** Ball race Baque à bille	
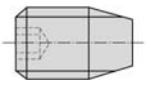	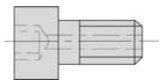		
Bestell-Nr. Code No. No. de cde.	**Bestell-Nr.** Code No. No. de cde.	**Bestell-Nr.** Code No. No. de cde.	**d**
07.062.300	–	–	25
07.062.301	–	–	32
07.062.302	–	–	40
–	07.062.101	01.031.203	50
–	07.062.102	01.031.204	63
–	07.062.103	01.031.205	80

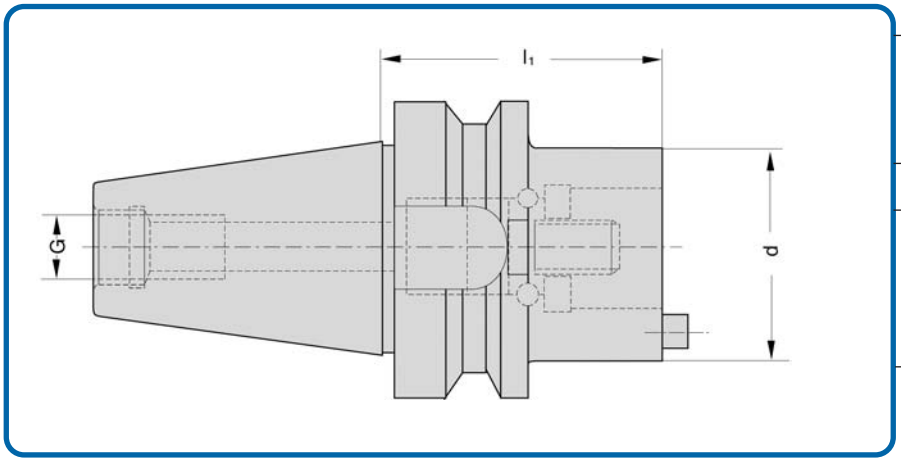

GEWEFLEX holder MAS BT

Queue de système GEWEFLEX MAS BT

DEUTSCH

Verwendung: Zur Aufnahme von Werkzeugen System GEWEFLEX.

ENGLISH

Application: Holding of tools according to the system GEWEFLEX.

FRANCAIS

Application: Pour a la fixation des sytèmes d' outils GEWEFLEX.

Bestell-Nr. Code No. No. de cde.	**Kegel** Taper Cône	**d_1**	**l_1**	**G**	**Gewicht kg** Weight Poids
39.07.062.001	SK/SA 40	25	60	M 16	1,1
39.07.062.002		32	60		1,2
39.07.062.003		40	60		1,2
39.07.062.004		50	60		1,2
39.07.062.005		63	60		1,2
41.07.062.106	SK/SA 45	25	60	M 20	1,8
41.07.062.107		32	60		2,0
41.07.062.108		40	60		2,0
41.07.062.109		50	60		2,0
41.07.062.110		63	60		2,0
41.07.062.111		80	60		2,0
38.07.062.006	SK/SA 50	25	60	M 24	3,7
38.07.062.007		32	60		3,8
38.07.062.008		40	60		3,8
38.07.062.009		50	60		3,8
38.07.062.010		63	60		3,8
38.07.062.011		80	60		3,8

Ersatzteile / Spare parts / pièce de rechange

Spannschraube
Retaining crew
Vis de serrage

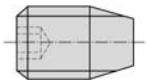

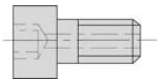

Kugelring
Ball race
Baque à bille

Bestell-Nr. Code No. No. de cde.	**Bestell-Nr.** Code No. No. de cde.	**Bestell-Nr.** Code No. No. de cde.	**d**
07.062.300	–	–	25
07.062.301	–	–	32
07.062.302	–	–	40
–	07.062.101	01.031.203	50
–	07.062.102	01.031.204	63
–	07.062.103	01.031.205	80

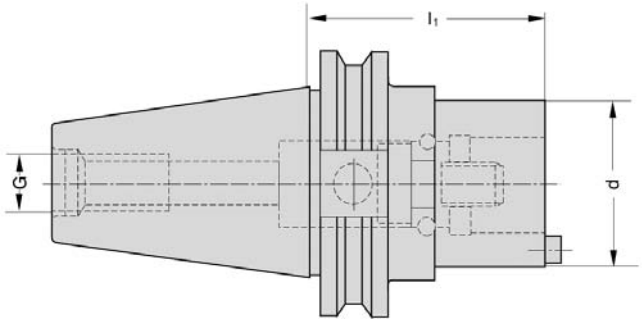

GEWEFLEX holder ANSI/CAT

Queue de fixation GEWEFLEX ANSI/CAT

DEUTSCH

Verwendung: Zur Aufnahme von Werkzeugen System GEWEFLEX.

ENGLISH

Application: Holding of tools according to the system GEWEFLEX.

FRANCAIS

Application: Pour a la fixation des sytèmes d' outils GEWEFLEX.

Bestell-Nr. Code No. No. de cde.	**Kegel** Taper Cône	**d_1**	**l_1**	**G**	**Gewicht kg** Weight Poids
24.07.062.001	SK/SA 40	25	60	M 16	1,1
24.07.062.002		32	60		1,2
24.07.062.003		40	60		1,2
24.07.062.004		50	60		1,2
24.07.062.005		63	60		1,2
36.07.062.106	SK/SA 45	25	60	M 20	1,8
36.07.062.107		32	60		2,0
36.07.062.108		40	60		2,0
36.07.062.109		50	60		2,0
36.07.062.110		63	60		2,0
17.07.062.006	SK/SA 50	25	40	M 24	3,2
17.07.062.007		32	40		3,3
17.07.062.008		40	40		3,3
17.07.062.009		50	60		3,3
17.07.062.010		63	60		3,3
17.07.062.011		80	60		3,4

Ersatzteile / Spare parts / pièce de rechange

Spannschraube
Retaining crew
Vis de serrage

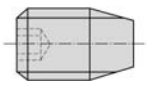

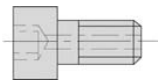

Kugelring
Ball race
Baque à bille

Bestell-Nr. Code No. No. de cde.	**Bestell-Nr.** Code No. No. de cde.	**Bestell-Nr.** Code No. No. de cde.	**d**
07.062.300	–	–	25
07.062.301	–	–	32
07.062.302	–	–	40
–	07.062.101	01.031.203	50
–	07.062.102	01.031.204	63
–	07.062.103	01.031.205	80

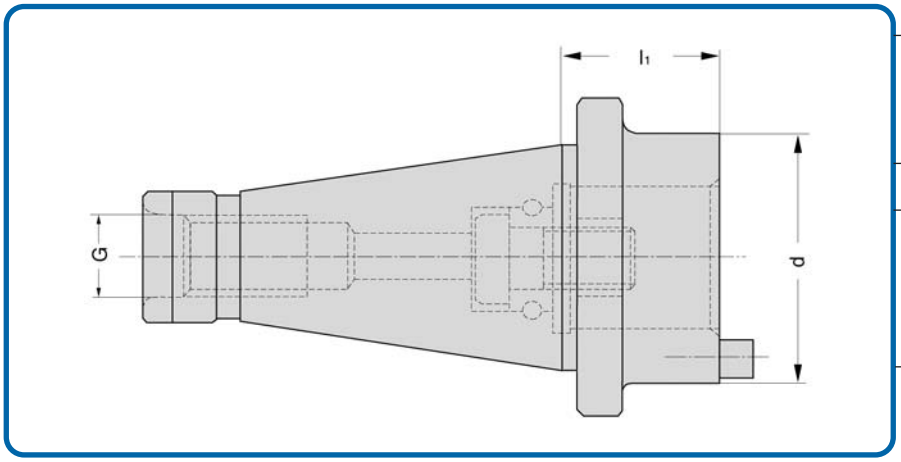

GEWEFLEX holder DIN 2080

Queue de fixation DIN 2080 Systeme GEWEFLEX

DEUTSCH

Verwendung: Zur Aufnahme von Werkzeugen System GEWEFLEX.

ENGLISH

Application: Holding of tools according to the system GEWEFLEX.

FRANCAIS

Application: Pour a la fixation des sytèmes d' outils GEWEFLEX.

Bestell-Nr. Code No. No. de cde.	**Kegel** Taper Cône	**d_1**	**l_1**	**G**	**Gewicht kg** Weight Poids
07.062.001	SK/SA 40	25	40	M 16	1,0
07.062.002		32	40		1,0
07.062.003		40	40		1,1
07.062.004		50	60		1,1
07.062.005		63	60		1,2
07.062.006	SK/SA 50	25	40	M 24	2,9
07.062.007		32	40		2,9
07.062.008		40	40		2,9
07.062.009		50	60		3,0
07.062.010		63	60		2,8
07.062.011		80	60		3,0

Ersatzteile / Spare parts / pièce de rechange

Spannschraube
Retaining crew
Vis de serrage

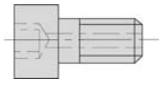

Kugelring
Ball race
Baque à bille

Bestell-Nr. Code No. No. de cde.	**Bestell-Nr.** Code No. No. de cde.	**Bestell-Nr.** Code No. No. de cde.	**d**
07.062.300	–	–	25
07.062.301	–	–	32
07.062.302	–	–	40
–	07.062.101	01.031.203	50
–	07.062.102	01.031.204	63
–	07.062.103	01.031.205	80

Kurze Einsatzhülse 01.007

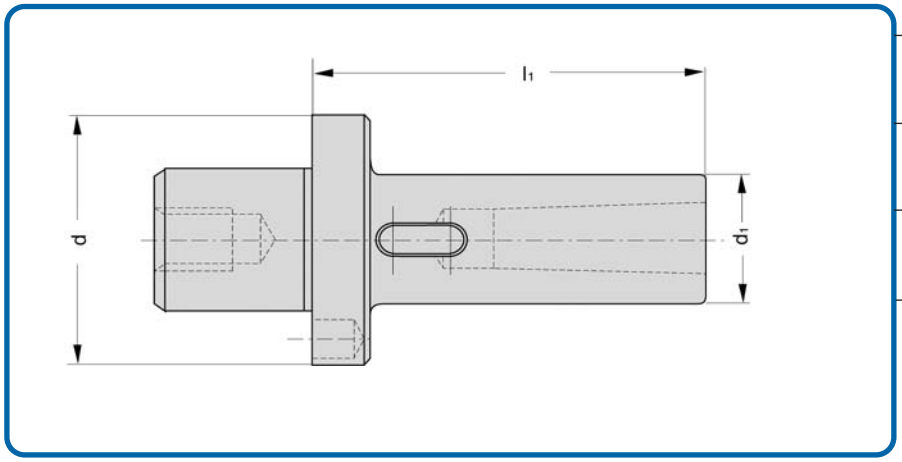

Morse taper adapter

Doulles de réduction courtes

DEUTSCH

Verwendung: Zur Aufnahme von Werkzeugen mit Morsekegel mit Austreiblappen.

ENGLISH

Application: Holding of tools with morse taper according DIN 228 B.

FRANCAIS

Application: Pour a la fixation d' outils à cône morse à tenon.

Bestell-Nr. Code No. No. de cde.	**d**	**Innenkegel** Inner cone Cône intérieur	**d_1**	**l_1**	**Gewicht kg** Weight Poids
01.007.001	50	MK / CM 1	25	90	0,5
01.007.002		MK / CM 2	32	100	0,7
01.007.003		MK / CM 3	40	125	1,1
01.007.004	63	MK / CM 1	25	90	0,8
01.007.005		MK / CM 2	32	100	1,0
01.007.006		MK / CM 3	40	125	1,4
01.007.007		MK / CM 4	48	150	1,8
01.007.008	80	MK / CM 2	32	110	1,5
01.007.009		MK / CM 3	40	130	1,8
01.007.010		MK / CM 4	48	155	2,3
01.007.011		MK / CM 5	63	185	3,4

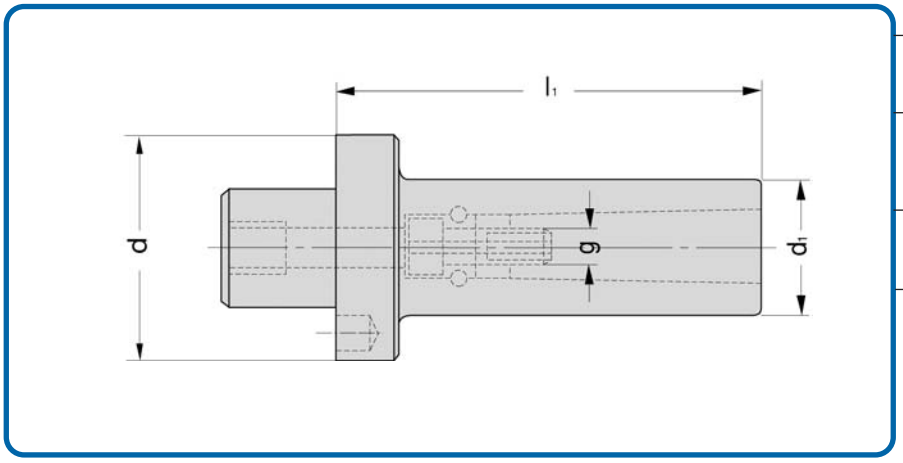

Reducing adapter

Douilles de réduction

DEUTSCH

Verwendung: Zur Aufnahme von Werkzeugen mit Morsekegel mit Anzugsgewinde.
Anmerkung: Die eingebaute Innensechskantschraube nach DIN 912 dient zum Befestigen und Lösen des aufgenommenen Werkzeuges.

ENGLISH

Application: Holding of tools with morse taper according DIN 228 A.
Remark: Hexagon socket screw to DIN 912 is used to clamp and unclamp the tools.

FRANCAIS

Application: Pour a la fixation d' outils à cône morse avec filetage de serrage.
Remarque: La vis de serrage à 6 pans creux sert à la fioxation et au démontage de l'outil.

Bestell-Nr. Code No. No. de cde.	**d**	**Innenkegel** Inner cone Cône intérieur	**d_1**	**l_1**	**G**	**Gewicht kg** Weight Poids
01.032.001	50	MK / CM 1	25	80	M 6	0,5
01.032.002		MK / CM 2	32	100	M 10	0,7
01.032.003	63	MK / CM 1	25	80	M 6	0,9
01.032.004		MK / CM 2	32	100	M 10	1,1
01.032.005		MK / CM 3	40	115	M 12	1,3
01.032.006	80	MK / CM 2	32	100	M 10	1,3
01.032.007		MK / CM 3	40	115	M 12	1,7
01.032.008		MK / CM 4	48	140	M 16	2,1

Ersatzteile / Spare parts / pièce de rechange

Spannschraube Retaining crew Vis de serrage		**Gewindering** Ring follower Baque à filetée		**Kugelring** Ball race Baque à bille	
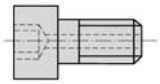					
Bestell-Nr. Code No. No. de cde.		**Bestell-Nr.** Code No. No. de cde.		**Bestell-Nr.** Code No. No. de cde.	
101.031.101	Mk1 x ø 50	01.032.201	Mk1 x ø 50	–	Mk1 x ø 50
101.031.102	Mk2 x ø 50	–	Mk2 x ø 50	01.032.202	Mk2 x ø 50
101.031.101	Mk1 x ø 63	01.032.202	Mk1 x ø 63	–	Mk1 x ø 63
101.031.102	Mk2 x ø 63	01.032.206	Mk2 x ø 63	–	Mk2 x ø 63
101.031.103	Mk3 x ø 63	–	Mk3 x ø 63	01.032.203	Mk3 x ø 63
101.031.102	Mk2 x ø 80	01.032.207	Mk2 x ø 80	–	Mk2 x ø 80
101.031.103	Mk3 x ø 80	–	Mk3 x ø 80	01.032.204	Mk3 x ø 80
101.031.104	Mk4 x ø 80	–	Mk4 x ø 80	01.032.204	Mk4 x ø 80

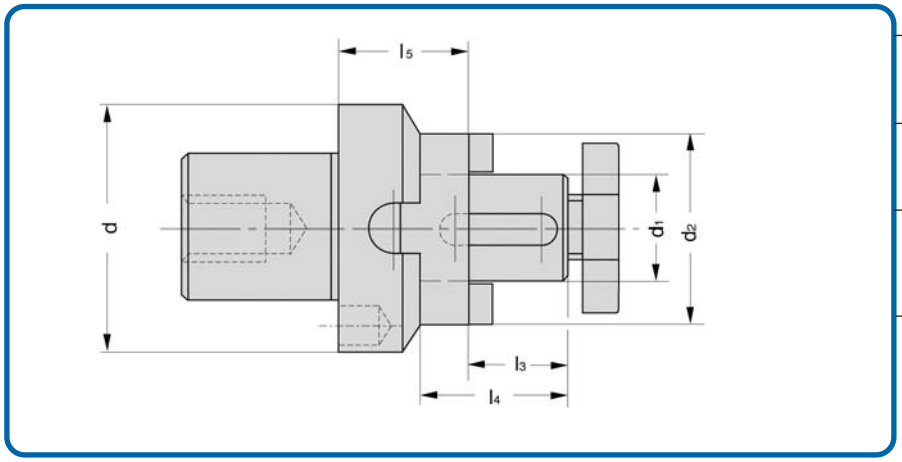

Combi-shell mill arbor

Mandrins porte-fraise double usage

DEUTSCH

Verwendung: Zur Aufnahme von Fräsern mit Längsnut oder Fräsern mit Quernut.

ENGLISH

Application: Holding of milling cutters with longitudinal slot or milling cutters with tenon drive.

FRANCAIS

Application: Pour a la fixation de fraises à rainure longitudinale et de fraises à rainure transversale.

Bestell-Nr. Code No. No. de cde.	**d**	**d_1**	**d_2**	**l_3**	**l_4**	**l_5**	**Gewicht kg** Weight Poids
02.037.001	50	16	32	17	27	30	0,5
02.037.002		22	40	19	31	32	0,6
02.037.003		27	48	21	33	32	0,7
02.037.004		32	58	24	38	34	0,9
02.037.005	63	16	32	17	27	30	0,7
02.037.006		22	40	19	31	32	0,9
02.037.007		27	48	21	33	32	1,0
02.037.008		32	58	24	38	34	1,2
02.037.009		40	70	27	41	34	1,6
02.037.010	80	22	40	19	31	40	1,5
02.037.011		27	48	21	33	42	1,6
02.037.012		32	58	24	38	42	1,8
02.037.013		40	70	27	41	44	2,2
02.037.014		50	90	30	46	44	3,0

Ersatzteile / Spare parts / pièce de rechange

Mitnehmerring Clutch drive ring Baque d'entrainement

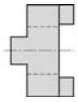

Bestell-Nr. Code No. No. de cde.	**d1**
02.046.002	16
02.046.003	22
02.046.004	27
02.046.005	32
02.046.006	40
02.046.007	50

Fräseranzugsschraube Cutter retaining screws Vis de blocage de la fraise

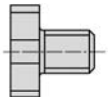

Bestell-Nr. Code No. No. de cde.	**d1**
02.047.002	16
02.047.003	22
02.047.004	27
02.047.005	32
02.047.006	40
02.047.007	50

Schlüssel Wrenches Clef de serrage

Bestell-Nr. Code No. No. de cde.	**d1**
02.048.002	16
02.048.003	22
02.048.004	27
02.048.005	32
02.048.006	40
02.048.007	50

Paßfeder Feather Clavette

Bestell-Nr. Code No. No. de cde.	**d1**
02.036.501	16
02.036.502	22
02.036.503	27
02.036.504	32
02.036.505	40
02.036.506	50

Paßfeder Feather Clavette

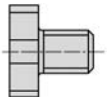

Bestell-Nr. Code No. No. de cde.	**d1**
02.049.002	16
02.049.003	22
02.049.004	27
02.049.005	32
02.049.006	40
02.049.007	50

Aufsteckfräserdorne 02.038

mit festen Mitnehmern und vergrößerte Anlagefläche

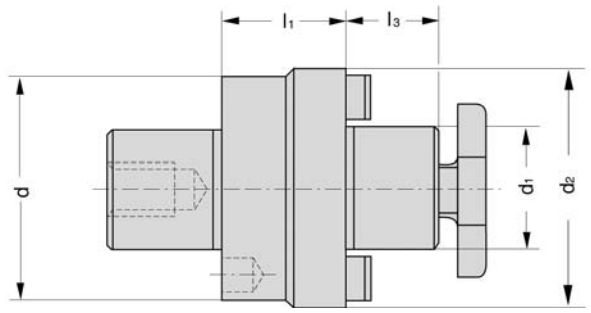

Shell mill adapters (solid type)

Mandrins portefraise avec tenon d'entrînement et grande surface d'appui

DEUTSCH

Verwendung: Zur Aufnahme von Fräsern mit Quernut.
Hinweis: Die mit Sternsymbol gekennzeichneten Abmessungen haben zusätzlich 4 Gewindebohrungen nach DIN 2079.

ENGLISH

Application: Holding of milling cutters with tenon drive.
Note: Items marked with asterisk have an additional 4 screw fittings

FRANCAIS

Application: Pour a la fixation des fraises à rainure transversale.
Nota: Les références avec un * possédent en plus quatre taraudages suivant DIN 2079.

Bestell-Nr. Code No. No. de cde.	**d**	**d_1**	**d_2**	**l_1**	**l_3**	**Gewicht kg** Weight Poids
02.038.001	50	22	50	20	19	0,5
02.038.002		27	50	20	21	0,5
02.038.003	63	22	50	30	19	0,9
02.038.004		27	60	30	21	1,1
02.038.005		32	78	30	24	1,4
02.038.006	80	22	60	30	21	1,3
02.038.007		27	78	30	24	1,6
02.038.008*		32	89	30	27	2,1

Ersatzteile / Spare parts / pièce de rechange

Mitnehmer Drive key Entraineur

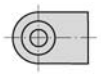

Bestell-Nr. Code No. No. de cde.	**d1**
04.016.201	22
04.016.202	27
04.016.203	32
04.016.204	40

Fräseranzugsschraube Cutter retaining screws Vis de blocage de la fraise

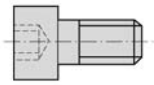

Bestell-Nr. Code No. No. de cde.	**d1**
04.016.301	22
04.016.302	27
04.016.303	32
04.016.304	40

Fräseranzugsschraube Cutter retaining screws Vis de blocage de la fraise

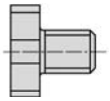

Bestell-Nr. Code No. No. de cde.	**d1**
02.047.003	22
02.047.004	27
02.047.005	32
02.047.006	40

Paßfeder Feather Clavette

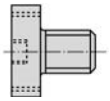

Bestell-Nr. Code No. No. de cde.	**d1**
02.049.003	27
02.049.004	32
02.049.005	40
02.049.006	50

Schlüssel Wrenches Clef de serrage

Bestell-Nr. Code No. No. de cde.	**d1**
02.048.003	22
02.048.004	27
02.048.005	32
02.048.006	40

Spannzangenfutter 05.007

für Spannzangen mit Kegel 1 . 10 DIN 6388

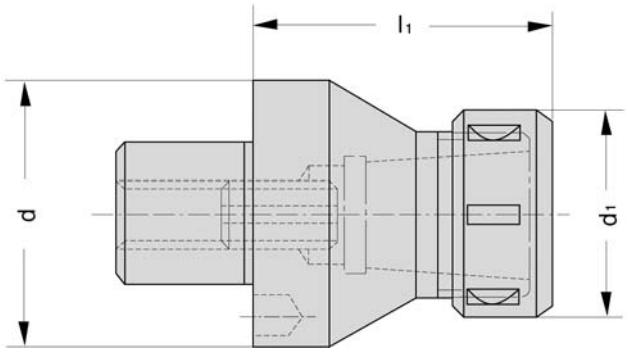

Collect chuck for collets with cone 1 : 10 DIN 6388

Mandrins a pince pour pinces de serrage avec cône 1 : 10 DIN 6388

DEUTSCH

Verwendung: Zur Aufnahme von Werkzeugen mit Zylinderschaft.

Lieferumfang: Mit Hakenschlüssel DIN 1810.

Hinweis: Spannzangen nach Art. Nr. 05.028.

ENGLISH

Application: For holding tools with straight shank.

Scope of delivery: With hook wrenches DIN 1810.

Note: Collet according to type 05.028.

FRANCAIS

Utilisation: Pour la fixation d' outils à queue cylindrique.

Livraison: Avec clé à ergot DIN 1810.

Nota: Pince suivant art. 05.021. Pince avec filetage de serrage suivant art. 05.028.

Bestell-Nr. Code No. No. de cde.	**d**	**Spannbereich** Clamping range Cap. de serrage	**d_1**	**l_1**	**Gewicht kg** Weight Poids
05.007.001	50	2-16	43	60	0,6
05.007.002		2-25	60	80	1,1
05.007.003	63	2-16	43	60	0,9
05.007.004		2-25	60	80	1,3
05.007.005		3-32	72	100	1,9
05.007.006	80	3-32	72	100	2,3
05.007.007		6-40	85	120	3,0

Ersatzteile / Spare parts / pièce de rechange

Spannmutter Tightening nuts Ecrou de serrage

Bestell-Nr. Code No. No. de cde.	**d1**
05.029.001	2-16
05.029.002	2-25
05.029.003	3-32
05.029.004	6-40

Hakenschlüssel Hook wrenches clef à ergots

Bestell-Nr. Code No. No. de cde.	**d1**
05.029.201	2-16
05.029.202	2-25
05.029.203	3-32
05.029.204	6-40

Schlüsseleinsatz key insert Insertion de clef

Bestell-Nr. Code No. No. de cde.	**d1**
05.029.251	2-16
05.029.252	2-25
05.029.253	3-32
05.029.254	6-40

Drehmomentschlüssel Dynamometric key Clef dynamométrique

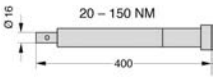

Bestell-Nr. Code No. No. de cde.	**d1**
05.029.701	

Verstellschraube Adjusting screws vis de réglage

Bestell-Nr. Code No. No. de cde.	**d1**
05.029.805	2-16
05.029.805	2-25
05.029.805	3-32
05.029.806	6-40

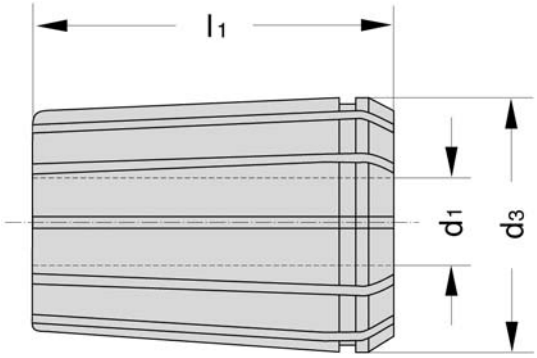

Collets double slotted DIN 6388 form B

Princes der serrage à entaillage double DIN 6388 forme B

DEUTSCH

Verwendung: Zum Spannen von Werkzeugen mit Zylinderschaft und Spiralbohrern auf Führungsphase.

ENGLISH

Application: For gripping tools with straight shank and drillson the flutes.

FRANCAIS

Utilisation: Pour serrage de forêt cylindrique sur les listels.

Bestell-Nr. Code No. No. de cde.	**Spannbereich** Chucking range Plage de serrage	d_1	d_3	l_1
05.028.005	2 - 16	4	25,5	40
05.028.006		4,5		
05.028.007		5		
05.028.008		5,5		
05.028.009		6		
05.028.010		6,5		
05.028.011		7		
05.028.012		7,5		
05.028.013		8		
05.028.014		8,5		
05.028.015		9		
05.028.016		9,5		
05.028.017		10		
05.028.018		10,5		
05.028.019		11		
05.028.020		11,5		
05.028.021		12		
05.028.022		12,5		
05.028.023		13		
05.028.024		13,5		
05.028.025		14		
05.028.026		14,5		
05.028.027		15		
05.028.028		15,5		
05.028.029		16		
05.028.105	2 - 25	4	35,05	52
05.028.106		4,5		
05.028.107		5		
05.028.108		5,5		
05.028.109		6		
05.028.110		6,5		
05.028.111		7		
05.028.112		7,5		
05.028.113		8		
05.028.114		8,5		

Bestell-Nr. Code No. No. de cde.	**Spannbereich** Chucking range Plage de serrage	d_1	d_3	l_1
05.028.115	2 - 25	9	35,05	52
05.028.116		9,5		
05.028.117		10		
05.028.118		10,5		
05.028.119		11		
05.028.120		11,5		
05.028.121		12		
05.028.122		12,5		
05.028.123		13		
05.028.124		13,5		
05.028.125		14		
05.028.126		14,5		
05.028.127		15		
05.028.128		15,5		
05.028.129		16		
05.028.130		16,5		
05.028.131		17		
05.028.132		17,5		
05.028.133		18		
05.028.134		18,5		
05.028.135		19		
05.028.136		19,5		
05.028.137		20		
05.028.138		20,5		
05.028.139		21		
05.028.140		21,5		
05.028.141		22		
05.028.142		22,5		
05.028.143		23		
05.028.144		23,5		
05.028.145		24		
05.028.146		24,5		
05.028.147		25		
05.028.201	3 - 32	6	43,7	60
05.028.202		6,5		

Bestell-Nr. Code No. No. de cde.	**Spannbereich** Chucking range Plage de serrage	d_1	d_3	l_1
05.028.203	3-32	7	43,7	60
05.028.204		7,5		
05.028.205		8		
05.028.206		8,5		
05.028.207		9		
05.028.208		9,5		
05.028.209		10		
05.028.210		10,5		
05.028.211		11		
05.028.212		11,5		
05.028.213		12		
05.028.214		12,5		
05.028.215		13		
05.028.216		13,5		
05.028.217		14		
05.028.218		14,5		
05.028.219		15		
05.028.220		15,5		
05.028.221		16		
05.028.222		16,5		
05.028.223		17		
05.028.224		17,5		
05.028.225		18		
05.028.226		18,5		
05.028.227		19		
05.028.228		19,5		
05.028.229		20		
05.028.230		20,5		
05.028.231		21		
05.028.232		21,5		
05.028.233		22		
05.028.234		22,5		
05.028.235		23		
05.028.236		23,5		
05.028.237		24		
05.028.238		24,5		
05.028.239		25		
05.028.240		25,5		
05.028.241		26		
05.028.242		26,5		
05.028.243		27		
05.028.244		27,5		
05.028.245		28		
05.028.246		28,5		
05.028.247		29		
05.028.248		29,5		
05.028.249		30		
05.028.250		30,5		
05.028.251		31		
05.028.252		31,5		
05.028.253		32		
05.028.301	6 - 40	10	52,2	68
05.028.302		10,5		
05.028.303		11		
05.028.304		11,5		
05.028.305		12		

Bestell-Nr. Code No. No. de cde.	**Spannbereich** Chucking range Plage de serrage	d_1	d_3	l_1
05.028.306	6 - 40	12,5	52,2	68
05.028.307		13		
05.028.308		13,5		
05.028.309		14		
05.028.310		14,5		
05.028.311		15		
05.028.312		15,5		
05.028.313		16		
05.028.314		16,5		
05.028.315		17		
05.028.316		17,5		
05.028.317		18		
05.028.318		18,5		
05.028.319		19		
05.028.320		19,5		
05.028.321		20		
05.028.322		20,5		
05.028.323		21		
05.028.324		21,5		
05.028.325		22		
05.028.326		22,5		
05.028.327		23		
05.028.328		23,5		
05.028.329		24		
05.028.330		24,5		
05.028.331		25		
05.028.332		25,5		
05.028.333		26		
05.028.334		26,5		
05.028.335		27		
05.028.336		27,5		
05.028.337		28		
05.028.338		28,5		
05.028.339		29		
05.028.340		29,5		
05.028.341		30		
05.028.342		30,5		
05.028.343		31		
05.028.344		31,5		
05.028.345		32		
05.028.346		32,5		
05.028.347		33		
05.028.348		33,5		
05.028.349		34		
05.028.350		34,5		
05.028.351		35		
05.028.352		35,5		
05.028.353		36		
05.028.354		36,5		
05.028.355		37		
05.028.356		37,5		
05.028.357		38		
05.028.358		38,5		
05.028.359		39,0		
05.028.360		39,5		
05.028.361		40		

Spannzangenfutter ER

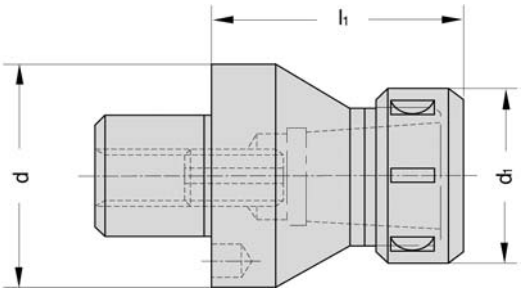

Collet chuck ER

Mandrins à princes ER

DEUTSCH

Verwendung: Zur Aufnahme von Werkzeugen mit Zylinderschaft in Spannzangen.
Hinweis: Spannzangen Art.Nr. 05.027.

ENGLISH

Application: For Holding tools with straight shank in collets.
Note: Collets type no. 05.027.

FRANCAIS

Application: Pour la fixation d' outils à queue cylindrique.
Nota: Pinces de serrage art. 05.027.

Bestell-Nr. Code No. No. de cde.	**d**	**Spannbereich** Clamping range Capacité de serrage	**d_1**	**l_1**	**Gewicht kg** Weight Poids
05.010.001	50	1-10 ER 16	28	50	0,4
05.010.002		1-16 ER 25	42	60	0,6
05.010.003	63	2-20 ER 32	50	70	1,0
05.010.004		3-26 ER 40	63	80	1,4
05.010.005	80	10-34 ER 50	78	90	2,4

Siehe Drehmomenttabelle Seite 53 / See torque list page no. 53 / Voir tableau des couples page nr. 53

Ersatzteile / Spare parts / pièce de rechange

Spannschlüssel Wrenches Clef de serrage	**Spannmutter** Tightening nuts Ecrou de serrage	**Kugellager-Spannmutter** Ball-bearing tightening nuts Ecrou de serrage roulement billes	**Verstellschraube** Adjusting screws vis de réglage	**Schlüsseleinsatz** Key insert Insertion de clef	**Drehmomentschlüssel** Dynamometric key Clef dynamométrique
				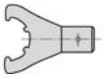	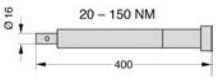
Bestell-Nr. Code No. No. de cde.	**Bestell-Nr.** Code No. No. de cde.	**Bestell-Nr.** Code No. No. de cde.	**Bestell-Nr.** Code No. No. de cde.	**Bestell-Nr.** Code No. No. de cde. **d1**	**Bestell-Nr.** Code No. No. de cde. **d1**
05.029.300 ER 16 05.029.301 ER 25 05.029.302 ER 32 05.029.303 ER 40 05.029.304 ER 50	05.029.400 ER 16 05.029.401 ER 25 05.029.402 ER 32 05.029.403 ER 40 05.029.404 ER 50	- 05.029.411 ER 25 05.029.412 ER 32 05.029.413 ER 40 05.029.414 ER 50	05.032.803 ER 16 05.032.803 ER 25 05.032.805 ER 32 05.032.805 ER 40 05.032.806 ER 50	05.029.350 ER 16 (1-10) 05.029.351 ER 25 (1-16) 05.029.352 ER 32 (2-20) 05.029.353 ER 40 (3-36) 05.029.354 ER 50 (10-34)	05.029.701

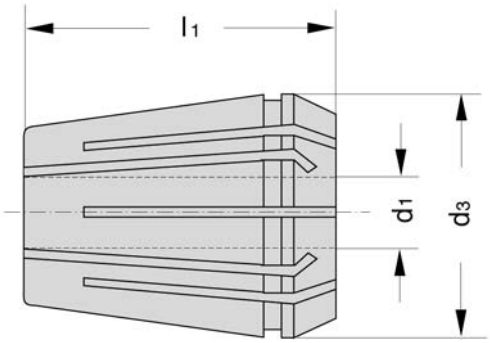

Collets ER

Pinces de serrage ER

DEUTSCH

Verwendung: Zur Aufnahme von Werkzeugen mit Zylinderschaft.

ENGLISH

Application: Holding of tools wiht straight shank.

FRANCAIS

Utilisation: Pour le montage d'outils à queue cylindrique.

Bestell-Nr. Code No. No. de cde.	Spannbereich Chucking range Plage de serrage	d_1	d_3	l_1
05.027.201	1 - 7 ER 11	1	11,5	18
05.027.202		1,5		
05.027.203		2		
05.027.204		2,5		
05.027.205		3		
05.027.206		3,5		
05.027.207		4		
05.027.208		4,5		
05.027.209		5		
05.027.210		5,5		
05.027.211		6		
05.027.212		6,5		
05.027.213		7		
05.027.101	1 -10 ER 16	1	17	28
05.027.103		2		
05.027.105		3		
05.027.107		4		
05.027.108		5		
05.027.109		6		
05.027.110		7		
05.027.111		8		
05.027.112		9		
05.027.113		10		
05.027.002	1 -16 ER 25	2	26	35
05.027.003		3		
05.027.004		4		
05.027.005		5		
05.027.006		6		
05.027.007		7		
05.027.008		8		
05.027.009		9		
05.027.010		10		
05.027.011		11		
05.027.012		12		
05.027.013		13		
05.027.014		14		
05.027.015		15		
05.027.016		16		
05.027.020	2 -20 ER 32	2	33	40
05.027.021		3		
05.027.022		4		

Bestell-Nr. Code No. No. de cde.	Spannbereich Chucking range Plage de serrage	d_1	d_3	l_1
05.027.023	2 -20 ER 32	5		
05.027.024		6		
05.027.025		7		
05.027.026		8		
05.027.027		9		
05.027.028		10		
05.027.029		11		
05.027.030		12		
05.027.031		13		
05.027.032		14		
05.027.033		15		
05.027.034		16		
05.027.035		17		
05.027.036		18		
05.027.037		19		
05.027.038		20		
05.027.041	3 -26 ER 40	4	41	46
05.027.042		5		
05.027.043		6		
05.027.044		7		
05.027.045		8		
05.027.046		9		
05.027.047		10		
05.027.048		11		
05.027.049		12		
05.027.050		13		
05.027.051		14		
05.027.052		15		
05.027.053		16		
05.027.054		17		
05.027.055		18		
05.027.056		19		
05.027.057		20		
05.027.058		21		
05.027.059		22		
05.027.060		23		
05.027.061		24		
05.027.062		25		
05.027.063		26		

Spannfutterverlängerung DIN, ER

05.009

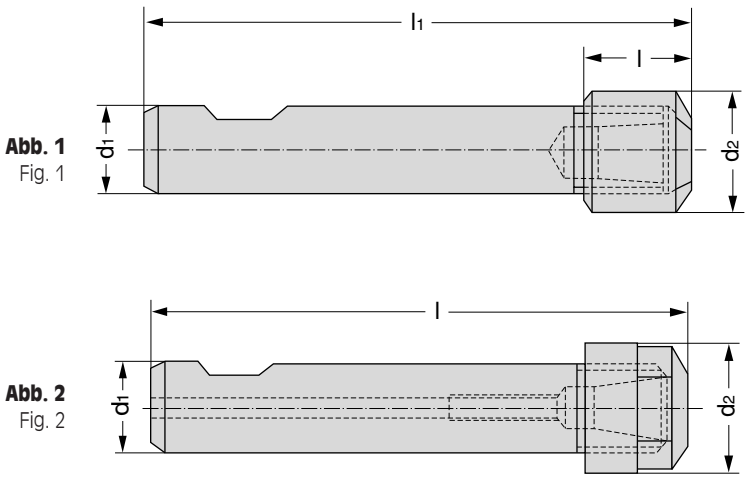

Abb. 1
Fig. 1

Abb. 2
Fig. 2

Collet chuck extension pieces DIN, ER

Allonge pour mandrins de serrage DIN, ER

DEUTSCH

Verwendung: Zur Bearbeitung bei tieferen Aussparungen.

Hinweis: Spannzangen nach Art.-Nr. 05.027/ 05.028.

ENGLISH

Application: For machining deep recesses.

Note: For use with collet chucks Code No. 05.027/05.028.

FRANCAIS

Application: Pour l'usinage d'évidements plus profonds.

Observation: Pince de serrage suivant l'article No. 05.027/05.028.

Best.-Nr. Code No. No. de cde.	d_1	**Spannbereich** Chucking range Plage de serrage	d_2	l	l_1	**Gewicht kg** Weight Poids
Abb. 1 / Fig. 1						
05.009.001	16	1 – 6 DIN	18	14	159	0,2
05.009.002	20	1 – 10 DIN	30	19	164	0,3
Abb. 2 / Fig. 2						
05.009.099	16	1 – 6 ER 8 mini	19	160	–	0,2
05.009.101	16	1 – 6 ER 11	19	160	–	0,2
05.009.100	16	1 – 6 ER 16 mini	19	160	–	0,2
05.009.102	20	1 – 10 ER 16	28	165	–	0,3

Ersatzteile/Spare parts/Pièces de rechange

Spannmutter Tightening nuts Ecrou de serrage

Bestell-Nr. Code No. No. de cde. — d_1

05.029.006 1 – 6
05.029.007 1 – 10

Schlüsseleinsatz Key insert Insertion de clef

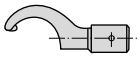

Bestell-Nr. Code No. No. de cde. — d_1

05.029.249 1 – 6
05.029.250 1 – 10

Drehmomentschlüssel Dynamometric key Clef dynamométrique

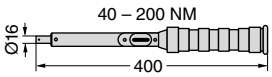

Bestell-Nr. Code No. No. de cde.

05.029.701

Spannmutter ER Tightening nuts Ecrou de serrage

Bestell-Nr. Code No. No. de cde.

05.029.406 ER 11
05.029.400 ER 16

Schlüsseleinsatz Key insert Insertion de clef

Bestell-Nr. Code No. No. de cde. — d_1

05.029.349 ER 11 (1- 6)
05.029.350 ER 16 (1-10)

Verstellschraube Adjusting screws Vis de réglage

Bestell-Nr. Code No. No. de cde.

05.032.801 ER 11/DA 300
05.032.803 ER 16/DA 200

Spannfutter 05.032

für Zylinderschäfte mit seitlicher Mitnahmefläche

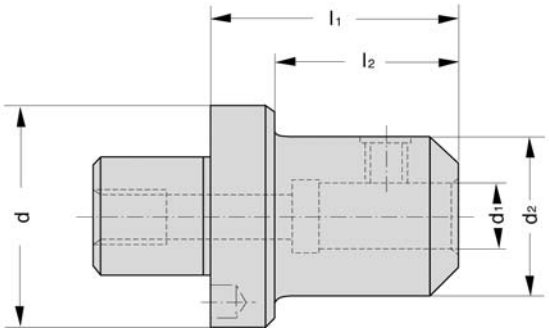

End mill adapter

Mandrins pour fraises à queue cyl. et meplat

DEUTSCH

Verwendung: Zum Spannen von Werkzeugen mit zylindrischen Schaft und seitlicher Mitnahmefläche nach DIN 1835 Form B.

ENGLISH

Application: For clamping tools with straight shank and driving flat according to DIN 1835 form B.

FRANCAIS

Application: Pour a la fixation de fraises à queue cyl. et méplat suivant DIN 1835.

Bestell-Nr. Code No. No. de cde.	**d**	**d_1**	**d_2**	**l_1**	**l_2**	**Toleranz von d_1** Tolerance of d_1 Tolérance of d_1	**Gewicht kg** Weight Poids
05.032.001	50	6	25	40	25	+ 0,005	0,4
05.032.002		8	28	40	25	0	0,4
05.032.003		10	35	50	35		0,6
05.032.004		12	42	50	35		0,6
05.032.030		14	44	50	35		0,7
05.032.005		16	48	60	45		0,8
05.032.031		18	50	60	45		0,8
05.032.006		20	52	60	-	+ 0,007	0,9
					0		
05.032.007	63	6	25	40	25	+ 0,005	0,7
05.032.008		8	28	40	25	0	0,7
05.032.009		10	35	50	35		0,8
05.032.010		12	42	50	35		0,9
05.032.040		14	44	50	35		1,0
05.032.011		16	48	60	45		1,1
05.032.041		18	50	60	45		1,1
05.032.012		20	52	60	45		1,2
05.032.013		25	65	80	-	+ 0,007	1,9
					0		
05.032.014	80	6	25	40	25	+ 0,005	0,9
05.032.015		8	28	40	25	0	1,0
05.032.016		10	35	50	35		1,1
05.032.017		12	42	50	35		1,2
05.032.050		14	44	50	35		1,3
05.032.018		16	48	60	45		1,3
05.032.051		18	50	60	45		1,4
05.032.019		20	52	60	45	+ 0,007	1,4
05.032.020		25	65	80	65	0	2,2
05.032.021		32	72	80	65		2,4

Ersatzteile / Spare parts / pièce de rechange

Spannschraube Retaining crew Vis de serrage

Bestell-Nr. Code No. No. de cde.	**d_1**	**Bestell-Nr.** Code No. No. de cde.	**d_1**
05.031.801	6	05.031.805	18
05.031.802	8	05.031.806	20
05.031.803	10	05.031.807	25
05.031.804	12	05.031.808	32
05.031.804	14		
05.031.805	16		

Spannfutter
für Zylinderschäfte mit schräger Spannfläche

05.033

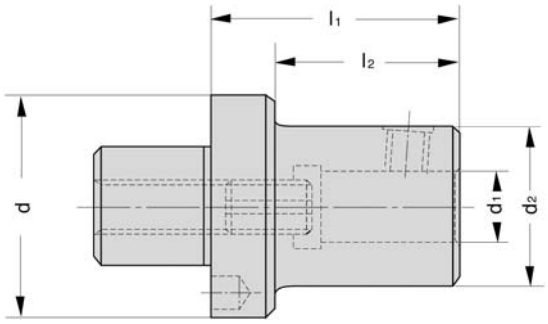

End mill adapter chuck for cyl. end milling cutters with driving flat

Mandrins pour fraises à queue cylindrique avec surface de serrage oblique

DEUTSCH

Verwendung: Zum Spannen von Werkzeugen mit zylindrischen Schaft und schräger Spannfläche nach DIN 1835 Form E.

ENGLISH

Application: For clamping tools with driving flat according to DIN 1835 form E.

FRANCAIS

Application: Pour serrage d'outils à queue cylindrique et surface de serrage oblique DIN 1835 forme E.

Bestell-Nr. Code No. No. de cde.	**d**	**d_1**	**d_2**	**l_1**	**l_2**	**Toleranz von d_1** Tolerance of d_1 Tolérance of d_1	**Gewicht kg** Weight Poids
05.033.001	50	6	27	50	35	+ 0,005	0,5
05.033.002		8	28	50	35	0	0,5
05.033.003		10	35	63	48		0,6
05.033.004		12	42	63	48		0,8
05.033.030		14	44	63	48		0,8
05.033.005		16	48	63	48		0,9
05.033.010	63	12	42	63	48	+ 0,005	1,1
05.033.040		14	44	63	48	0	1,1
05.033.011		16	48	63	48		1,2
05.033.041		18	50	63	48		1,2
05.033.012		20	52	63	48	+ 0,007	1,2
05.033.013		25	65	80	65	0	2,0
05.033.019	80	20	52	63	48	+ 0,007	1,4
05.033.020		25	65	80	65	0	2,2
05.033.021		32	72	80	65		2,4

Ersatzteile / Spare parts / pièce de rechange

Spannschraube
Retaining crew
Vis de serrage

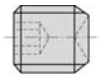

Bestell-Nr. Code No. No. de cde.	**d_1**	**Bestell-Nr.** Code No. No. de cde.	**d_1**
05.031.801	6	05.031.806	20
05.031.802	8	05.031.807	25
05.031.803	10	05.031.808	32
05.031.804	12		
05.031.804	14		
05.031.805	16		
05.031.805	18		

Verstellschraube
Adjusting screws
vis de réglage

Bestell-Nr. Code No. No. de cde.	**d_1**	**Bestell-Nr.** Code No. No. de cde.	**d_1**
05.032.801	6	05.032.806	20
05.032.802	8	05.032.806	25
05.032.803	10	05.032.806	32
05.032.804	12		
05.032.804	14		
05.032.805	16		
05.032.805	18		

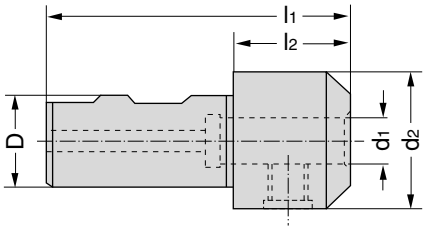

Reducing socket

Réducteurs

DEUTSCH

Verwendung: Zum Spannen von zylindrischen Werkzeugschäften nach DIN 1835 Form B.

ENGLISH

Application: For gripping straight shank milling cutters to DIN 1835 Form B.

FRANCAIS

Application: pour serrage d'outils à queue cylindrique DIN 1835 forme B.

Bestell-Nr. Code No. No. de cde.	D	d_1	d_2	l_1	l_2	Toleranz von d_1 Tolerance of d_1 Tolérance de d_1
05.037.030	20	4	22	80	30	+ 0,005
05.037.031		5	22	80	30	0
05.037.001		6	25	80	30	
05.037.002		8	28	80	30	
05.037.003		10	35	80	30	
05.037.004		12	42	85	35	
05.037.032		14	44	85	34	
05.037.005	32	6	25	85	25	+ 0,005
05.037.006		8	28	85	25	0
05.037.007		10	35	90	30	
05.037.008		12	42	95	35	
05.037.020		14	44	100	40	
05.037.009		16	48	100	40	
05.037.021		18	50	100	40	
05.037.010		20	52	100	40	
05.037.022		22	52	100	38	

Ersatzteile/Spare parts/ Pièces de rechange

Spannschraube
Tightening screw
Vis de serrage

Bestell-Nr. Code No. No. de cde.	d_1
05.031.801	6
05.031.802	8
05.031.803	10
05.031.804	12
05.031.804	14

Kugeldruck-Spannschrauben mit Doppelfunktion für DIN 1835 Form B und/oder DIN 1835 Form E

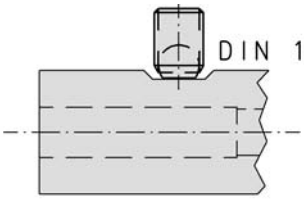

Ein Schraube für zwei Spannflächen

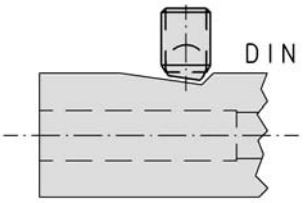

Eine Schraube für zwei Spannflächen
Key insert
Insertion de clef

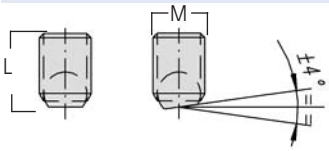

Bestell-Nr. Code No. No. de cde.	d_1	Bestell-Nr. Code No. No. de cde.	d_1
05.031.851	ø 6 – 10	05.031.856	ø 16 – 16
05.031.852	ø 8 – 1	05.031.857	ø 18 – 20
05.031.853	ø 10 – 12	05.031.858	ø 20 – 20
05.031.854	ø 12 – 16	05.031.859	ø 24 – 35
05.031.855	ø 14 – 16		

Kurzbohrfutter
für Links- und Rechtslauf

05.046

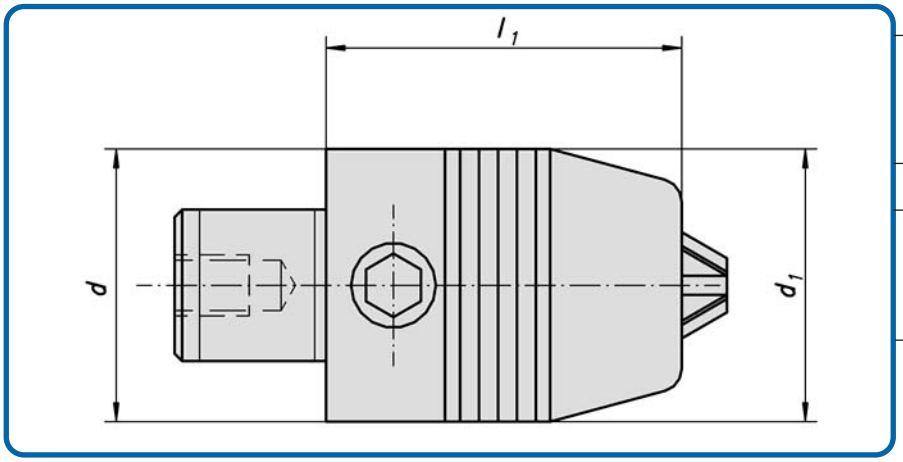

Short drill chuck (Integral type) for left- and right handed rotation

Mandrin de perçage court pour rotation à droite et à gauche

DEUTSCH

Verwendung: Zum Spannen von Werkzeugen mit zylindrischem Schaft.
Hinweis: Hohe Präzision und Rundlaufgenauigkeit. Sichere Spannung des Werkzeuges durch mechanische Spannkraftverstärkung. Kein selbständiges Lösen der Spannung während der Bearbeitung bei Links- oder Rechtslauf, sowie bei Spindelstop. Spannen und Lösen mit Sechskantschlüssel.

ENGLISH

Application: Clamping of tools with cyl. shank.
Note: High precision and exact concentricity. Secure clamping of the tool by mechanical expansive power. Chucks maintain their grip on either left or right hand rotation and during spindel steppage. Clamp and unclamp operated by hexagon key.

FRANCAIS

Application: Pour serrage d' outils à queue cylindrique.
Nota: Grande précision en rotation, serrage effectif de l'outil par multiplicateur de pression mécanique aucun desserrage durant l'opération d'usinage en rotation à droite ou á guache, ainsi qu'à l'arrêt de la bronche. Le serrage et desserrage se fait avec une clé six pans.

Bestell-Nr. Code No. No. de cde.	**Spannbereich** Clamping range Capacité de serrage	d_1	d_s	l_1	**Gewicht kg** Weight Poids
05.046.001	1 - 13	50	43	90	0,9
05.046.002	1 - 13	63	43	90	1,2
05.046.003	2,5 - 16	80	56	100	1,9

Ersatzteile / Spare parts / pièce de rechange

Sechskantschlüssel
Hexagone key
Clé six pans

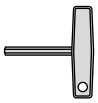

Bestell-Nr.
Code No.
No. de cde.

07.082.301

Gewindeschneid-Schnellwechselfutter 05.052

mit Längenausgleich auf Druck und Zug

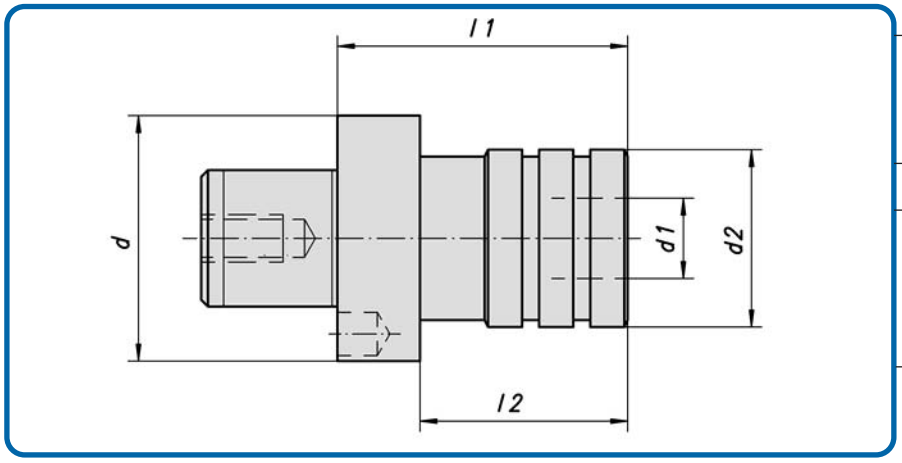

Tension and compression tap holder

Mandrins de taraudage à changement rapide avec compensation de la pression-traction

DEUTSCH

Verwendung: Zur Aufnahme von Einsätzen für Gewindebohrer.
Anmerkung: Längenausgleich auf Druck und Zug, zum ausgleich von Unterschieden zwischen Vorschub und Gewindesteigung.
Hinweis: Einsätze nach Art.Nr. 05.055 - 05.056.

ENGLISH

Application: For holding tap adapters.
Remark: The tension stroke on the holder compensates for the difference in the feed of the machine and the thread pitch of the tap.
Advice: Inserts according type no. 05.055 - 05.056.

FRANCAIS

Application: Pour la fixation de tarauds.
Remarque: Compensation de la pression-traction pour éliminer les différences entre l'advance traivail et le pas du taraud.
Nota: Porte-tarauds pour mandrins de traudage á changement rapide suivant art. 05.055 - 05.056.

Bestell-Nr. Code No. No. de cde.	**d**	**für Gewindebohrer** For taps insert Pour tarauds	**passender Einsatz** Compensation traction Porte-taraud	**Längenausgleich** Compensation of length Compensation de longeur **Druck** Pressure Pression	**Zug** Tensible force Traction	d_1	d_2	l_1	l_2	**Gewicht kg** Weight Poids
05.052.001	50	M 3-M 12	Größe/size/grandeur 1	7,5	7,5	19	36	56	41	0,5
05.052.002		M 8-M 20	Größe/size/grandeur 2	12,5	12,5	31	53	102	62	0,9
05.052.003	63	M 3-M 12	Größe/size/grandeur 1	7,5	7,5	19	36	56	41	0,9
05.052.004		M 8-M 20	Größe/size/grandeur 2	12,5	12,5	31	53	80	65	1,2
05.052.005		M14-M 33	Größe/size/grandeur 3	20	20	48	78	155	125	3,5
05.052.006	80	M 8-M 20	Größe/size/grandeur 2	12,5	12,5	31	53	80	65	1,7
05.052.007		M14-M 33	Größe/size/grandeur 3	20	20	48	78	155	140	3,9

Einsätze ohne Sicherheitskupplung 05.055

für Gewindeschneid-Schnellwechselfutter

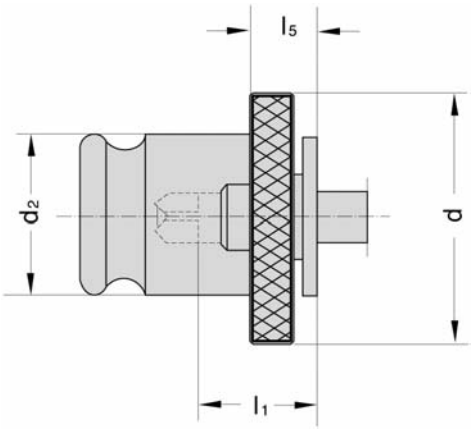

Inserts without slipping clutch for quick-change tapping chuck

Inserts sans accouplement de sécurité pour mandrins de serrage à changement tapide pour la taille des filets

Bestell-Nr. Code No. No. de cde.	**Größe** Size Taille	**DIN 371**	**Schaftgröße** Shaft dimensions Taille de la tige ø x ❑	**d**	**d_2**	**l_1**	**l_5**	**Gewicht kg** Weight Poids
05.055.103	1	M 3	3,5 x 2,7	30	19	17	7	0,06
05.055.104	1	M 4	4,5 x 3,4					
05.055.105	1	M 5	6 x 4,9					
05.055.106	1	M 6	6 x 4,9					
05.055.108	1	M 8	8 x 6,2					
05.055.110	1	M10	10 x 8					
05.055.209	2	M 8	8 x 6,2	48	31	30	11	0,25
05.055.211	2	M10	10 x 8					

Bestell-Nr. Code No. No. de cde.	**Größe** Size Taille	**DIN 376**	**Schaftgröße** Shaft dimensions Taille de la tige ø x ❑	**d**	**d_2**	**l_1**	**l_5**	**Gewicht kg** Weight Poids
05.055.114	1	M 4	2,8 x 2,1	30	19	17	7	0,06
05.055.115	1	M 5	3,5 x 2,7					
05.055.116	1	M 6	4,5 x 3,4					
05.055.118	1	M 8	6 x 4,9					
05.055.111	1	M10	7 x 5,5					
05.055.112	1	M12	9 x 7					
05.055.208	2	M 8	6 x 4,9	48	31	30	11	0,25
05.055.210	2	M10	7 x 5,5					
05.055.212	2	M12	9 x 7					
05.055.214	2	M14	11 x	9				
05.055.216	2	M16	12 x	9				
05.055.218	2	M18	14 x	11				
05.055.220	2	M20	16 x	12				
05.055.314	3	M14	11 x	9	70	48	44	14 0,8
05.055.316	3	M16	12 x	9				
05.055.318	3	M18	14 x	11				
05.055.320	3	M20	16 x	12				
05.055.322	3	M22	18 x	14,5				
05.055.324	3	M24	18 x	14,5				
05.055.327	3	M27	20 x	16				
05.055.330	3	M30	22 x	18				
05.055.333	3	M33	25 x	20				
05.055.422	4	M22	18 x	14,5	96	60	71	42,5
05.055.424	4	M24	18 x	14,5				
05.055.427	4	M27	20 x	16				
05.055.430	4	M30	22 x	18				
05.055.433	4	M33	25 x	20				
05.055.436	4	M36	28 x	22				
05.055.442	4	M42	32 x	24				
05.055.448	4	M48	36 x 29					

Einsätze mit Sicherheitskupplung 05.056

für Gewindeschneid-Schnellwechselfutter

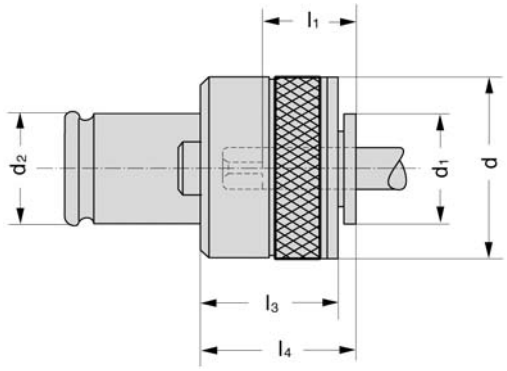

Inserts with slipping clutch for quick-change tapping chuck

Inserts avec accouplement de sécurité pour mandrins de serrage à changement tapide pour la taille des filets

Bestell-Nr. Code No. No. de cde.	**Größe** Size Taille	**DIN 371**	**Schaftgröße** Shaft dimensions Taille de la tige ø x ❑	**d**	**d_1**	**d_2**	**l_1**	**l_5**	**l_4**	**Gewicht kg** Weight Poids
05.056.103	1	M 3	3,5 x 2,7	32	19	19	17	24	25	0,06
05.056.104	1	M 4	4,5 x 3,4							
05.056.105	1	M 5	6 x 4,9							
05.056.106	1	M 6	6 x 4,9							
05.056.108	1	M 8	8 x 6,2							
05.056.110	1	M10	10 x 8							
05.056.209	2	M 8	8 x 6,2	50	30	31	30	31	34	0,25
05.056.211	2	M10	10 x 8							

Bestell-Nr. Code No. No. de cde.	**Größe** Size Taille	**DIN 371**	**Schaftgröße** Shaft dimensions Taille de la tige ø x ❑	**d**	**d_1**	**d_2**	**l_1**	**l_5**	**l_4**	**Gewicht kg** Weight Poids
05.056.114	1	M 4	2,8 x 2,1	32	19	19	17	24	25	0,15
05.056.115	1	M 5	3,5 x 2,7							
05.056.116	1	M 6	4,5 x 3,4							
05.056.118	1	M 8	6 x 4,9							
05.056.111	1	M10	7 x 5,5							
05.056.112	1	M12	9 x 7							
05.056.208	2	M 8	6 x 4,9	50	30	31	30	31	34	0,55
05.056.210	2	M10	7 x 5,5							
05.056.212	2	M12	9 x 7							
05.056.214	2	M14	11 x	9						
05.056.216	2	M16	12 x	9						
05.056.218	2	M18	14 x	11						
05.056.220	2	M20	16 x	12						
05.056.314	3	M14	11 x	9	72	48	48	44	41	45 1,7
05.056.316	3	M16	12 x	9						
05.056.318	3	M18	14 x	11						
05.056.320	3	M20	16 x	12						
05.056.322	3	M22	18 x	14,5						
05.056.324	3	M24	18 x	14,5						
05.056.327	3	M27	20 x	16						
05.056.330	3	M30	22 x	18						
05.056.333	3	M33	25 x	20						
05.056.422	4	M22	18 x	14,5	96	60	60	71	61	68 3,3
	05.056.424	4	M24 18	x	14,5					
	05.056.427	4	M27 20	x	16					
	05.056.430	4	M30 22	x	18					
	05.056.433	4	M33 25	x	20					
	05.056.436	4	M36 28	x	22					
	05.056.442	4	M42 32	x	24					
	05.056.448	4	M48 36	x	29					

Kurze Bohrstange Form C 07.027

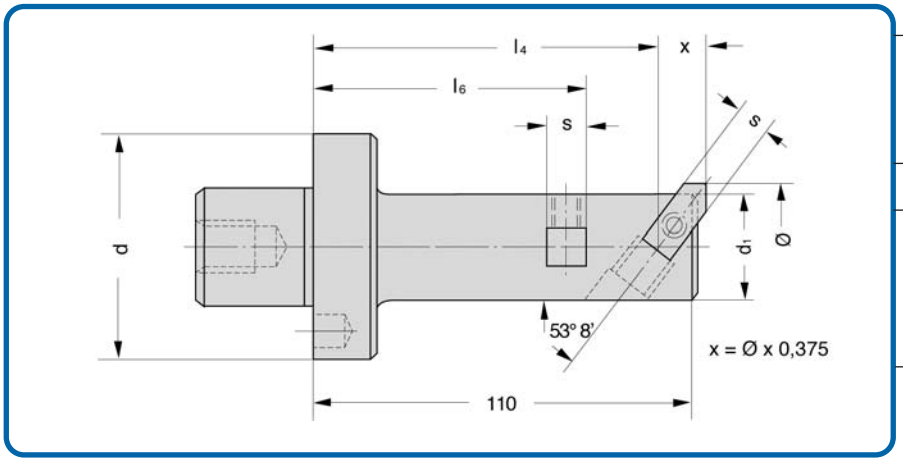

Short boring bars form C

Barre d'allésage courte forme C

DEUTSCH

Verwendung: Für alle Ausspindelarbeiten.
Hinweis: Folgende Schneidwerkzeuge finden Verwendung: Gelötete HM-Ausdrehmeißel Art.-Nr. 10.001 und 10.006, Ausdrehmeißel für Wendeschneidplatten Art.-Nr. 10.013 und 10.017, Feinstausdreh-Einsätze Art.-Nr. 10.026 und 10.031.

ENGLISH

Application: General purpose boring.
Note: The following cutting tools can be used: Brazed HM-boring type no. 10.001 and 10.006, boring tools fpr indexable inserts type no. 10.013 and 10.017, inserts type no. 10.026 and 10.031.

FRANCAIS

Utilisation: Pour la fixation de tarauds.
Nota: Pour tout travaux d'alésage (trous débouchants, borgne, ébauche et finition): Outils d'alésage carbure brasés art. 10.001 et 10.006, Outils d'alésage pour carbure art. 10.013 et 10.017, Cartouche micrométrique pour de coupe brasé en carbure. ARTS et en carbure de plaquette amobible suivant art. 10.026 et 10.031.

Bestell-Nr. Code No. No. de cde.	d	**Ausdrehbereich** Turning range Cap. d'alésage **ø gerade** ø straight ø droit	**schräge** incline oblique	d_1	l_4	l_6	s	**Gewicht kg** Weight Poids
07.027.001	50	17 - 23	17 - 23	16	104	92,5	5	0,5
07.027.002		23 - 27	23 - 33	20	102,5	84	8	0,5
07.027.003		27 - 38	27 - 38	25	100,62	82	8	0,6
07.027.004		34 - 50	34 - 48	32	98	75	10	0,9
07.027.005		44 - 68	44 - 60	40	95	70	12	1,2
07.027.006	63	34 - 50	34 - 48	32	98	75	10	1,2
07.027.007		44 - 68	44 - 60	40	95	70	12	1,4
07.027.008		55 - 85	55 - 75	50	91,25	60	16	1,7
07.027.009	80	44 - 68	44 - 60	40	95	70	12	1,9
07.027.010		55 - 85	55 - 75	50	91,25	60	16	2,2
07.027.011		69 - 105	69 - 95	63	86,35	60	20	2,9

Zubehör/Accessories/Accessoires

Klemmschraube
Attachment crew
Vis de pression

Bestell-Nr. Code No. No. de cde.	❑ s
07.057.001	5
07.057.002	8
07.057.003	10
07.057.004	12
07.057.005	16
07.057.006	20

Feinstellschraube
Fine ajustment crew
Vis a'ajustment précis

gerade/straight/droit **Bestell-Nr.** Code No. No. de cde.	❑ s	**schräg**/inclined/en brais **Bestell-Nr.** Code No. No. de cde.	❑ s
07.056.011	5	07.056.021	5
07.056.012	8	07.056.022	8
07.056.013	10	07.056.023	10
07.056.014	12	07.056.024	12
07.056.015	16	07.056.025	16
07.056.016	20	07.056.026	20

Ausdrehmeißel 90° 10.013
für Hartmetall-Wendeschneidplatten

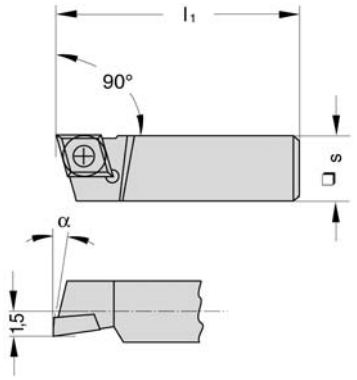

Boring cutter 90°
for indexable inserts

Burins d'alésage
90° à plaquette
amovible en carbure

DEUTSCH

Verwendung: In Vierkantaufnahmen mit allen Borhwerkzeugen für Durchgangs- und Ansatzbohrungen.

ENGLISH

Application: Square approach suitable on all boring tool sfor through and pocket hole boring.

FRANCAIS

Utilisation: Dans les carrés de fixation des outils d'alésage, pour trous traversants et trous à épaulement.

Bestell-Nr. Code No. No. de cde.	❑ s	l_1	α	**passend in Bohrstangen ø** Suitable on Boring bars ø Pour barres d'alésage ø	**Ausdrehbereich** Tourning range Plage d'alésage
10.013.050	8	18	3°	20	23 - 27
10.013.051	8	22	3°	25	27 - 38
10.013.052	10	28	4°	32	34 - 50
10.013.053	12	35	6°	40	44 - 68
10.013.054	16	45	4°	50	55 - 85
10.013.055	20	56	1°	63	69 -105
10.013.056	25	70	1°	80	87 -130
10.013.057	32	90	2°	100	110 -170

Zubehör/Accessories/Accessoires

Wendeschneidplatten
Indexable tips
Plaquette amovibles

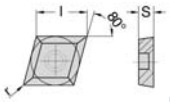

Schraubendreher
Screwdriver
Tournevis

Schraubendreher
Screwdriver
Tournevis

K 10 **Bestell-Nr.** Code No. No. de cde.	**Bezeichnung** Designation Désignation	P 20 **Bestell-Nr.** Code No. No. de cde.	**Bezeichnung** Designation Désignation	❑ s	l	s	r	**Bestell-Nr.** Code No. No. de cde.	**Bestell-Nr.** Code No. No. de cde.
10.022.201	CCMW 060202	10.022.301	CCMW 060202	8	6	2,38	0,2	10.041.001	10.041.001
10.022.202	CCMW 060204	10.022.302	CCMW 060204	10			0,4	T7	T7
10.022.202	CCMW 060204	10.022.302	CCMW 060204	12			0,4		10.041.005
10.022.203	CCMW 09T304	10.022.303	CCMW 09T304	16				10.041.005	T15
10.022.204	CCMW 09T308	10.022.304	CCMW 09T308	20				T15	10.041.005
10.022.205	CCMW 120404	10.022.305	CCMW 120404	25/32	9	4,76	0,4	10.041.005	T15
10.022.206	CCMW 120408	10.022.306	CCMW 120408	25/32			0,8	T15	
10.022.207	CCMW 120412	10.022.307	CCMW 120412	25/32			1,2		

Ausdrehmeißel 53° 10.017
für Hartmetall-Wendeschneidplatten

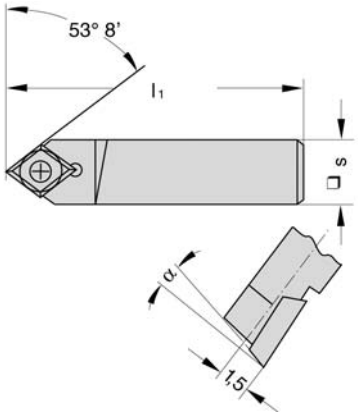

Boring cutter 53°
for indexable inserts

Burins d'alésage
53° à plaquette
amovible en carbure

DEUTSCH

Verwendung: In Vierkantaufnahmen mit allen Borhwerkzeugen für Durchgangs- und Ansatzbohrungen.

ENGLISH

Application: Square approach suitable on all boring tool sfor through and pocket hole boring.

FRANCAIS

Utilisation: Dans les carrés de fixation des outils d'alésage, pour trous traversants et trous à épaulement.

Bestell-Nr. Code No. No. de cde.	□ s	l_1	α	**passend in Bohrstangen ø** Suitable on Boring bars ø Pour barres d'alésage ø	**Ausdrehbereich** Tourning range Plage d'alésage
10.017.050	8	18	3°	20	23 - 33
10.017.051	8	22	3°	25	27 - 38
10.017.052	10	28	4°	32	34 - 48
10.017.053	12	40	5°	40	44 - 60
10.017.054	16	50	4°	50	55 - 75
10.017.055	20	56	1°	63	69 - 95
10.017.056	25	85	1°	80	87 -120
10.017.057	32	105	2°	100	110 -160

Zubehör/Accessories/Accessoires

Wendeschneidplatten
Indexable tips
Plaquette amovibles

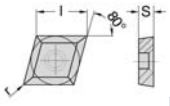

Schraubendreher
Screwdriver
Tournevis

Schraubendreher
Screwdriver
Tournevis

K 10 **Bestell-Nr.** Code No. No. de cde.	**Bezeichnung** Designation Désignation	P 20 **Bestell-Nr.** Code No. No. de cde.	**Bezeichnung** Designation Désignation	□ s	l	s	r	**Bestell-Nr.** Code No. No. de cde.	**Bestell-Nr.** Code No. No. de cde.
10.022.201	CCMW 060202	10.022.301	CCMW 060202	8	6	2,38	0,2	10.022.501	10.041.001
10.022.202	CCMW 060204	10.022.302	CCMW 060204	10			0,4	M 2,5	T7
10.022.202	CCMW 060204	10.022.302	CCMW 060204	12			0,4		10.041.005
10.022.203	CCMW 09T304	10.022.303	CCMW 09T304	16	9	3,96	0,4	10.022.505	T15
10.022.204	CCMW 09T308	10.022.304	CCMW 09T308	20			0,8	M 3,5	
10.022.205	CCMW 120404	10.022.305	CCMW 120404	25/32	9	4,76	0,4	10.041.005	10.041.005
10.022.206	CCMW 120408	10.022.306	CCMW 120408	25/32			0,8	T15	T15
10.022.207	CCMW 120412	10.022.307	CCMW 120412	25/32			1,2		

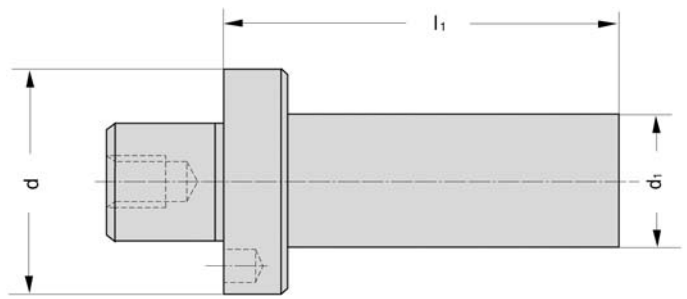

Tool blanks

Ebauches de barre d'alésage

DEUTSCH

Verwendung: Zur Herstellung von Sonderwerkzeugen.
Ausführung: D_1 und Anlagefläche gehärtet und geschliffen. Schaft d_1, ungehärtet, gedreht zum Weiterverarbeiten

ENGLISH

Application: For manufacture of special tools.
Execution: D_1 and locationg face hardened and ground. Shaft d_1 left soft for further treatment.

FRANCAIS

Utilisation: Pour la fabrication d'outils spéciaux.
Exécution: D_1 et face d'appui de la collerette trempès et rectifiés. Queue d_1 non trempée et tournée pour usinage ultérieur.

Bestell-Nr. Code No. No. de cde.	**d**	**d_1**	**l_1**	**Gewicht kg** Weight Poids	
07.029.001	50	50,5	160	2,6	
07.029.002	63	63,5	160	4,2	
07.029.003	80	80,5	160	6,6	

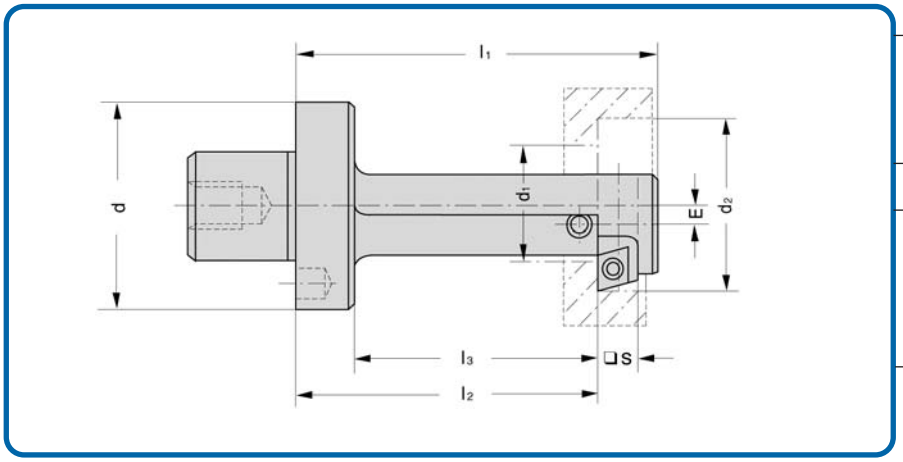

Backing boring bars

Barre d'aléage en tirant

DEUTSCH

Verwendung: Zur Rückswärtsbearbeitung von Senkungen.
Hinweis: Die Rückwärtsbohrstangen werden auf programmierten Werkzeugmaschinen linksdrehend eingesetzt. Die Bohrstange wird positioniert in die Bohrungen eingefahren.

ENGLISH

Application: For passing thro existing holes and boring from the back.
Note: These Bars are mounted counter - clockwise on the machine and use a normal boring cycle.

FRANCAIS

Utilisation: Pour usinage en tirant.
Nota: Les barres d'alésage en tirant sont utilisées sur des machines outils programmables avec un sesns de rotation à gauche. La varre d'alésage est à positionner dans l'alésage.

Bestell-Nr. Code No. No. de cde.	**d**	**d_1**	**d_2**	**l_1**	**l_2**	**l_3**	**□ s**	**E**	**Gewicht kg** Weight Poids
07.030.001	50	18-26	26-36	100	85	70	8	4	0,4
07.030.002		26-36	34-48	120	105	90	8	4	0,6
07.030.003	63	36-48	48-62	150	130	115	10	6	1,3
07.030.004		48-62	62-76	180	155	140	12	8	1,8
07.030.005		62-76	76-96	200	180	165	16	10	2,9

Zubehör/Accessories/Accessoires

Ausdrehmeißel Boring tool Outils de coupe			**Wendeschneidplatten** Indexable tips Plaquette amovibles							**Schrauben** Inserts screw Vis	**Schraubendreher** Screwdriver Tournevis
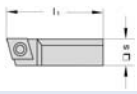			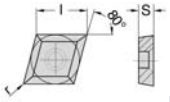								
Bestell-Nr. Code No. No. de cde.	**□ s**	**l**	**K 10** **Bestell-Nr.** Code No. No. de cde.	**Bezeichnung** Designation Désignation	**P 20** **Bestell-Nr.** Code No. No. de cde.	**Bezeichnung** Designation Désignation	**l**	**s**	**r**	**Bestell-Nr.** Code No. No. de cde.	**Bestell-Nr.** Code No. No. de cde.
10.019.001	8	17	10.022.201	CCMW 060202	10.022.301	CCMW 060202	6	2,38	0,2	10.022.501	10.041.001
10.019.002	8	22	10.022.202	CCMW 060204	10.022.302	CCMW 060204			0,4	M 2,5	T7
10.019.003	10	32									
10.019.004	12	40									
10.019.005	16	50	10.022.203	CCMW 09T304	10.022.303	CCMW 09T304	9	3,96	0,4	10.022.505	10.041.005
			10.022.204	CCMW 09T308	10.022.304	CCMW 09T308			0,8	M 3,5	T15

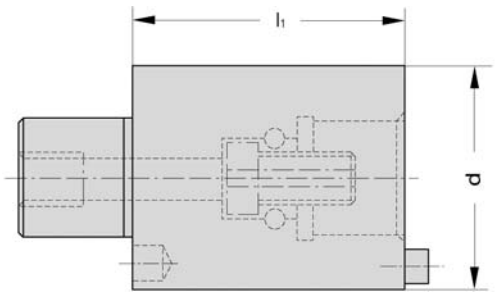

Tool extensions

Rallonges d'outils

DEUTSCH

Verwendung: Zum Verlängern der Aufnahmeschäfte, um tiefer liegende Bohrungen zu bearbeiten.

ENGLISH

Application: To give extra length to existing holders.

FRANCAIS

Utilisation: Pour l'allongement des ques de fixation afin de pouvoir usiner des alésage profonds.

Bestell-Nr. Code No. No. de cde.	**d**	**l_1**	**Gewicht kg** Weight Poids	
07.067.001	25	40	0,2	
07.067.002	32	50	0,3	
07.067.003	40	60	0,6	
07.067.004	50	60	0,8	
07.067.010	50	100	1,5	
07.067.005	63	80	1,8	
07.067.013	63	140	3,2	
07.067.006	80	80	2,9	
07.067.012	80	160	5,9	

Ersatzteile / Spare parts / pièce de rechange

Spannschraube
Retaining crew
Vis de serrage

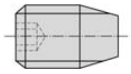

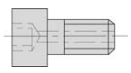

Kugelring
Ball race
Baque à bille

Bestell-Nr. Code No. No. de cde.	**Bestell-Nr.** Code No. No. de cde.	**Bestell-Nr.** Code No. No. de cde.	**d**
07.062.300	–	–	25
07.062.301	–	–	32
07.062.302	–	–	40
–	07.062.101	01.031.203	50
–	07.062.102	01.031.204	63
–	07.062.103	01.031.205	80

GEWEFA® - SPANNWERKZEUGE -

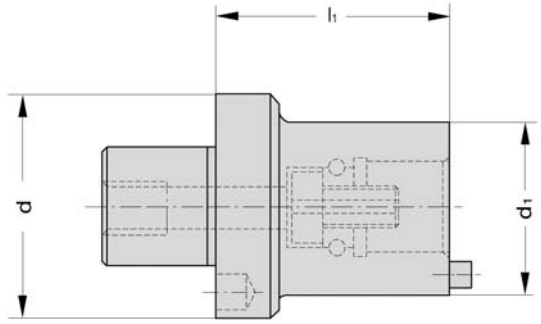

Reducers

Pieces de réduction

DEUTSCH

Verwendung: Zur Aufnahme von kleineren Werkzeugen, auf größere Aufnahmeschäfte und Verlängerungen.

ENGLISH

Application: To enable small adapters to be used on large holders.

FRANCAIS

Utilisation: Pour la fixation d'outils plus petits sur de fixation et des rallongers plus grandes.

Bestell-Nr. Code No. No. de cde.	**d**	**d_1**	**l_1**	**Gewicht kg** Weight Poids	
07.072.040	25	20	40	0,2	
07.072.020	32	25	40	0,2	
07.072.030	40	25	40	0,3	
07.072.021		32	40	0,3	
07.072.001	50	25	40	0,4	
07.072.002		32	40	0,5	
07.072.003		40	40	0,5	
07.072.004	63	25	40	0,7	
07.072.005		32	40	0,7	
07.072.006		40	40	0,8	
07.072.007		50	60	1,1	
07.072.008	63	25	40	1,0	
07.072.009		32	40	1,0	
07.072.010		40	40	1,0	
07.072.011		50	60	1,3	
07.072.012		63	80	2,1	

Ersatzteile / Spare parts / pièce de rechange

Spannschraube Retaining crew Vis de serrage		**Kugelring** Ball race Baque à bille	
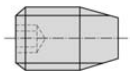	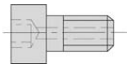		
Bestell-Nr. Code No. No. de cde.	**Bestell-Nr.** Code No. No. de cde.	**Bestell-Nr.** Code No. No. de cde.	**d_1**
07.062.303	–	–	25
07.062.300	–	–	32
07.062.301	–	–	40
07.062.302	–	01.031.203	50
–	07.062.101	01.031.204	63
–	07.062.102		
–			

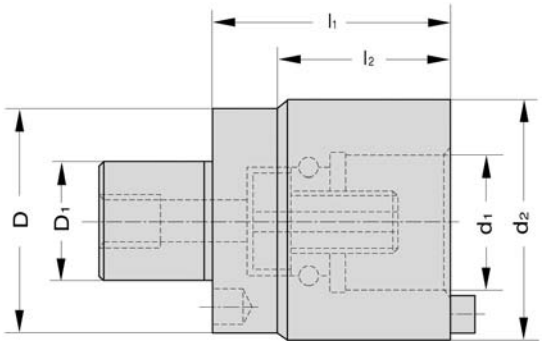

Enlarger

Piece d'augmentation

DEUTSCH

Verwendung: Zur Aufnahme von Werkzeugen mit größeren Zapfen.

ENGLISH

Application: To enable large adapters to be used on small holders.

FRANCAIS

Utilisation: Pour la fixation d'outils avec attachement d_1 plus grandes.

Bestell-Nr. Code No. No. de cde.	**d**	**d_1**	**l_1**	**l_2**	**Gewicht kg** Weight Poids
07.073.001	50	63	80	63	1,5
07.073.002	63	80	80	63	2,5

Ersatzteile / Spare parts / pièce de rechange

Spannschraube
Retaining crew
Vis de serrage

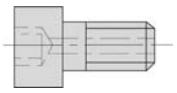

Bestell-Nr. Code No. No. de cde.
07.062.104 07.062.105

Kugelring
Ball race
Bague à bille

Bestell-Nr. Code No. No. de cde.	**d**
01.031.204 01.031.205	63 80

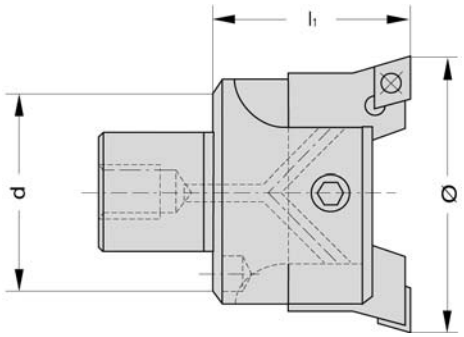

Double cutter-rough-boring-heads

Têtes d'alésage double

DEUTSCH

Verwendung: Zum Vorarbeiten (Schruppen) von Bohrungen. duch den gleichzeitigen Einsatz von 2 Schneiden ist ein gesteigerter Vorschub möglich.
Lieferumfang: Komplett mit Zustellschrauben und Spannschrauben. Wendeschneidplatten-halter und Wendeschneidplatten sind extra zu bestellen.
Hinweis: Wendeschneidplattenhalter nach Art.-Nr. 07.082. wendeschneidplatten nach Art.-Nr. 10.022 auf Blatt 07.082.

ENGLISH

Application: Rough boring with twin cutters permitts increased feeds.
Scope of delivery: Complete with adjusting screws and clamping srews. Insert holders and inserts must be ordered separately.
Note: Holds indexable inserts according to type 07.082 indexable inserts according type 10.022. on sheet 07.082.

FRANCAIS

Utilisation: Pour ébauche et 1/2 finition d'a-lésage. Grâce à l'action simultanée des deux tranchants. Une augementation de la vitesse d'avance est possible.
Livraison: Complet avec vis de réglage et vis de serrage les support de plaquettes à amovi-ble sont à commander séparement.
Nota: Support de plaquettes amovibles, art. 07.082. Plaquettes amovibles art. 10.022. Sur feuille 08.082.

Bestell-Nr. Code No. No. de cde.	**ø=Ausdrehbereich** ø=Boring range ø=Cap. d'alésage	**d**	**l_1**	**Gewicht kg** Weight Poids	
07.077.000	25- 29	20	40	0,1	
07.077.001	29- 36	25	40	0,1	
07.077.002	35- 44	32	45	0,2	
07.077.003	43- 53	32	45	0,2	
07.077.004	52- 64	40	50	0,3	
07.077.005	60- 76	50	50	0,5	
07.077.006	75- 96	63	60	0,8	
07.077.007	95-125	80	60	1,0	
07.077.008	120-160	80	75	1,6	
07.077.009	155-205	80	75	3,0	
07.077.010	200-260	80	75	3,9	

Ersatzteile / Spare parts / pièce de rechange

	Verstellschrauben Adjusting screws Vis de réglage	**Kugelring** Ball race Baque à bille
	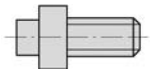	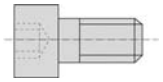
Ausdrehbereich Boring range Cap. d'alésage	**Bestell-Nr.** Code No. No. de cde.	**Bestell-Nr.** Code No. No. de cde.
25 - 29	07.082.401	07.082.200
29 - 36	07.082.401	07.082.200
35 - 44	07.082.402	07.082.201
45 - 53	07.082.403	07.082.201
52 - 64	07.082.404	07.082.202
60 - 76	07.082.405	07.082.203
75 - 96	07.082.406	07.082.204
95 -125	07.082.406	07.082.204
120 -160	07.082.407	07.082.205
155 -205	07.082.407	07.082.206
200 -260	07.082.407	07.082.206

Wendeschneidplattenhalter 07.082

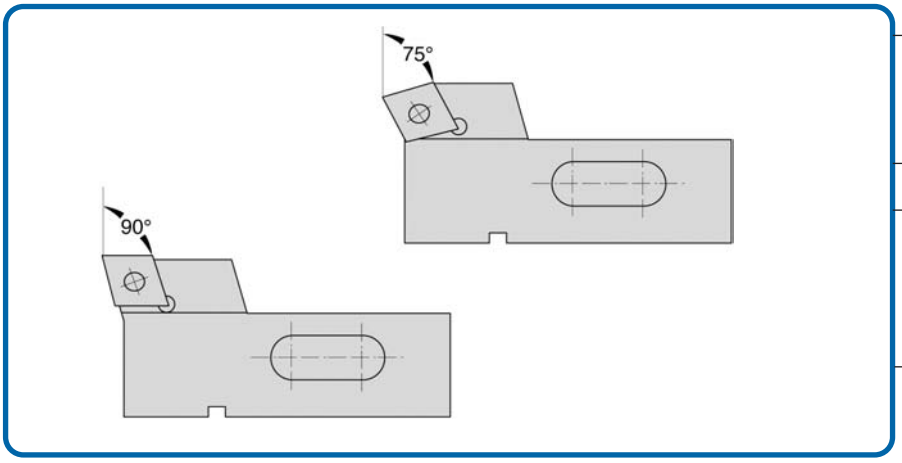

Indexable carbide tip holder

supports de plaquettes amovibles en carbure

DEUTSCH

Verwendung: In Doppelschneider-Ausdrehköpfe einbaufähig.
Lieferumfang: Einbaufertig ohne Hartmetall-wendeschneidplatten.

ENGLISH

Application: For installation in double cutter-rough boring head.
Scope of delivery: Ready for installation but without indexable inserts.

FRANCAIS

Utilisation: Se monte sur les têtes d'alésage doubles pour ébauche.
Livraison: Prêt au montage sans plaquettes amovibles.

Ausdrehbereich Boring range Cap. d'alésage	**Bestell-Nr. 90° Anstellwinkel** Code No. 90° Angle of attack No. de cde. Angle 90°	**Gewicht kg** Weight Poids	**Bestell-Nr. 75° Anstellwinkel** Code No. 75° Angle of attack No. de cde. Angle 75°	**Gewicht kg** Weight Poids
25 - 29	07.082.500	0,01	07.082.600	0,01
29 - 36	07.082.501	0,01	07.082.601	0,01
35 - 44	07.082.502	0,02	07.082.602	0,02
43 - 53	07.082.503	0,03	07.082.603	0,03
52 - 64	07.082.504	0,06	07.082.604	0,06
60 - 76	07.082.505	0,1	07.082.605	0,1
75 - 96	07.082.506	0,2	07.082.606	0,2
95 - 125	07.082.507	0,3	07.082.607	0,3
120 - 160	07.082.508	0,5	07.082.608	0,5
155 - 205	07.082.509	0,5	07.082.609	0,5
200 - 260	07.082.510	0,6	07.082.610	0,6

Zubehör/Accessories/Accessoires

	Wendeschneidplatten Indexable tips Plaquette amovibles							**Schrauben** Insert screws Vis	**Schraubendreher** Screwdriver Tournevis
	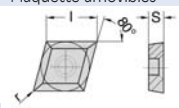								
Ausdrehbereich Boring range Cap. d'alésage	**K 10** **Bestell-Nr.** Code No. No. de cde.	**Bezeichnung** Designation Désignation	**P 20** **Bestell-Nr.** Code No. No. de cde.	**Bezeichnung** Designation Désignation	**l**	**s**	**r**	**Bestell-Nr.** Code No. No. de cde.	**Bestell-Nr.** Code No. No. de cde.
25 - 29									
29 - 36	10.022.201	CCMW 060202	10.022.301	CCMW 060202	6	2,38	0,2	10.022.501	10.041.001
35 - 44	10.022.202	CCMW 060204	10.022.302	CCMW 060204			0,4	M 2,5	T7
45 - 53	10.022.202	CCMW 060204	10.022.302	CCMW 060204					
52 - 64								10.022.505	10.041.005
60 - 76	10.022.203	CCMW 09T304	10.022.303	CCMW 09T304	9	3,96	0,4	M 3,5	T15
75 - 96	10.022.204	CCMW 09T308	10.022.304	CCMW 09T308			0,8		
95 -125									10.041.005
120 -160	10.022.205	CCMW 120404	10.022.305	CCMW 120404 25/32	12	4,76	0,4		T15
155 -205	10.022.206	CCMW 120408	10.022.306	CCMW 120408 25/32			0,8	10.022.502	
200 -260	10.022.207	CCMW 120412	10.022.307	CCMW 120412 25/32			1,2	M 4	

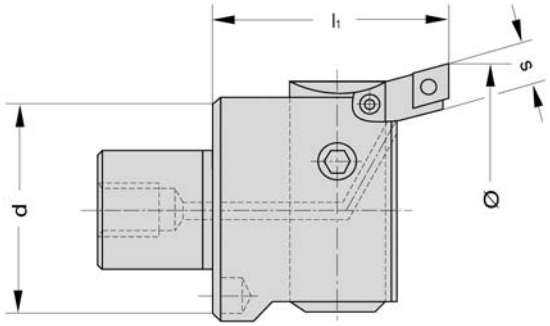

Single cutter-precison-boring-head

Tête d'alésage de finition

DEUTSCH

Verwendung: Zum Ausdrehen von genauesten Bohrungen.
Lieferumfang: Komplett mit mit Klemm- und Zustellschraube. Ausdrehmeißel müssen extra bestellt werden.
Anmerkung: Die Länge l_1 wird bei der Durchmesserverstellung nicht geändert.

ENGLISH

Application: Precision boring of holes.
Scope of delivery: Complete with adjusting screw. Boring tool must be ordered separately.
Note: The length l_1 is not altered during diameter adjustment.

FRANCAIS

Utilisation: Pour obtenir des alésages de grandes précision.
Livraison: Complet avec vis de blocage et de règalage. Les burins d'alésage sont à commander à part..
Remarque: La longueur l_1 n'est pas modifiée par le règlage du ø d'alésage.

Bestell-Nr. Code No. No. de cde.	**ø=Ausdrehbereich** ø=Boring range ø=Cap. d'alésage	**d**	**l_1**	**s**	**Gewicht kg** Weight Poids
07.087.000	25- 29	20	40	6	0,01
07.087.001	29- 36	25	40	6	0,2
07.087.002	35- 44	32	45	8	0,3
07.087.003	43- 53	32	45	8	0,3
07.087.004	52- 64	40	50	8	0,5
07.087.005	60- 76	10	50	10	0,8
07.087.006	75- 96	63	60	10	1,4
07.087.007	95-125	80	60	16	1,8
07.087.008	120-160	80	75	16	3,4
07.087.009	155-205	80	75	16	4,0
07.087.010	200-260	80	75	16	4,9

Zubehör/Accessories/Accessoires

Wendeschneidplatten Indexable tips Plaquette amovibles

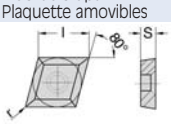

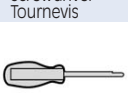

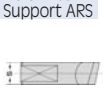

Ausdrehbereich Boring range Cap. d'alésage	**Bestell-Nr.** Code No. No. de cde.	**s**	**K 10 Bestell-Nr.** Code No. No. de cde.	**Bezeichnung** Designation Désignation	**P 20 Bestell-Nr.** Code No. No. de cde.	**Bezeichnung** Designation Désignation	**l**	**s**	**r**	**Schrauben** Insert screws Vis **Bestell-Nr.** Code No. No. de cde.	**Schraubendreher** Screwdriver Tournevis **Bestell-Nr.** Code No. No. de cde.	**Halter HSS** Holer HSS Support ARS **Bestell-Nr.** Code No. No. de cde.
25 - 29												
29 - 36	10.014.011	6	10.022.201	CCMW 060202	10.022.301	CCMW 060202	6	2,38	0,2	10.022.501	10.041.001	10.015.001
35 - 44	10.014.012	8	10.022.202	CCMW 060204	10.022.302	CCMW 060204				M 2,5	T7	
45 - 53												10.015.002
52 - 64												
60 - 76	10.014.013	10										
75 - 96												
95 -125	10.014.014	16										10.015.003
120 -160												
155 -205			10.022.203	CCMW 09T304	10.022.303	CCMW 09T304	9	3,96	0,4	10.022.505	10.041.005	10.015.004
200 -260			10.022.204	CCMW 09T308	10.022.304	CCMW 09T308				M 3,5	T15	

Feinstausdrehkopf 07.088

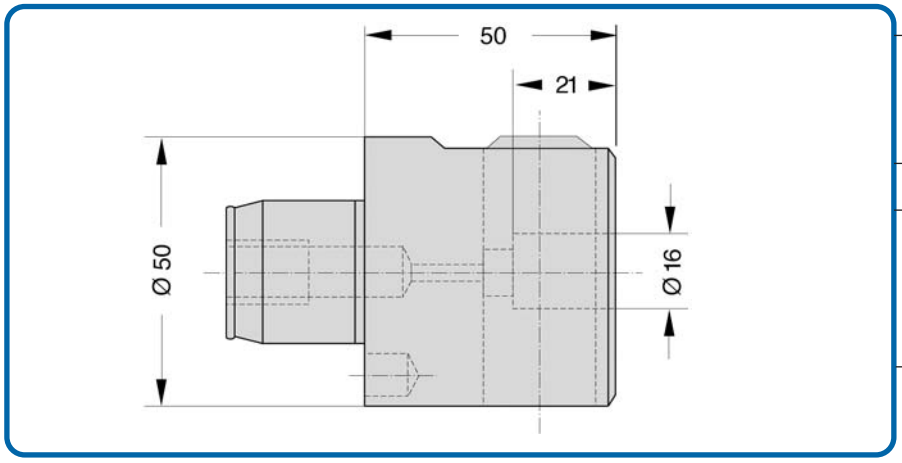

Single cutter-precison-boring-head (small holes)

Tête d'alésage de finition

DEUTSCH

Verwendung: Zum Ausdrehen von Bohrungen ab Drm. 3mm.

ENGLISH

Application: Precision boring of holes from dia. 3mm.

FRANCAIS

Utilisation: Pour alésages à partir de 3 mm.

Bestell-Nr. Code No. No. de cde.	**ø=Ausdrehbereich** ø=Boring range ø=Cap. d'alésage	**Gewicht kg** Weight Poids	
07.088.003	3 - 20	0,7	

Lieferumfang: Ausdrehmeisel 10.024. extra bestellen.

Zubehör/Accessories/Accessoires

Ausdrehmeißel
Boring tool
Burin d'alésage

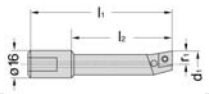

Bestell-Nr. Code No. No. de cde.	**Ausdrehbereich** Boring range Cap. d'alésage	**l_1**	**l_2**	**r**
10.024.001	10-15	68	45	4,8
10.024.002	15-20	83	60	7,4
10.024.003	20-25	93	70	9,8
10.024.004	25-30	93	70	12,3

Wendeschneidplatten
Indexable inserts
Plaquettes amovible en carbure

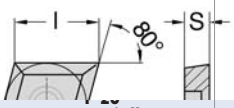

K 10 **Bestell-Nr.** Code No. No. de cde.	**Bestell-Nr.** Code No. No. de cde.
10.022.201 CCMW 060202	10.022.301 CCMT 060202

Schrauben
Insert screws
Vis

Bestell-Nr. Code No. No. de cde.
10.022.501 M 2,5

Schraubendreher
Screwdriver
Tournevis

Bestell-Nr. Code No. No. de cde.
10.041.001 T7

Reduzierbüchse
Reducing bush
Baque de réduction

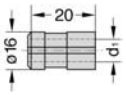

Bestell-Nr. Code No. No. de cde.	**d_1**
10.018.301	8
10.018.302	10
10.018.303	12

Ausdrehmeißel HSS
Boring tool HSS
Burin d'alésage HSS

Bestell-Nr. Code No. No. de cde.
10.018.001
10.018.002
10.018.003
10.018.004

Ausdrehmeißel HM
Boring tool HM
Burin d'alésage HM

Bestell-Nr. K 10 Code No. No. de cde.	**Bestell-Nr. P 20** Code No. No. de cde.	**d_1**	**l_1**
10.018.101	10.018.201	3- 6	20
10.018.102	10.018.202	6- 9	25
10.018.103	10.018.203	9-12	30
10.018.104	10.018.204	12-30	12

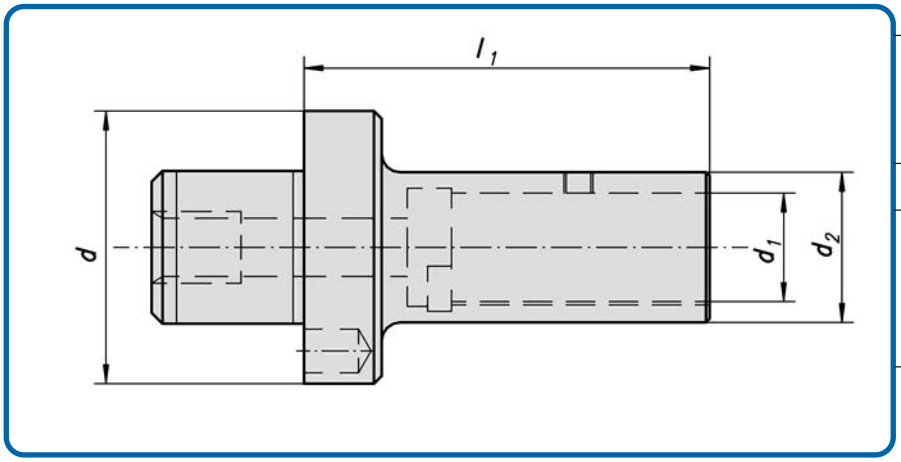

Automotive adapter

Douilles de réduction

DEUTSCH

Verwendung: Zur Aufnahme von Stellhülsen und WErkzeugen mit Stellhülsenschaft nach DIN 6327.

ENGLISH

Application: For holding adjustable adapters and tools in accordance with DIN 6327.

FRANCAIS

Utilisation: Pour la fixation de douille de réglage et d'outils avec queue de fixation réglable suivant DIN 6327.

Bestell-Nr. Code No. No. de cde.	**d**	**d_1**	**d_2**	**l_1**	**Gewicht kg** Weight Poids
08.002.001	50	28	40	100	0,7
08.002.002		36	50	125	1,1
08.002.003	63	28	40	100	1,0
08.002.004		36	50	125	1,4
08.002.005	80	28	40	100	1,3
08.002.006		36	50	125	1,6
08.002.007		48	67	150	2,7

Zubehör/Accessories/Accessoires

Spannschraube
Retaining crew
Vis de serrage

Bestell-Nr. Code No. No. de cde.	**d_1**
08.018.004	28 / 36
08.018.006	48

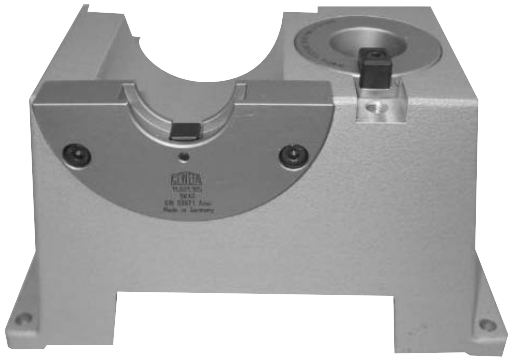

Mounting device

Dispostif de montage

DEUTSCH

Verwendung: Zum Befestigen und Lösen von Schneidwerkzeugen auf Steilkegelschäften,. Montieren von Anzugsbolzen und Kodierringen an NC-Aufnahmen.

Werkstoff: Gehäuse aus Leichtmetall, Flanschaufnahme, Kegelbuchse und Mitnehmerstein aus vergütetem Spezialstahl.

Ausführung: Eine vertikale Kegelbuchse für Montage an Werkzeugseite, eine horizontale Flanschaufnahme für Montage von der Kegelseite.

ENGLISH

Application: For mounting and dismounting milling cutters on milling arbors with a 7/24 taper shaft. For the fitting of draw-in rods and codeing rings on NC tapers.

Materials: Light metal housing, with mounting flange, taper socket and drive adaptor of tempered special steel.

Excution: A vertical element with taper socket is provided fpr mounting equipement on the tool end and a flange mount for mounting equipement on the taper end.

FRANCAIS

Application: Pour la fixation et pour le desserage des outils de coupe sur les queues à cône fort. Montage des boulons de serrage et des bagues de codage sur le logements et sur les empreintes à commande numérique.

Matériau: Corps en alliage léger, logement ou empreinte à bride, douilles à cône et coulisseau en acier traité spécial.

Exécution: Une douille à cône pour le montage sur le côté de l'outil, un logement ou empreinte horizontale à bride pour le montage du côté cônique.

Bestell-Nr. Code No. No. de cde.	**Kegel** Taper Cône
11.021.001	SK 30 - DIN 2080
11.021.002	SK 40 - DIN 2080
11.021.003	SK 45 - DIN 2080
11.021.004	SK 50 - DIN 2080
11.021.020	SK 30 - DIN 69871, ANSI / CAT 30
11.021.005	SK 40 - DIN 69871, ANSI / CAT 40
11.021.006	SK 45 - DIN 69871, ANSI / CAT 45
11.021.007	SK 50 - DIN 69871, ANSI / CAT 50
11.021.009	MAS BT 40
11.021.010	MAS BT 45
11.021.011	MAS BT 50

Zubehör/Accessories/Accessoires

Aufnahmeflansch für Montagevorrichtung
Flange holder for assembly device
Flasque de montage pour dispostif

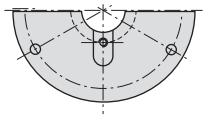

Bestell-Nr. Code No. No. de cde.	**Kegel** Taper Cône
11.021.120	SK/SA 30
11.021.105	SK/SA 40
11.021.106	SK/SA 45
11.021.107	SK/SA 50

Mitnehmerstein für Flansch
Drive keys for flange
Couliseau d'entaînement pour flasque de montage

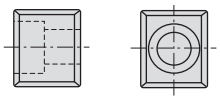

Bestell-Nr. Code No. No. de cde.	**Kegel** Taper Cône
04.016.001	SK/SA 30
04.016.002	SK/SA 40
04.016.102	SK/SA 45
04.016.005	SK/SA 50

Kegelbuchse
Taper socket
Douille à cône

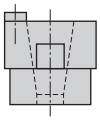

Bestell-Nr. Code No. No. de cde.	**Kegel** Taper Cône
11.021.301	SK/SA 30
11.021.302	SK/SA 40
11.021.303	SK/SA 45
11.021.304	SK/SA 50

Mitnehmerstein für Kegelbuchse
Drive keys for taper socket
Couliseau d'entaînement pour douille à cône

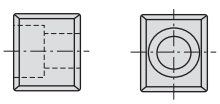

Bestell-Nr. Code No. No. de cde.	**Kegel** Taper Cône
04.016.001	SK/SA 30
04.016.002	SK/SA 40
04.016.006	SK/SA 45
04.016.003	SK/SA 50

Steckscheibe 11.025

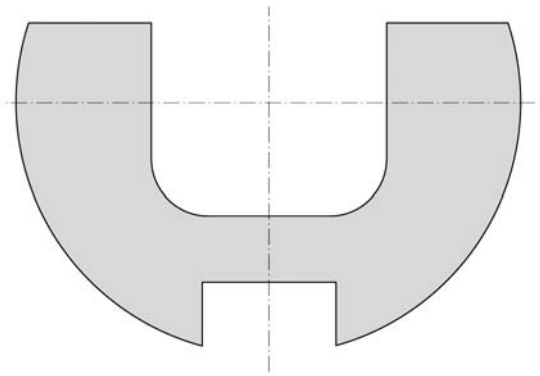

Assembly device

Dispositifs de montage

DEUTSCH

Verwendung: Zur Montage von GEWEFLEX-Bausteinen.
Werkstoff: Vorrichtung aus vergütetem Spezialstahl.
Zubehör: Zwei Sapnnhebel

ENGLISH

Application: For assembly of GEWEFLEX modules.
Material: Assembly device in tempered special steel.
Accessories: Two clamping levers.

FRANCAIS

Utilisation: Pour le montage d' outils GEWEFLEX.
Matiére: dispositif en acier spécial.
Accessoires: 2 leviers de serrage

Bestell-Nr. Code No. No. de cde.	**für Schaft-ø** Taper Cône
11.021.130	50
11.021.131	63
11.021.132	80

Zubehör/Accessories/Accessoires

Drehmomentschlüssel
Torque wrench
Clé dynamométrique

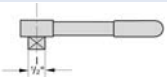

Bestell-Nr. Code No. No. de cde.	**Messbereich** Measurement range Capacité
11.0026.001	30 - 250 Nm

Steckschlüssel
Torque wrench
Clés males

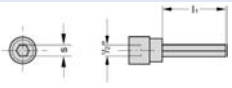

Bestell-Nr. Code No. No. de cde.	**s**	**l_1**	**Verwendung für** / Application for / Utilisation pour **DIN 2080**	**DIN 69871**	**MAS BT**	**Verlängerungen**	**Reduzierstücke**
11.026.101	8	50	–	–	–	07.067.004	07.072.007
11.026.102	8	80	–	28.07.062.004	39.07.062.004	–	–
11.026.103	8	110	07.062.004	29.07.062.109	41.07.062.109	07.067.010	–
				30.07.062.009	38.07.062.009–		–
11.026.104	8	130	07.062.009	–	–	–	–
11.026.105	12	80	–	28.07.062.005	–	–	–
				29.07.062.110	39.07.062.00507.067.005		07.072.012
11.026.106	12	140	07.062.010	30.07.062.010	41.07.062.110	–	–
11.026.107	12	100	07.062.011	30.07.062.011	38.07.062.010	07.067.013	–
11.026.108	12	160	–	–	38.07.062.011	07.067.006	–
					–	07.067.012	–

Montageanleitung

Abb. 1
Fig. 1

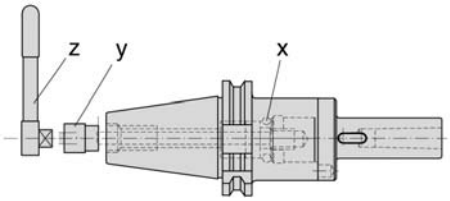

Abb. 2
Fig. 2

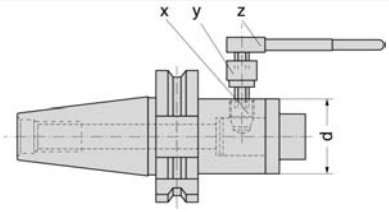

Assembly instructions

Instruction de montage

DEUTSCH

Verwendung: Bei Montage von GEWEFLEX, Schraube (x) mit Steckschlüssel (y) und Drehmomentschlüssel (z) mit Tabellenwert anziehen!

ENGLISH

Assembly instruction: When assembling GEWEFLEY, tighten screw (x) using socket spanner (y) and torque wrench (z) in accordance with the table.

FRANCAIS

Instruction de montage: Pour le montage d'un outil GEWEFLEX serrer la vis (x) avec la clè (y) et avec und clè dynamomètrique jusqu'au couple suivant tableau.

Abb. Fig.	**Anzugsmomente: Schaftdurchmesser, d** Tightening torque: shank diameter Couple de serrage drm de corps	**Drehmomente** Torque Couple	
1	ø 50 mm	100 Nm	
1	ø 63 mm	160 Nm	
1	ø 80 mm	200 Nm	

Abb. Fig.	**Anzugsmomente: Kegelgewindstift** Tightening torque: with taper set screw Couple de serrage vis sans tête à ficatage conique	**Drehmomente** Torque Couple	
2	ø 20 mm	3,5 Nm	
2	ø 25 mm	12 Nm	
2	ø 32 mm	12 Nm	
2	ø 40 mm	12 Nm	

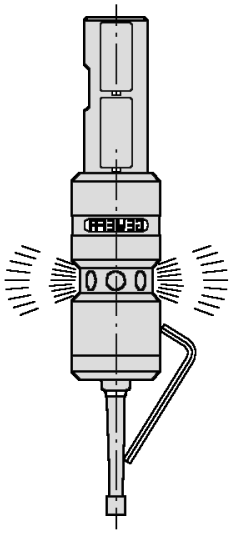

3 D-Kantentaster elektronisch

Verwendung: Zum Messen in 3 Richtungen.

Funktionsbeschreibung: Sobald der Meßfühler das Werkstück berührt, leuchtet die rote LED-Anzeige auf. Für das Meßergebnis muß der Radius des Meßfühlers (= 3 mm) beachtet werden.

3 D-Edge sensor electronical

Application: For measurement in three directions.

How the unit works: As soon as the sensor probe touches the workpiece a red LED lights on the body of the unit. Due allowance must be made for the diameter of the probe (= 3 mm) when considering measurements.

3 D-Palpeur d'arêtes électronique

Application: Pour mesurer dans 3 directions.

Description fonçtionelle:
Dès que le capteur de mesure entre en contact avec la pièce, la LED rouge s'allume. Pour le résultat de mesure, il doit être tenu compte du rayon du capteur de mesure, soit 3 mm.

Bestell-Nr. / Code No. / No. de cde. 11.027.001

Anwendungsbeispiele, Example of use, Examples d'application

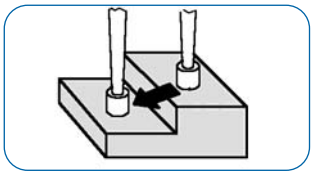

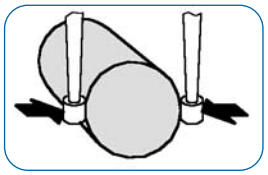

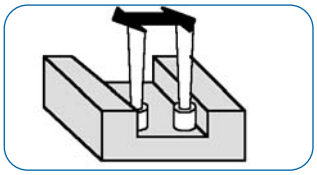

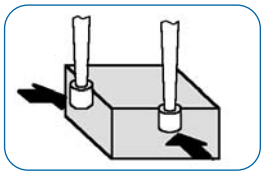

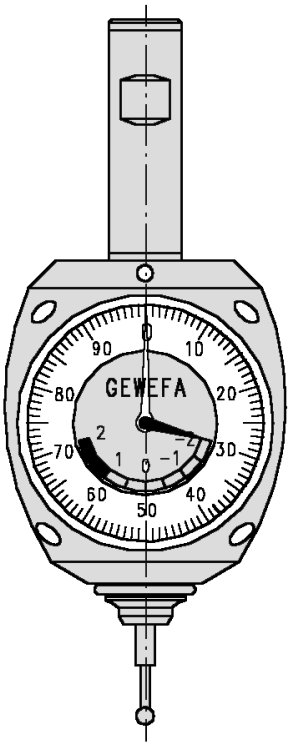

3 D-Kantentaster mechanisch

Verwendung: Zum Werkstück-Nullpunkt suchen und setzten in 3 Achsen x, y, und z.

Funktionsbeschreibung: Mit dem Kantentaster, die als Nullpunkt vorgesehene Werkstückkante in x- oder y-Richtung anfahren, bis beide Zeiger der Meßuhr auf Null stehen, dann ist die Antastkante gleich der Spindelachse. In z-Richtung direkte Wegmessung.

3 D-Edge Sensor mechanical

Application: Search for the neutral point and raise in 3-axis, x, y and z.

How the unit works: Raise the tool edge assigned as neutral point in x- or y-way with the edge sensor until both pointers of the dial gage are at zero. At that moment the key-edge is equal to the spindle-axis. In z-way direct way-measurement.

3 D-Palpeur d'arêtes mécanique

Application: recherche du point zèro pièce et mise en place dans 3 axes, x, y et z.

Description fonctionelle: Avec le palpeur d'arêtes, approcher dans le sens x ou y l'aréte de la pièce prévue pour être le point zéro, jusqu'à ce que les deux aiguilles du comparateur solant à zéro; l'arête de palpage est alor égal à l'axe de la broche. Dans le sens z, mesure directe de la course.

Bestell-Nr. / Code No. / No. de cde. 11.027.300

Anwendungsbeispiele, Example of use, Examples d'application

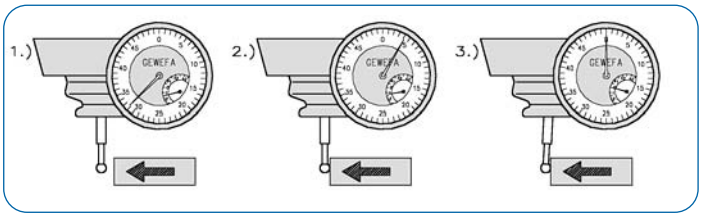

1. – Anfahren in Richtung Werkstückkante
– Search for the neutral point
– Approcher la pièce prévue

2. – Nach Berührung der Kante bewegen sich die Zeiger
– As soon as you touch the neutral point the pointers will deflect.
– Dès que le palpeur d'arêtes entre en contact les deux aigulles oscille

3. – Wenn kleiner und großer Zeiger auf „Null" stehen, ist Spindelachse gleich Antastkante. Steuerung wird genullt.
– The key-edge is equal to the spindle axis if both pointers are at zero.
– Jusqu'à ce que les deux aigulles du com parateur solant à zero l'arête de palpage est alor égal a l'axe de la broche.

Spindeln/Sonderwerkzeuge

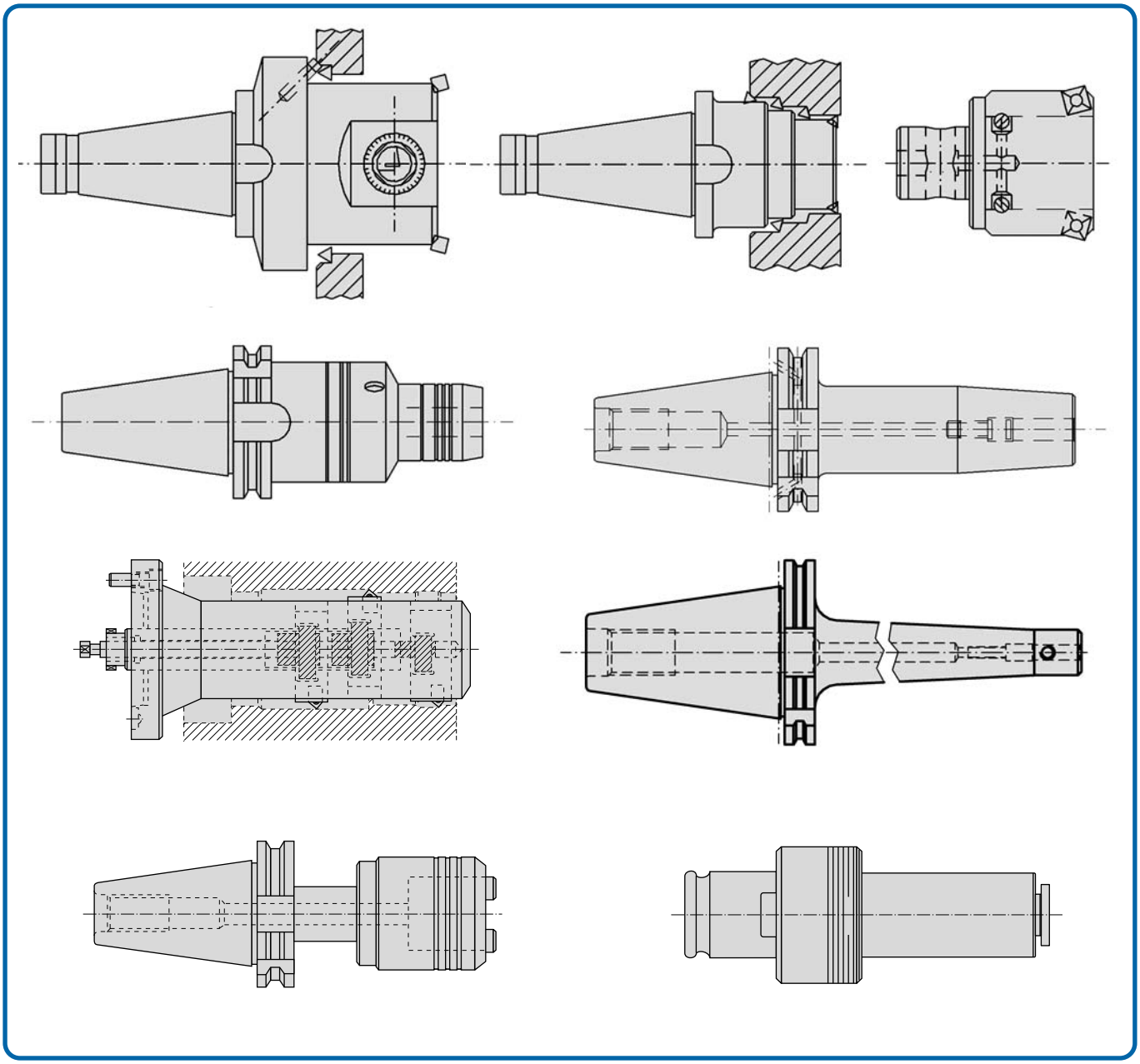

Spindeln

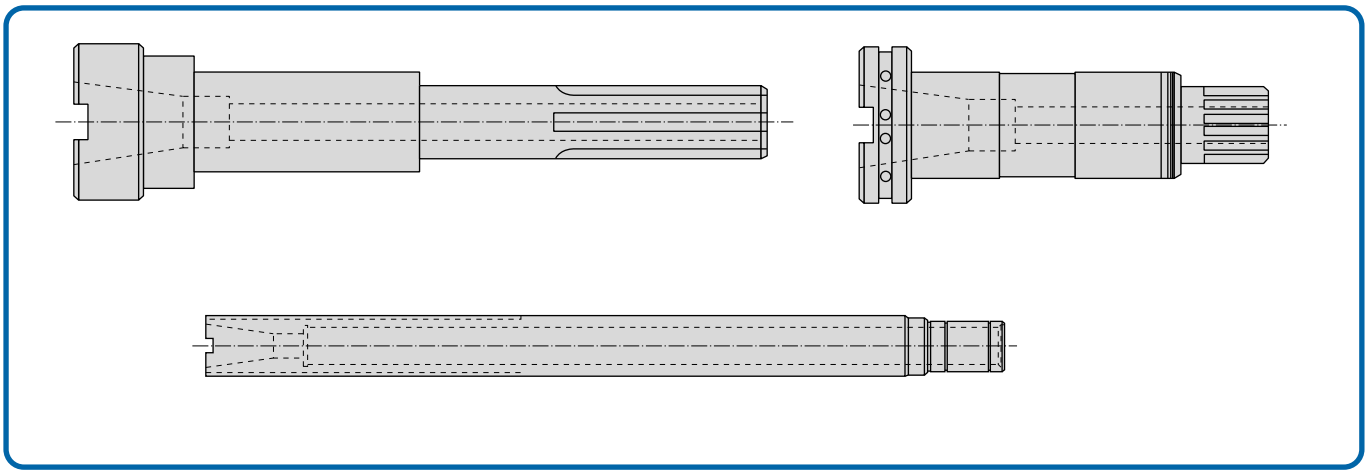

Drehmomente für Spannzangen
Moments of torsion for collets / Moment de torsion à pinces de serrage

Spannbereich (ø in mm) Clamping range Capacité de serrage	Drehmomente (NM) Moment of torsion Moment of torsion
1 - 6	80
7 - 10	100
11 - 15	120
16 - 40	150

Spannzangen nach Art.-Nr. 05.027., 05.028.
Collets as Code No. 05.027., 05.028.
Pinces de serrage suivant l'article No. 05.027., 05.028.

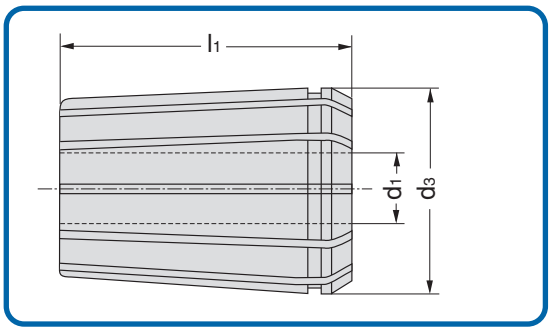

Art.-Nr. 05.028
Code-No.
Article No.

Spannmutter DIN
Tightening nuts
Ecrou de serrage

Bestell-Nr. Code No. No. de cde.	
05.029.006	1 - 6
05.029.007	1 - 10

Spannmutter ER
Tightening nuts
Ecrou de serrage

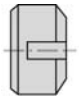

Bestell-Nr. Code No. No. de cde.	
05.029.400	ER 16
05.029.401	ER 25
05.029.402	ER 32
05.029.403	ER 40

Schlüsseleinsatz DIN
Key insert
Insertion de clef

Bestell-Nr. Code No. No. de cde.	d1
05.029.251	2-16
05.029.252	2-25
05.029.253	3-32
05.029.254	6-40

Schlüsseleinsatz ER
Key insert
Insertion de clef

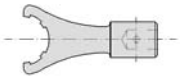

Bestell-Nr. Code No. No. de cde.	d1
05.029.351	ER 25 (1-16)
05.029.352	ER 32 (2-20)
05.029.353	ER 40 (3-36)

Drehmomentschlüssel
Dynamometric key
Clef dynamométrique

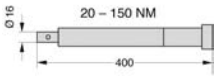

Bestell-Nr. Code No. No. de cde.	d1
05.029.701	

DEUTSCH

1. Mit diesem Katalog Nr. 030605 wird die seitherige Ausgabe ungültig.
2. Am Inhalt und der Gestaltung dieses Kataloges behalten wir uns alle Rechte vor. Nachahmungen jeglicher Art sind nicht gestattet.
3. Es haben ausschließlich unsere Verkaufs- und Lieferbedingungen Gültigkeit.
4. Technische Änderungen behalten wir uns vor.
5. Bildliche Darstellungen sind unverbindlich.

ENGLISH

1. This catalogue Nr. 030605 supercedes our former edition.
2. We reserve all rights with reference to the content and the layout of this catalogue. Copying is not allowed.
3. Only our terms and conditions are valid.
4. We reserve the right to make technical alterations.
5. Pictorial illustrations are not binding.

FRANCAIS

1. Ce catalouge no. 030605 annule les précédentes publications.
2. Nous nous tout droit d'édition. Toute reproduction de quelque sorte que ce soit est interdite.
3. Seules nos conditions de vente et de livraison sont volables.
4. Nous nous conservons tout droit de modifications techniques.
5. Toutes les illustrations sont données à titre d'exemple et ne nous engagent en aucune manière.

GEWEFA®
Fertigungs - Programm

GEWEFLEX 2000

DIN 69893 HSK

DIN 69871

DIN 2080

MAS/BT

Hydrodehn-Spannfutter

Schrumpffutter/Geräte

Kurzbohrfutter

Gewindeschneid-Schnellwechselfutter

Werkzeugsysteme

Spindeln/Sonderwerkzeuge

GEWEFA® DEUTSCHLAND

Josef C. Pfister GmbH & Co.KG
Präzisions-Werkzeugfabrik
Postfach 236, D-72387 Burladingen
Josef-Mayer-Str. 50, D-72393 Burladingen
Tel. 0 74 75/8 93-0 • Fax 0 74 75/8 93-90
E-mail: info@gewefa.de
Internet: www.gewefa.de

GEWEFA® UK LTD. ENGLAND

Edinburgh Way,
Leafield Industrial Estate,
Corsham, Wiltshire SN 13 9XZ, England
Tel. 0 12 25 81 16 66
Fax 0 12 25 81 13 88
E-mail: sales@gewefa.co.uk
Website: www.gewefa.co.uk